HYDRO
ZEROWATERLOSS

ENTWÄSSERUNGSTECHNIK, BAUGUSS UND MOBILIAR

Gesamtkatalog mit Bruttopreisen (exklusiv Mehrwertsteuer)

Engineering-Support und Spezialanfertigungen auf Anfrage – www.vonroll-hydro.world/support

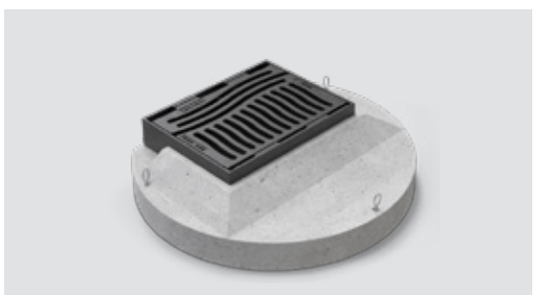
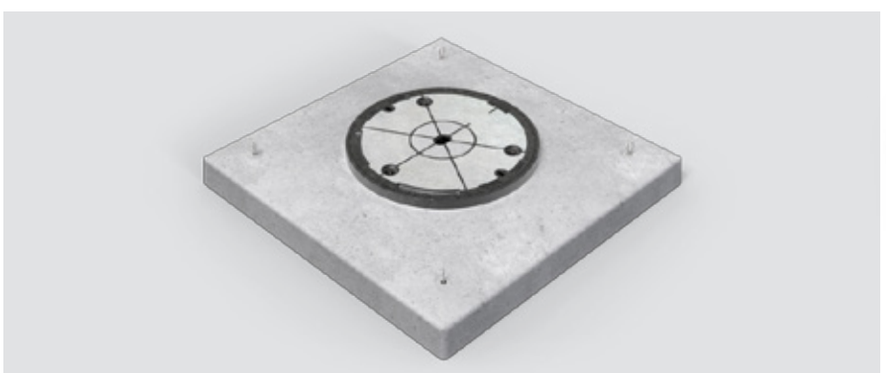

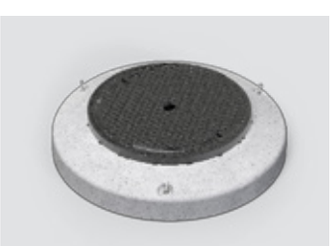
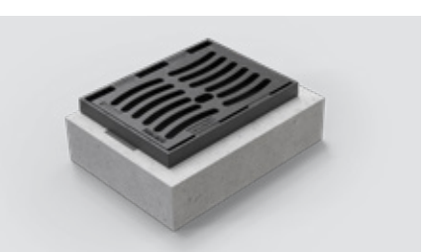
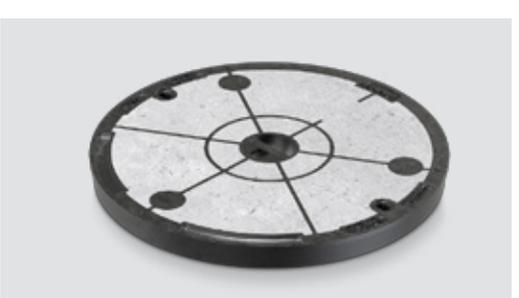
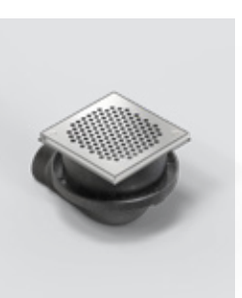

DUKTUS KEULA ALTECNO

ZEROWATERLOSS
vonroll-hydro.world

HYDRO

ZEROWATERLOSS

INHALTSVERZEICHNIS

4 Boden- und Deckeneinläufe, Abläufe

20 Stufen- und Flächenabdeckungen

46 Schachtabdeckungen

92 Strassenroste

117 Zubehör

ZEROWATERLOSS EINE VISION WIRD REALITÄT

Geschätzte Kunden und Geschäftspartner

Wasser ist die Grundlage des Lebens – eine Binsenwahrheit. Trotzdem (oder gerade deshalb) sind wir nicht bereit, für gutes, sauberes und sicheres Wasser den korrekten Preis zu zahlen, Investitionen so zu tätigen, dass Wasser in nachhaltigen Infrastrukturen sicher transportiert wird, dass seine Qualität erhalten bleibt, Diebstahl und Verschwendung verhindert werden.

Aus der jahrzehntelangen Beschäftigung mit der Wasserfrage hat VONROLL HYDRO das Mission Statement ZEROWATERLOSS entwickelt. Wir haben dabei gesehen, wie ZEROWATERLOSS zur globalen Herausforderung geworden ist. Der Sommer 2003 war der erste, der auch wasserreichen Ländern in Europa gezeigt hat, wie verletzlich die Grundlage unseres Lebens und unserer Lebensqualität ist. Das Jahr 2018 hat die (gerne verdrängte) Erinnerung aufgefrischt. Vielerorts sind seit Jahren sinkende Grundwasserspiegel zu registrieren und ein bedeutender Teil der weltweiten Migrationsbewegungen dürfte dem zunehmenden Wassermangel bzw. den Konflikten im Zusammenhang mit der Kontrolle von Wasserreserven geschuldet sein. Neben klimatischen Veränderungen sind Bevölkerungswachstum, Ansprüche an die Lebenshaltung, Raubbau und Ignoranz die wesentlichen Ursachen der Verknappung von Wasser. Wo vor kurzem noch der Aralsee war, gibt es heute trockene Bootsplätze in der Wüste und in vielen Ländern gehen über 50 % des energieintensiv in Entsalzungsanlagen gewonnenen Wassers auf dem Weg zum Verbraucher verloren.

Das Mission Statement ZEROWATERLOSS (www.zerowaterloss.world) definiert die Gegenthese: Wasser ist ein wesentlicher Teil des Generationenvertrags. Wir müssen Infrastrukturen heute mit qualitativ erstklassigen, langlebigen Komponenten bauen. Wasserqualität und Wasserverwendung sind durch innovative Produkte und Dienstleistungen (HYDROPORT und INFRAPORT als Grundlagen der Smart City und des Smart Village) zu überwachen und zu sichern. Dabei sind die für unsere Infrastrukturen nötigen Komponenten möglichst regional herzustellen. So fliessen unsere Werte, welche u. a. in den Arbeits- und Umweltschutzgesetzen reflektiert sind, in unsere Infrastrukturen. Durch kurze Transportwege werden gleichzeitig CO_2- und Abgasbelastungen minimiert.

Zusammen mit Ihnen, unseren Kunden und Geschäftspartnern, wollen wir ZEROWATERLOSS mit integrierten und aufeinander abgestimmten Produkten und Dienstleistungen weltweit Realität werden lassen. Der neue Gesamtkatalog VONROLL HYDRO 2020 bildet die solide Grundlage für ein gemeinsames Engagement und unsere Engineering-Teams freuen sich, Sie bei der Planung und Umsetzung von grossen und kleinen Infrastrukturprojekten begleiten zu dürfen.

ZEROWATERLOSS – damit Wasser auch für unsere Nachkommen eine sichere Lebensgrundlage bleibt.

Für die Unternehmen der VONROLL HYDRO-Gruppe

Jürg Brand
Präsident des Verwaltungsrates

Marta Lozano
Leiterin ZEROWATERLOSS

1

Wir anerkennen

den diskriminierungsfreien Zugang zu sauberem Wasser als universales Menschenrecht.

2

Wir engagieren uns

nicht mehr Wasser zu verwenden, als nachhaltig wieder zufliesst – unsere Kunden mit qualitativ gutem Wasser zu versorgen – gebrauchtes Wasser gereinigt in den Kreislauf zurückzuführen.

3

Wir bevorzugen

rezyklierte und rezyklierbare Materialien (möglichst ohne Degradierung), welche mit möglichst geringen CO_2- und Abgasbelastungen hergestellt und transportiert werden.

4

Wir respektieren

den Generationenvertrag, indem wir qualitativ hochwertige und langlebige Produkte und Dienstleistungen einsetzen und dafür einen korrekten Preis zahlen.

BODEN- UND DECKENEINLÄUFE, ABLÄUFE

Bodeneinlauf
3 t Radlast

Modell-Erklärung: 00 Grauguss Standard
Zubehör: Art. 116763 Bride, DN 100, Guss-PE, DE = 110 mm

Figur 1505

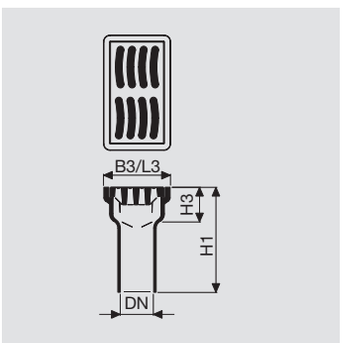

Typ	Modell	DN	B3	L3	H1	H3	Rost-breite	Rost-länge	Schlitz-breite		Schluck-vermögen	Artikel-Nr.		Preis / Stück
		mm	mm	mm	mm	mm	mm	mm	mm	kg	l/s			€
010	**00**	100	180	320	300	143	150	290	20	21	3.90	1505-010-00	□	**206.00**

Bodeneinlauf
1 t Radlast

Modell-Erklärung: 00 Grauguss Standard
Zubehör: Art. 116831 Bride, DN 60, Guss-PE, DE = 63 mm | Art. 116762 Bride, DN 80, Guss-PE, DE = 90 mm | Art. 116763 Bride, DN 100, Guss-PE, DE = 110 mm | Art. 116764 Bride, DN 125, Guss-PE, DE = 125 mm

Figur 1522

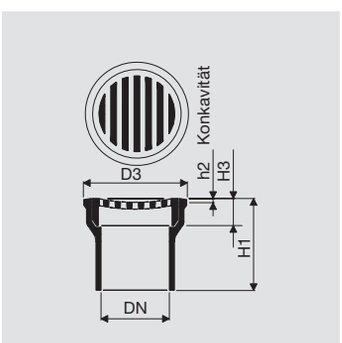

Typ	Modell	DN	D3	H1	H3	Rost Ø	h2	Schlitzbreite		Schluck-vermögen	Artikel-Nr.		Preis / Stück
		mm	mm	mm	mm	mm	mm	mm	kg	l/s			€
006	**00**	60	102	180	55	76	2	8	2.7	0.40	1522-006-00	□	**44.50**
008	**00**	80	124	180	55	95	4	10	3.7	0.80	1522-008-00	□	**58.00**
010	**00**	100	147	180	55	120	5	10	4.6	0.90	1522-010-00	□	**67.00**
012	**00**	125	175	180	55	145	6	10	6.5	1.00	1522-012-00	□	**84.50**

Lagerware □ | Auftragsfertigung ■ | Lieferung 7 Tage ● | Auf Anfrage ○

BODEN- UND DECKENEINLÄUFE, ABLÄUFE

Bodeneinlauf BODA 2000

2t Radlast | ohne Tassenrand | stufenlos höhenverstellbar | neigungsverstellbar | gem. Norm SN 592000 | Rost mit Rahmen verschraubt

Modell-Erklärung: 00 Tasse und Rahmen aus Grauguss, Rost aus Sphäroguss | 20 Tasse aus Grauguss, Rost und Rahmen aus rostfreiem Stahl 1.4301
Hinweise: geeignet bei einem Bodenbelag ohne Dichtungsbahn | nachträglicher Einbau des Geruchverschlusses möglich | H2 30–80 mm Modell 00, Guss | H2 25–80 mm Modell 20, rostfreier Stahl
Zubehör: Art. 116831 Bride, DN 60, Guss-PE, DE = 63 mm | Art. 116762 Bride, DN 80, Guss-PE, DE = 90 mm | Art. 116763 Bride, DN 100, Guss-PE, DE = 110 mm

Figur 1560

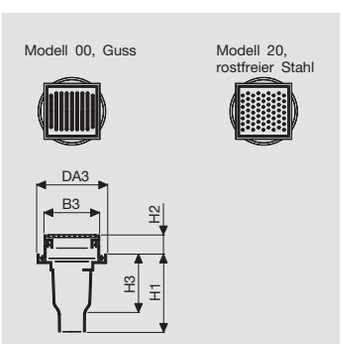

Typ	Modell	DN	DA3	B3	H1	H2	H3		Artikel-Nr.		Preis / Stück
		mm	mm	mm	mm	mm	mm	kg			€
106	**00**	60	192	150	197	30(25)–80	166	6.4	1560-106-00	□	**161.00**
106	**20**	60	192	150	197	30(25)–80	166	5	1560-106-20	□	**285.00**
108	**00**	80	243	200	255	30(25)–80	180	10.3	1560-108-00	□	**201.00**
108	**20**	80	243	200	255	30(25)–80	180	8.3	1560-108-20	□	**401.00**
110	**00**	100	243	200	255	30(25)–80	180	10.6	1560-110-00	□	**201.00**
110	**20**	100	243	200	255	30(25)–80	180	8.6	1560-110-20	□	**401.00**

Bodeneinlauf BODA 2000

2t Radlast | ohne Tassenrand | stufenlos höhenverstellbar | neigungsverstellbar | gem. Norm SN 592000 | Rost mit Rahmen verschraubt

Modell-Erklärung: 00 Tasse und Rahmen aus Grauguss, Rost aus Sphäroguss | 20 Tasse aus Grauguss, Rost und Rahmen aus rostfreiem Stahl 1.4301
Hinweise: geeignet bei einem Bodenbelag ohne Dichtungsbahn | H2 30–80 mm Modell 00, Guss | H2 25–80 mm Modell 20, rostfreier Stahl
Zubehör: Art. 116831 Bride, DN 60, Guss-PE, DE = 63 mm | Art. 116762 Bride, DN 80, Guss-PE, DE = 90 mm | Art. 116763 Bride, DN 100, Guss-PE, DE = 110 mm

Figur 1561

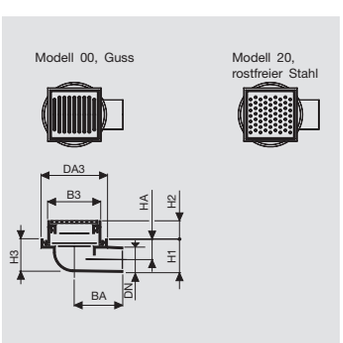

Typ	Modell	DN	DNA3	B3	H1	H2	H3	HA	BA		Artikel-Nr.		Preis / Stück
		mm	mm	mm	mm	mm	mm	mm	mm	kg			€
106	**00**	60	192	150	98	30(25)–80	94	63	137	6	1561-106-00	□	**165.00**
106	**20**	60	192	150	98	30(25)–80	94	63	137	4.6	1561-106-20	□	**312.00**
108	**00**	80	243	200	128	30(25)–80	123	84	184	9.6	1561-108-00	□	**206.00**
108	**20**	80	243	200	128	30(25)–80	123	84	184	7.6	1561-108-20	□	**431.00**
110	**00**	100	243	200	128	30(25)–80	123	74	185	9.6	1561-110-00	□	**206.00**
110	**20**	100	243	200	128	30(25)–80	123	74	185	7.6	1561-110-20	□	**431.00**

Lagerware □ | Auftragsfertigung ■ | Lieferung 7 Tage ● | Auf Anfrage ○

BODEN- UND DECKENEINLÄUFE, ABLÄUFE

Boden- und Dachwassereinlauf BODA 2000

2 t Radlast | Tassenrand für Dichtungsbahn | stufenlos höhenverstellbar | neigungsverstellbar | gem. Norm SN 592000 | Rost mit Rahmen verschraubt

Modell-Erklärung: 00 Tasse und Rahmen aus Grauguss, Rost aus Sphäroguss | 01 Tasse mit Flanschring und Rahmen aus Grauguss, Rost aus Sphäroguss | 20 Tasse aus Grauguss, Rost und Rahmen aus rostfreiem Stahl 1.4301 | 21 Tasse mit Flanschring aus Grauguss, Rost und Rahmen aus rostfreiem Stahl 1.4301

Hinweise: geeignet bei einem Bodenbelag mit Dichtungsbahn | nachträglicher Einbau des Geruchverschlusses möglich | H2 30–80 mm Modell 00, Guss | H2 25–80 mm Modell 20, rostfreier Stahl

Zubehör: Figur 3229 Pressdichtung | Art. 116831 Bride, DN 60, Guss-PE, DE = 63 mm | Art. 116762 Bride, DN 80, Guss-PE, DE = 90 mm | Art. 116763 Bride, DN 100, Guss-PE, DE = 110 mm

Figur 1570

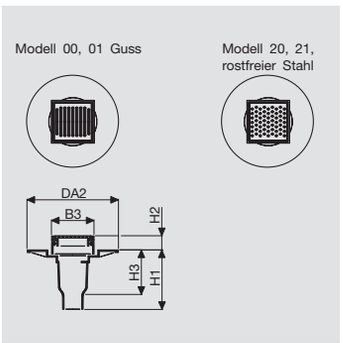

Typ	Modell	DN	DA2	B3	H1	H2	H3		Artikel-Nr.		Preis / Stück
		mm	mm	mm	mm	mm	mm	kg			€
106	**00**	60	382	150	197	30(25)–80	166	12.2	1570-106-00	□	**223.00**
106	**20**	60	382	150	197	30(25)–80	166	10.8	1570-106-20	□	**356.00**
108	**00**	80	433	200	255	30(25)–80	180	16.3	1570-108-00	□	**289.00**
108	**01**	80	433	200	255	30(25)–80	180	20	1570-108-01	□	**356.00**
108	**20**	80	433	200	255	30(25)–80	180	14.3	1570-108-20	□	**556.00**
108	**21**	80	433	200	255	30(25)–80	180	18	1570-108-21	□	**631.00**
110	**00**	100	433	200	255	30(25)–80	180	16.6	1570-110-00	□	**289.00**
110	**01**	100	433	200	255	30(25)–80	180	20.3	1570-110-01	□	**356.00**
110	**20**	100	433	200	255	30(25)–80	180	14.6	1570-110-20	□	**556.00**
110	**21**	100	433	200	255	30(25)–80	180	18.3	1570-110-21	□	**631.00**

Boden- und Dachwassereinlauf BODA 2000

2 t Radlast | Tassenrand für Dichtungsbahn | stufenlos höhenverstellbar | neigungsverstellbar | gem. Norm SN 592000 | Rost mit Rahmen verschraubt

Modell-Erklärung: 00 Tasse und Rahmen aus Grauguss, Rost aus Sphäroguss | 01 Tasse mit Flanschring und Rahmen aus Grauguss, Rost aus Sphäroguss | 20 Tasse aus Grauguss, Rost und Rahmen aus rostfreiem Stahl 1.4301 | 21 Tasse mit Flanschring aus Grauguss, Rost und Rahmen aus rostfreiem Stahl 1.4301

Hinweise: geeignet bei einem Bodenbelag ohne Dichtungsbahn | H2 30–80 mm Modell 00, Guss | H2 25–80 mm Modell 20, rostfreier Stahl

Zubehör: Figur 3229 Pressdichtung | Art. 116762 Bride, DN 80, Guss-PE, DE = 90 mm | Art. 116763 Bride, DN 100, Guss-PE, DE = 110 mm

Figur 1571

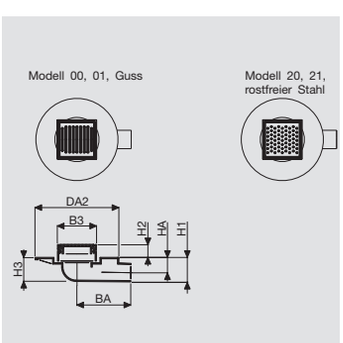

Typ	Modell	DN	DA2	B3	H1	H2	H3	HA	BA		Artikel-Nr.		Preis / Stück
		mm	mm	mm	mm	mm	mm	mm	mm	kg			€
108	**00**	80	433	200	126	30(25)–80	123	86	279	16.8	1571-108-00	□	**254.00**
108	**01**	80	433	200	126	30(25)–80	123	86	279	20.5	1571-108-01	□	**329.00**
108	**20**	80	433	200	126	30(25)–80	123	86	279	14.8	1571-108-20	□	**525.00**
108	**21**	80	433	200	126	30(25)–80	123	86	279	18.5	1571-108-21	□	**596.00**
110	**00**	100	433	200	126	30(25)–80	123	76	280	17.6	1571-110-00	□	**263.00**
110	**01**	100	433	200	126	30(25)–80	123	76	280	21.3	1571-110-01	□	**334.00**
110	**20**	100	433	200	126	30(25)–80	123	76	280	15.6	1571-110-20	□	**533.00**
110	**21**	100	433	200	126	30(25)–80	123	76	280	19.3	1571-110-21	□	**605.00**

Lagerware □ | Auftragsfertigung ■ | Lieferung 7 Tage ● | Auf Anfrage ○

BODEN- UND DECKENEINLÄUFE, ABLÄUFE

Regenwassereinlauf BODA 2000

nicht befahrbar | Tassenrand für Dichtungsbahn | mit Siebring, Laubfang | gem. Norm SN 592000

Modell-Erklärung: 20 Tasse aus Grauguss, Laubkorb und Siebring aus rostfreiem Stahl |
21 Tasse mit Flanschring aus Grauguss, Laubkorb und Siebring aus rostfreiem Stahl
Hinweise: geeignet für ein Kiesklebedach mit Dichtungsbahn | nachträglicher Einbau des Geruchverschlusses möglich | Siebring Lochdurchmesser 6 mm
Zubehör: Figur 3229 Pressdichtung | Art. 116763 Bride, DN 100, Guss-PE, DE = 110 mm

Figur 1580

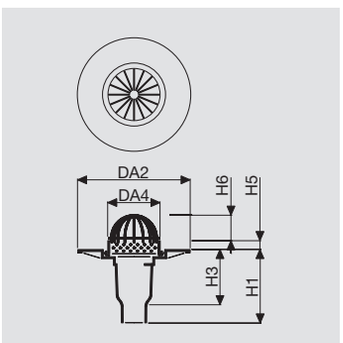

Typ	Modell	DN	DA2	DA4	H1	H3	H5	H6		Artikel-Nr.		Preis / Stück
		mm	mm	mm	mm	mm	mm	mm	kg			€
010	**20**	100	433	215	255	180	60	103	12.3	1580-010-20	□	**431.00**
010	**21**	100	433	215	255	180	60	103	16	1580-010-21	□	**498.00**

Regenwassereinlauf BODA 2000

nicht befahrbar | Tassenrand für Dichtungsbahn | mit Siebring, Laubfang | gem. Norm SN 592000

Modell-Erklärung: 20 Tasse aus Grauguss, Laubkorb und Siebring aus rostfreiem Stahl |
21 Tasse mit Flanschring aus Grauguss, Laubkorb und Siebring aus rostfreiem Stahl
Hinweise: geeignet bei einem Kiesklebedach mit Dichtungsbahn | Siebring Lochdurchmesser 6 mm
Zubehör: Figur 3229 Pressdichtung | Art. 116763 Bride, DN 100, Guss-PE, DE = 110 mm

Figur 1581

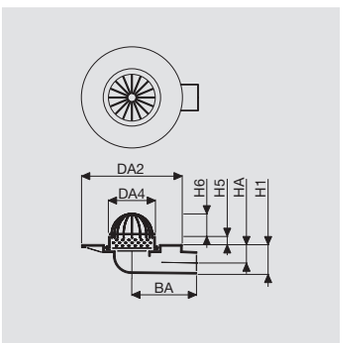

Typ	Modell	DN	DA2	DA4	H1	H5	H6	HA	BA		Artikel-Nr.		Preis / Stück
		mm	mm	mm	mm	mm	mm	mm	mm	kg			€
010	**20**	100	433	215	126	60	103	79	280	13.3	1581-010-20	□	**401.00**
010	**21**	100	433	215	126	60	103	79	280	17	1581-010-21	□	**467.00**

Lagerware □| Auftragsfertigung ■| Lieferung 7 Tage ● | Auf Anfrage ○

BODEN- UND DECKENEINLÄUFE, ABLÄUFE

Bodenablauf «Kappe» eckig

1 t Radlast | Abgang senkrecht | mit Geruchverschluss | grundiert, oder weiss epoxiert

Modell-Erklärung: 00 Grauguss Standard | 02 Grauguss, Gehäuse und Rost weiss epoxiert

Figur 1600

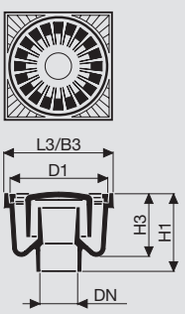

Typ	Modell	DN	L3	B3	D1	H1	H3		Artikel-Nr.		Preis / Stück
		mm	mm	mm	mm	mm	mm	kg			€
004	00	40	140	140	123	160	130	4.7	1600-004-00	□	75.50
004	02	40	140	140	123	160	130	4.7	1600-004-02	○	170.00
006	00	60	170	170	151	175	135	6.3	1600-006-00	□	94.00
006	02	60	170	170	151	175	135	6.3	1600-006-02	○	201.00
008	00	80	210	210	188	185	145	9.8	1600-008-00	□	134.00
008	02	80	210	210	188	185	145	9.8	1600-008-02	□	298.00
010	00	100	260	260	235	190	150	14.8	1600-010-00	□	183.00
010	02	100	260	260	235	190	150	14.8	1600-010-02	□	370.00

Bodenablauf «Kappe» rund

1 t Radlast | mit Geruchverschluss | grundiert, oder weiss epoxiert

Modell-Erklärung: 00 Grauguss Standard | 02 Grauguss, Gehäuse und Rost weiss epoxiert

Figur 1601

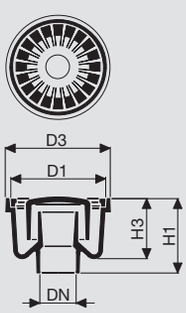

Typ	Modell	DN	D1	D3	H1	H3		Artikel-Nr.		Preis / Stück
		mm	mm	mm	mm	mm	kg			€
004	00	40	123	140	160	130	4.2	1601-004-00	□	89.00
004	02	40	123	140	160	130	4.2	1601-004-02	○	174.00
006	00	60	151	170	175	135	5.8	1601-006-00	□	103.00
006	02	60	151	170	175	135	5.8	1601-006-02	○	196.00
008	00	80	188	210	185	145	9	1601-008-00	□	130.00
008	02	80	188	210	185	145	9	1601-008-02	○	272.00
010	00	100	235	260	190	150	12.5	1601-010-00	□	178.00
010	02	100	235	260	190	150	12.5	1601-010-02	□	352.00

Lagerware □| Auftragsfertigung ■| Lieferung 7 Tage ● | Auf Anfrage ○

BODEN- UND DECKENEINLÄUFE, ABLÄUFE

Bodenablauf «Tulpe» eckig

1 t Radlast | mit Geruchverschluss | grundiert, oder weiss epoxiert

Modell-Erklärung: 00 Grauguss Standard | 02 Grauguss, Gehäuse und Rost weiss epoxiert

Figur 1603

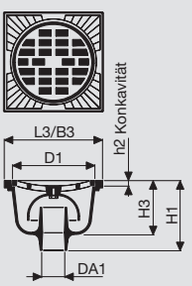

Typ	Modell	DN	L3	B3	D1	H1	H3	h2		Artikel-Nr.		Preis / Stück
		mm	mm	mm	mm	mm	mm	mm	kg			€
003	00	32	145	145	113	115	90	8	3	1603-003-00	□	62.50
003	02	32	145	145	113	115	90	8	3	1603-003-02	□	108.00
004	00	40	160	160	128	120	90	8	3.7	1603-004-00	□	71.50
004	02	40	160	160	128	120	90	8	3.7	1603-004-02	□	138.00
005	00	54	200	200	169	145	110	12	6	1603-005-00	□	80.00
005	02	54	200	200	169	145	110	12	6	1603-005-02	□	178.00

Bodenablauf «Tulpe» rund

1 t Radlast | mit Geruchverschluss | grundiert, oder weiss epoxiert

Modell-Erklärung: 00 Grauguss Standard | 02 Grauguss, Gehäuse und Rost weiss epoxiert

Figur 1607

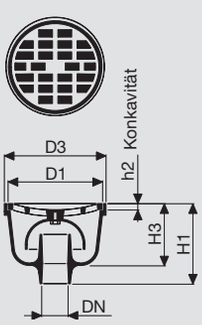

Typ	Modell	DN	D1	D3	H1	H3	h2		Artikel-Nr.		Preis / Stück
		mm	mm	mm	mm	mm	mm	kg			€
003	00	32	113	130	115	90	8	2.2	1607-003-00	□	53.50
003	02	32	113	130	115	90	8	2.2	1607-003-02	○	108.00
004	00	40	128	145	120	90	8	3.3	1607-004-00	□	67.00
004	02	40	128	145	120	90	8	3.3	1607-004-02	○	130.00
005	00	50	169	185	145	110	12	4.8	1607-005-00	□	89.00
005	02	50	169	185	145	110	12	4.8	1607-005-02	○	157.00

Lagerware □| Auftragsfertigung ■| Lieferung 7 Tage ● | Auf Anfrage ○

BODEN- UND DECKENEINLÄUFE, ABLÄUFE

Bodenablauf «Kappe» rund

1 t Radlast | Abgang waagrecht | mit Geruchverschluss | grundiert, oder weiss epoxiert

Modell-Erklärung: 00 Grauguss Standard | 02 Grauguss, Gehäuse und Rost weiss epoxiert

Figur 1630

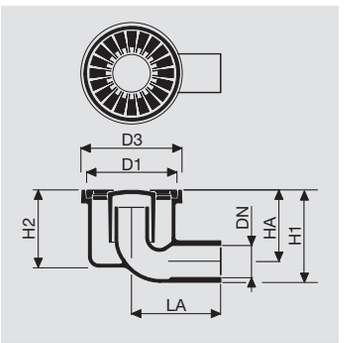

Typ	Modell	DN	D1	D3	H1	H2	HA	LA		Artikel-Nr.		Preis / Stück
		mm	mm	mm	mm	MM	mm	mm	kg			€
006	**00**	60	151	168	160	130	125	150	5.2	1630-006-00	□	**108.00**
006	**02**	60	151	168	160	130	125	150	5.2	1630-006-02	□	**210.00**

Bodenablauf «Kappe» rund

2 t Radlast | ohne Tassenrand | stufenlos höhenverstellbar | neigungsverstellbar | gem. Norm SN 592000 | Rost mit Rahmen verschraubt | mit Geruchverschluss

Modell-Erklärung: 00 Tasse und Rahmen aus Grauguss, Rost aus Sphäroguss |
20 Tasse aus Grauguss, Rost und Rahmen aus rostfreiem Stahl 1.4301
Hinweise: geeignet bei einem Bodenbelag ohne Dichtungsbahn | H2 30–80 mm Modell 00, Guss | H2 25–80 mm Modell 20, rostfreier Stahl
Zubehör: Art. 116831 Bride, DN 60, Guss-PE, DE = 63 mm | Art. 116762 Bride, DN 80, Guss-PE, DE = 90 mm |
Art. 116763 Bride, DN 100, Guss-PE, DE = 110 mm

Figur 1660

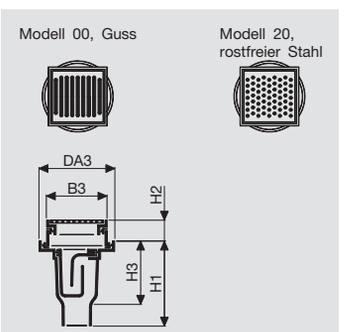

Typ	Modell	DN	DA3	B3	H1	H2	H3		Artikel-Nr.		Preis / Stück
		mm	mm	mm	mm	mm	mm	kg			€
106	**00**	60	192	150	197	30(25)–80	166	6.7	1660-106-00	□	**227.00**
106	**20**	60	192	150	197	30(25)–80	166	5.3	1660-106-20	□	**374.00**
108	**00**	80	243	200	255	30(25)–80	180	10.7	1660-108-00	□	**223.00**
108	**20**	80	243	200	255	30(25)–80	180	8.7	1660-108-20	□	**427.00**
110	**00**	100	243	200	255	30(25)–80	180	11	1660-110-00	□	**223.00**
110	**20**	100	243	200	255	30(25)–80	180	9	1660-110-20	□	**427.00**

Lagerware □ | Auftragsfertigung ■ | Lieferung 7 Tage ● | Auf Anfrage ○

BODEN- UND DECKENEINLÄUFE, ABLÄUFE

Bodenablauf BODA 2000

2t Radlast | ohne Tassenrand | stufenlos höhenverstellbar | neigungsverstellbar | gem. Norm SN 592000 | Rost mit Rahmen verschraubt | mit Geruchverschluss

Modell-Erklärung: 00 Tasse und Rahmen aus Grauguss, Rost aus Sphäroguss |
20 Tasse aus Grauguss, Rost und Rahmen aus rostfreiem Stahl 1.4301
Hinweise: geeignet bei einem Bodenbelag ohne Dichtungsbahn | H2 30–80 mm Modell 00, Guss | H2 25–80 mm Modell 20, rostfreier Stahl
Zubehör: Art. 116831 Bride, DN 60, Guss-PE, DE = 63 mm | Art. 116762 Bride, DN 80, Guss-PE, DE = 90 mm |
Art. 116763 Bride, DN 100, Guss-PE, DE = 110 mm

Figur 1661

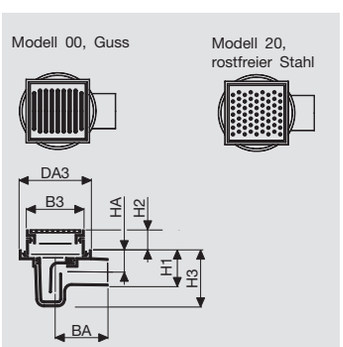

Typ	Modell	DN	DA3	B3	H1	H2	H3	HA	BA		Artikel-Nr.		Preis / Stück
		mm	mm	mm	mm	mm	mm	mm	mm	kg			€
106	**00**	60	192	150	98	30(25)–80	160	63	137	7	1661-106-00	□	**196.00**
106	**20**	60	192	150	98	30(25)–80	160	63	137	5.6	1661-106-20	□	**342.00**
108	**00**	80	243	200	128	30(25)–80	191	84	184	11.4	1661-108-00	□	**227.00**
108	**20**	80	243	200	128	30(25)–80	191	84	184	9.4	1661-108-20	□	**463.00**
110	**00**	100	243	200	128	30(25)–80	191	74	184	11.5	1661-110-00	□	**249.00**
110	**20**	100	243	200	128	30(25)–80	191	74	184	9.5	1661-110-20	□	**459.00**

Bodenablauf BODA 2000

2t Radlast | ohne Tassenrand | stufenlos höhenverstellbar | neigungsverstellbar | mit hinterem Einlauf | gem. Norm SN 592000 | Rost mit Rahmen verschraubt | mit Geruchverschluss

Modell-Erklärung: 00 Tasse und Rahmen aus Grauguss, Rost aus Sphäroguss |
20 Tasse aus Grauguss, Rost und Rahmen aus rostfreiem Stahl 1.4301
Hinweise: geeignet bei einem Bodenbelag ohne Dichtungsbahn | H2 30–80 mm Modell 00, Guss | H2 25–80 mm Modell 20, rostfreier Stahl
Zubehör: Art. 116831 Bride, DN 60, Guss-PE, DE = 63 mm | Art. 116763 Bride, DN 100, Guss-PE, DE = 110 mm

Figur 1662

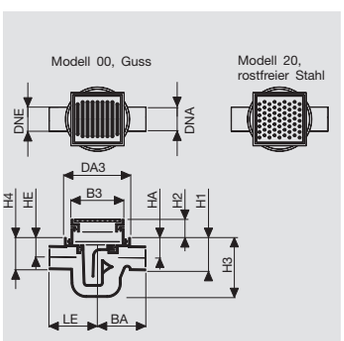

Typ	Modell	DNA	DNE	DA3	B3	H1	H2	H3	H4	HA	BA	HE	LE		Artikel-Nr.		Preis / Stück
		mm	mm	mm	mm	mm	mm	mm	mm	mm	mm	mm	mm	kg			€
110	**00**	100	60	243	200	129	30(25)–80	222	109	74	185	75	185	12.6	1662-110-00	□	**240.00**
110	**20**	100	60	243	200	129	30(25)–80	222	109	74	185	75	185	10.6	1662-110-20	□	**467.00**

Lagerware □ | Auftragsfertigung ■ | Lieferung 7 Tage ● | Auf Anfrage ○

BODEN- UND DECKENEINLÄUFE, ABLÄUFE

Bodenablauf BODA 2000

2t Radlast | Tassenrand für Dichtungsbahn | stufenlos höhenverstellbar | neigungsverstellbar | gem. Norm SN 592000 | Rost mit Rahmen verschraubt | mit Geruchverschluss

Modell-Erklärung: 00 Tasse und Rahmen aus Grauguss, Rost aus Sphäroguss | 01 Tasse mit Flanschring und Rahmen aus Grauguss, Rost aus Sphäroguss | 20 Tasse aus Grauguss, Rost und Rahmen aus rostfreiem Stahl 1.4301 | 21 Tasse mit Flanschring aus Grauguss, Rost und Rahmen aus rostfreiem Stahl 1.4301

Hinweiss: geeignet bei einem Bodenbelag mit Dichtungsbahn | H2 30–80 mm Modell 00, Guss | H2 25–80 mm Modell 20, rostfreier Stahl

Zubehör: Figur 3229 Pressdichtung | Art. 116831 Bride, DN 60, Guss-PE, DE = 63 mm | Art. 116762 Bride, DN 80, Guss-PE, DE = 90 mm | Art. 116763 Bride, DN 100, Guss-PE, DE = 110 mm

Figur 1670

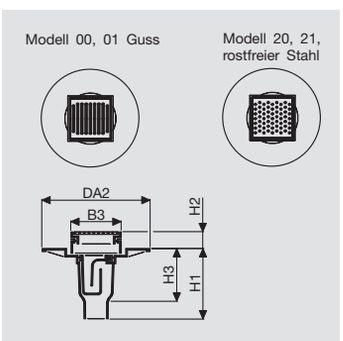

Typ	Modell	DN	DA2	B3	H1	H2	H3		Artikel-Nr.		Preis / Stück
		mm	mm	mm	mm	mm	mm	kg			€
106	**00**	60	382	150	197	30(25)-80	166	12.5	1670-106-00	□	**249.00**
106	**20**	60	382	150	197	30(25)-80	166	11.1	1670-106-20	□	**396.00**
108	**00**	80	433	200	255	30(25)-80	180	16.7	1670-108-00	□	**308.00**
108	**01**	80	433	200	255	30(25)-80	180	20.4	1670-108-01	□	**383.00**
108	**20**	80	433	200	255	30(25)-80	180	14.7	1670-108-20	□	**582.00**
108	**21**	80	433	200	255	30(25)-80	180	18.4	1670-108-21	□	**640.00**
110	**00**	100	433	200	255	30(25)-80	180	17	1670-110-00	□	**308.00**
110	**01**	100	433	200	255	30(25)-80	180	20.7	1670-110-01	□	**383.00**
110	**20**	100	433	200	255	30(25)-80	180	15	1670-110-20	□	**582.00**
110	**21**	100	433	200	255	30(25)-80	180	18.7	1670-110-21	□	**645.00**

Bodenablauf BODA 2000

2t Radlast | Tassenrand für Dichtungsbahn | stufenlos höhenverstellbar | neigungsverstellbar | gem. Norm SN 592000 | Rost mit Rahmen verschraubt | mit Geruchverschluss

Modell-Erklärung: 00 Tasse und Rahmen aus Grauguss, Rost aus Sphäroguss | 01 Tasse mit Flanschring und Rahmen aus Grauguss, Rost aus Sphäroguss 20 Tasse aus Grauguss, Rost und Rahmen aus rostfreiem Stahl 1.4301 | 21 Tasse mit Flanschring aus Grauguss, Rost und Rahmen aus rostfreiem Stahl 1.4301

Hinweise: geeignet bei einem Bodenbelag mit Dichtungsbahn | H2 30–80 mm Modell 00, Guss | H2 25–80 mm Modell 20, rostfreier Stahl

Zubehör: Figur 3229 Pressdichtung | Art. 116762 Bride, DN 80, Guss-PE, DE = 90 mm | Art. 116763 Bride, DN 100, Guss-PE, DE = 110 mm

Figur 1671

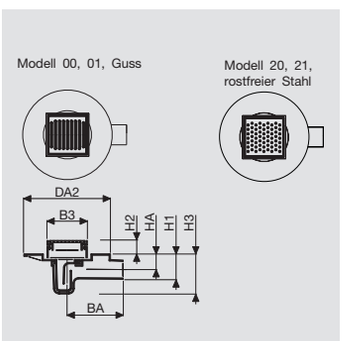

Typ	Modell	DN	DA2	B3	H1	H2	H3	HA	BA		Artikel-Nr.		Preis / Stück
		mm	mm	mm	mm	mm	mm	mm	mm	kg			€
108	**00**	80	433	200	131	30(25)–80	191	86	279	20.2	1671-108-00	□	**285.00**
108	**01**	80	433	200	131	30(25)–80	191	86	279	23.9	1671-108-01	□	**356.00**
108	**20**	80	433	200	131	30(25)–80	191	86	279	18.2	1671-108-20	□	**552.00**
108	**21**	80	433	200	131	30(25)–80	191	86	279	21.9	1671-108-21	□	**627.00**
110	**00**	100	433	200	131	30(25)–80	191	76	280	18.7	1671-110-00	□	**294.00**
110	**01**	100	433	200	131	30(25)–80	191	76	280	22.4	1671-110-01	□	**365.00**
110	**20**	100	433	200	131	30(25)–80	191	76	280	16.7	1671-110-20	□	**565.00**
110	**21**	100	433	200	131	30(25)–80	191	76	280	20.4	1671-110-21	□	**631.00**

Lagerware □ | Auftragsfertigung ■ | Lieferung 7 Tage ● | Auf Anfrage ○

BODEN- UND DECKENEINLÄUFE, ABLÄUFE

Figur 1700, 1701, 1705 und 1706

Zu diesen Figuren sind folgende Ersatzteile erhältlich

Zubhör: Figur 3220; Verriegelungsschlüssel zu Figuren 1700, 1701, 1705 und 1706

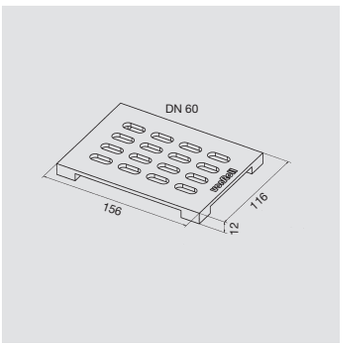

Roste in rostfreiem Stahl 1.4301		Artikel-Nr.		Preis / Stück €
156 x 116 x 12	zu DN 60	888 000	□	94.00
225 x 155 x 27	zu DN 80	888 036	□	147.00
323 x 223 x 30	zu DN 100	888 303	□	147.00

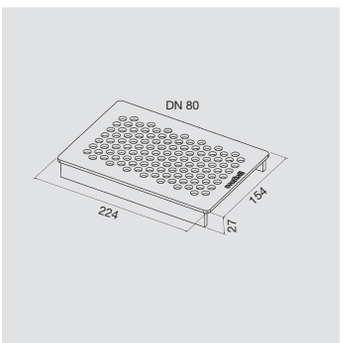

Putzdeckel / Verschlusszapfen		Artikel-Nr.		Preis / Stück €
Ø 80	zu DN 80	890 505	□	44.50
Ø 100	zu DN 100	890 506	□	62.50

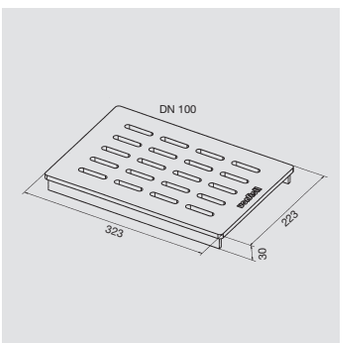

Dichtung zu Putzdeckel		Artikel-Nr.		Preis / Stück €
Ø 80	zu DN 80	893 762	□	8.90
Ø 100	zu DN 100	893 768	□	8.90

Lagerware □| Auftragsfertigung ■| Lieferung 7 Tage ● | Auf Anfrage ○

BODEN- UND DECKENEINLÄUFE, ABLÄUFE

Bodenablauf

1 t Radlast | mit Schlammeimer | mit Geruchverschluss

Modell-Erklärung: 00 Grauguss Standard

Figur 1724

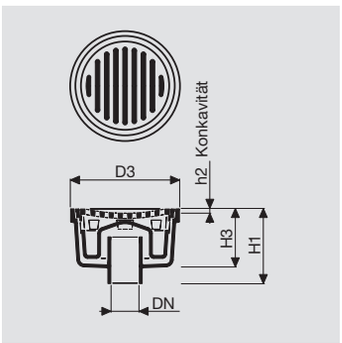

Typ	Modell	DN	D3	H1	H3	Rost Ø	h2		Artikel-Nr.		Preis / Stück
		mm	mm	mm	mm	mm	mm	kg			€
008	**00**	80	300	230	167	248	10	21.5	1724-008-00	□	**347.00**

Bodenablauf

1 t Radlast Grauguss Rost gewölbt | 2 t Radlast Rost rostfreier Stahl flach | mit Schlammeimer | mit Reinigungsöffnung | mit Geruchverschluss

Modell-Erklärung: 00 Grauguss Standard | 20 Rost rostfreier Stahl
Hinweise: Neigung Auslauf 1,5° | Reinigungsdeckel mit Schraubenzieher öffnen

Figur 1731

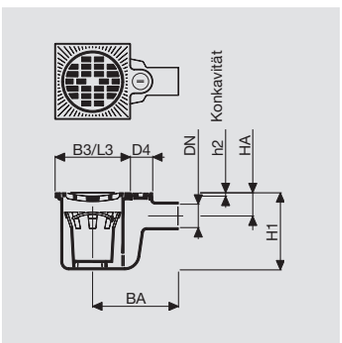

Typ	Modell	DN	B3/L3	D4	H1	HA	BA	Rost Ø	h2		Artikel-Nr.		Preis / Stück
		mm	mm	mm	mm	mm	mm	mm	mm	kg			€
006	**00**	60	200	60	200	65	230	167	12	13	1731-006-00	□	**303.00**
160	**20**	60	200	60	200	65	230	169	0	12	1731-106-20	□	**578.00**

Lagerware □ | Auftragsfertigung ■ | Lieferung 7 Tage ● | Auf Anfrage ○

BODEN- UND DECKENEINLÄUFE, ABLÄUFE

Bodenablauf «Stadt Basel»

1 t Radlast | mit Schlammeimer | mit Reinigungsöffnung | mit Geruchverschluss

Modell-Erklärung: 00 Grauguss Standard
Hinweise: Neigung Auslauf 3°
Zubehör: Figur 3220 Verriegelungsschlüssel

Figur 1784

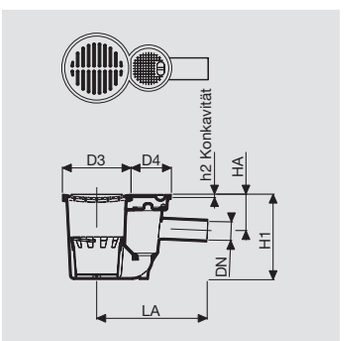

Typ	Modell	DN	D3	D4	H1	HA	LA	Rost Ø	h2		Artikel-Nr.		Preis / Stück
		mm	mm	mm	mm	mm	mm	mm	mm	kg			€
010	**00**	100	332	200	420	180	540	306	10	63	1784-010-00	□	**901.00**

Bodenwasserabläufe «Stadt Basel»					
Figur 1784	Figur 1785	Figur 1791	Figur 1792	Figur 1793	Figur 1794
ohne Rückstauverschluss	ohne Rückstauverschluss	mit Rückstauverschluss	mit Rückstauverschluss	mit Rückstauverschluss	mit Rückstauverschluss
–	–	Gummikugel	Gummikugel	Gummikugel	Gummikugel
–	–	–	–	mit Spindel verschliessbar	mit Spindel verschliessbar
–	mit hinterem Einlauf	–	mit hinterem Einlauf	mit hinterem Einlauf	–

Bodenablauf «Stadt Basel»

1 t Radlast | mit hinterem Einlauf | mit Schlammeimer | mit Reinigungsöffnung | mit Geruchverschluss

Modell-Erklärung: 00 Grauguss Standard
Hinweise: Neigung Auslauf 3°
Zubehör: Figur 3220 Verriegelungsschlüssel

Figur 1785

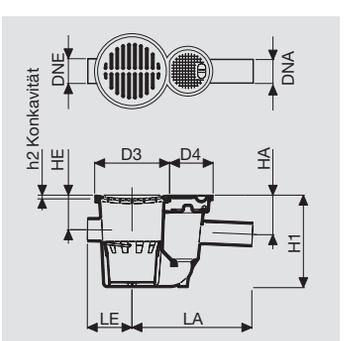

Typ	Modell	DNA	DNE	D3	D4	H1	HA	LA	HE	LE	Rost Ø	h2		Artikel-Nr.		Preis / Stück
		mm	mm	mm	mm	mm	mm	mm	mm	mm	mm	mm	kg			€
010	**00**	100	100	332	200	420	180	540	155	200	306	10	63	1784-010-00	□	**901.00**

Bodenwasserabläufe «Stadt Basel»					
Figur 1784	Figur 1785	Figur 1791	Figur 1792	Figur 1793	Figur 1794
ohne Rückstauverschluss	ohne Rückstauverschluss	mit Rückstauverschluss	mit Rückstauverschluss	mit Rückstauverschluss	mit Rückstauverschluss
–	–	Gummikugel	Gummikugel	Gummikugel	Gummikugel
–	–	–	–	mit Spindel verschliessbar	mit Spindel verschliessbar
–	mit hinterem Einlauf	–	mit hinterem Einlauf	mit hinterem Einlauf	–

Lagerware □| Auftragsfertigung ■| Lieferung 7 Tage ● | Auf Anfrage ○

BODEN- UND DECKENEINLÄUFE, ABLÄUFE

Bodenablauf «Stadt Basel»

1 t Radlast | mit Rückstauverschluss | mit Schlammeimer | mit Reinigungsöffnung | mit Geruchverschluss

Modell-Erklärung: 00 Grauguss Standard
Hinweise: der Rückstauverschluss erfolgt durch die vom Rückstauwasser auf den Ventilsitz gepresste Gummikugel | Neigung Auslauf 1,5°
Zubehör: Figur 3220 Verriegelungsschlüssel

Figur 1791

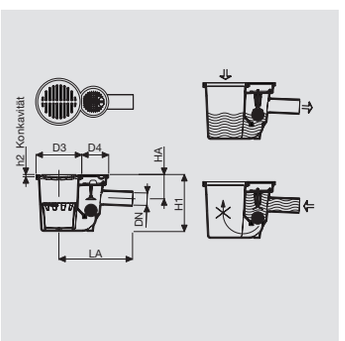

Typ	Modell	DN	D3	D4	H1	HA	LA	Rost Ø	h2		Artikel-Nr.		Preis / Stück
		mm	mm	mm	mm	mm	mm	mm	mm	kg			€
010	**00**	100	332	200	420	180	540	306	10	63	1791-010-00	□	**1'040.00**

Bodenwasserabläufe «Stadt Basel»					
Figur 1784	Figur 1785	Figur 1791	Figur 1792	Figur 1793	Figur 1794
ohne Rückstauverschluss	ohne Rückstauverschluss	mit Rückstauverschluss	mit Rückstauverschluss	mit Rückstauverschluss	mit Rückstauverschluss
–	–	Gummikugel	Gummikugel	Gummikugel	Gummikugel
–	–	–	–	mit Spindel verschliessbar	mit Spindel verschliessbar
–	mit hinterem Einlauf	–	mit hinterem Einlauf	mit hinterem Einlauf	–

Bodenablauf «Stadt Basel»

1 t Radlast | mit Rückstauverschluss | mit hinterem Einlauf | mit Schlammeimer | mit Reinigungsöffnung | mit Geruchverschluss

Modell-Erklärung: 00 Grauguss Standard
Hinweise: der Rückstauverschluss erfolgt durch die vom Rückstauwasser auf den Ventilsitz gepresste Gummikugel | Neigung Auslauf 1,5°
Zubehör: Figur 3220 Verriegelungsschlüssel

Figur 1792

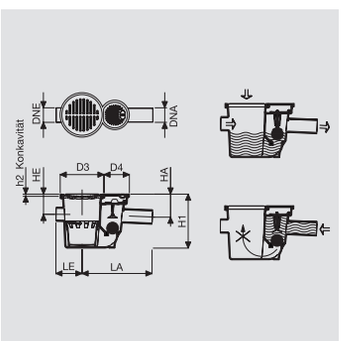

Typ	Modell	DNA	DNE	D3	D4	H1	HA	LA	HE	LE	Rost Ø	h2		Artikel-Nr.		Preis / Stück
		mm	mm	mm	mm	mm	mm	mm	mm	mm	mm	mm	kg			€
010	**00**	100	100	332	200	420	180	540	155	200	306	10	65	1792-010-00	□	**1'040.00**

Bodenwasserabläufe «Stadt Basel»					
Figur 1784	Figur 1785	Figur 1791	Figur 1792	Figur 1793	Figur 1794
ohne Rückstauverschluss	ohne Rückstauverschluss	mit Rückstauverschluss	mit Rückstauverschluss	mit Rückstauverschluss	mit Rückstauverschluss
–	–	Gummikugel	Gummikugel	Gummikugel	Gummikugel
–	–	–	–	mit Spindel verschliessbar	mit Spindel verschliessbar
–	mit hinterem Einlauf	–	mit hinterem Einlauf	mit hinterem Einlauf	–

Lagerware □ | Auftragsfertigung ■ | Lieferung 7 Tage ● | Auf Anfrage ○

BODEN- UND DECKENEINLÄUFE, ABLÄUFE

Bodenablauf «Stadt Basel»

1 t Radlast | mit Rückstauverschluss | mit hinterem Einlauf | mit Schlammeimer | mit Reinigungsöffnung | mit Geruchverschluss

Modell-Erklärung: 00 Grauguss Standard
Hinweise: der Rückstauverschluss erfolgt durch die vom Rückstauwasser auf den Ventilsitz gepresste Gummikugel | die Kugel kann durch Hinunterschrauben der Spindel festgehalten werden | Neigung Auslauf 1,5°
Zubehör: Figur 3220 Verriegelungsschlüssel

Figur 1793

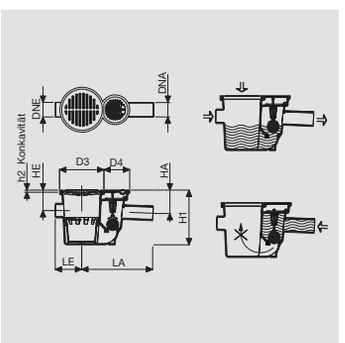

Typ	Modell	DNA	DNE	D3	D4	H1	HA	LA	HE	LE	Rost Ø	h2		Artikel-Nr.		Preis / Stück
		mm	mm	mm	mm	mm	mm	mm	mm	mm	mm	mm	kg			€
010	**00**	100	100	332	200	420	180	540	155	200	306	10	66	1793-010-00	□	**1'150.00**

Bodenwasserabläufe «Stadt Basel»					
Figur 1784	Figur 1785	Figur 1791	Figur 1792	Figur 1793	Figur 1794
ohne Rückstauverschluss	ohne Rückstauverschluss	mit Rückstauverschluss	mit Rückstauverschluss	mit Rückstauverschluss	mit Rückstauverschluss
–	–	Gummikugel	Gummikugel	Gummikugel	Gummikugel
–	–	–	–	mit Spindel verschliessbar	mit Spindel verschliessbar
–	mit hinterem Einlauf	–	mit hinterem Einlauf	mit hinterem Einlauf	–

Bodenablauf «Stadt Basel»

1 t Radlast | mit Rückstauverschluss | mit Schlammeimer | mit Reinigungsöffnung | mit Geruchverschluss

Modell-Erklärung: 00 Grauguss Standard
Hinweise: der Rückstauverschluss erfolgt durch die vom Rückstauwasser auf den Ventilsitz gepresste Gummikugel | die Kugel kann durch Hinunterschrauben der Spindel festgehalten werden | Neigung Auslauf 1,5°
Zubehör: Figur 3220 Verriegelungsschlüssel

Figur 1794

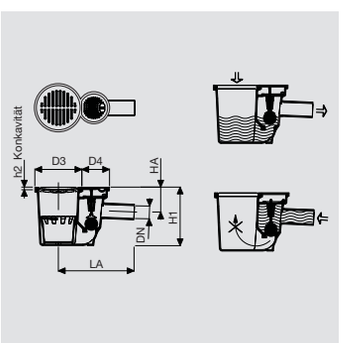

Typ	Modell	DN	D3	D4	H1	HA	LA	Rost Ø	h2		Artikel-Nr.		Preis / Stück
		mm	mm	mm	mm	mm	mm	mm	mm	kg			€
010	**00**	100	332	200	420	180	540	306	10	64	1794-010-00	□	**1'150.00**

Bodenwasserabläufe «Stadt Basel»					
Figur 1784	Figur 1785	Figur 1791	Figur 1792	Figur 1793	Figur 1794
ohne Rückstauverschluss	ohne Rückstauverschluss	mit Rückstauverschluss	mit Rückstauverschluss	mit Rückstauverschluss	mit Rückstauverschluss
–	–	Gummikugel	Gummikugel	Gummikugel	Gummikugel
–	–	–	–	mit Spindel verschliessbar	mit Spindel verschliessbar
–	mit hinterem Einlauf	–	mit hinterem Einlauf	mit hinterem Einlauf	–

Lagerware □ | Auftragsfertigung ■ | Lieferung 7 Tage ● | Auf Anfrage ○

BODEN- UND DECKENEINLÄUFE, ABLÄUFE

Bodenablauf

nicht befahrbar | mit manuellem Rückstauverschluss | mit Geruchveschluss

Modell-Erklärung: 00 Grauguss Standard
Hinweise: Der Rückstauverschluss erfolgt durch Umkehren und Verriegeln des Einsatzes (geschlossene Seite nach unten) | Neigung Auslauf 1,5°
Zubehör: Figur 3220 Verriegelungsschlüssel

Figur 1799

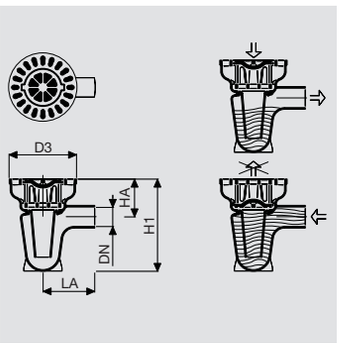

Typ	Modell	DN	D3	H1	HA	LA	Einsatz Ø		Artikel-Nr.		Preis / Stück
		mm	mm	mm	mm	mm	mm	kg			€
006	**00**	60	200	277	103	160	114	9.5	1799-006-00	□	**223.00**

Bodenablauf «Glocke»

nicht befahrbar | mit hinterem Einlauf | mit Schlammeimer | mit manuellem Rückstauverschluss | mit Geruchverschluss

Modell-Erklärung: 00 Grauguss Standard
Hinweise: Der Rückstauverschluss erfolgt durch Umkehren und Verriegeln des Einsatzes (geschlossene Seite nach unten) |
Der Einlauf (DNE) kann mit einem Gewindezapfen 2 Zoll (95579) verschlossen werden | Neigung Auslauf 1,5°
Zubehör: Figur 3220 Verriegelungsschlüssel

Figur 1801

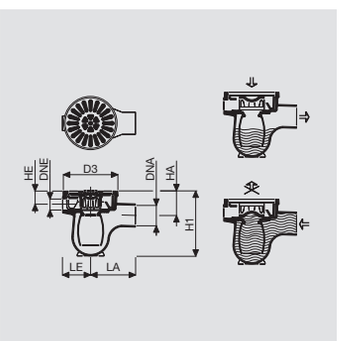

Typ	Modell	DNA	DNE	D3	H1	HA	LA	HE	LE	Rost Ø		Artikel-Nr.		Preis / Stück
		mm	Zoll	mm	mm	mm	mm	mm	mm	mm	kg			€
010	**00**	100	2"	265	320	125	225	65	135	250	21	1792-010-00	□	**538.00**

Lagerware □| Auftragsfertigung ■| Lieferung 7 Tage ● | Auf Anfrage ○

BODEN- UND DECKENEINLÄUFE, ABLÄUFE

Bodenablauf «Glocke»

nicht befahrbar | mit Rückstauverschluss | mit hinterem Einlauf | mit Schlammeimer | mit manuellem und automat. Rückstauverschluss | mit Geruchverschluss

Modell-Erklärung: 00 Grauguss Standard

Hinweise: Der Verschluss erfolgt durch die vom Rückstauwasser gegen den Ventilsitz gepresste Gummikugel. Das System mit der schwimmenden Kugel funktioniert dann, wenn der Wasserdruck genügend stark ist, um die Kugel gegen die Lippendichtung zu pressen. Bei ungenügendem Wasserdruck ist der Einsatz umzukehren und zu verriegeln, um eine absolute Dichtheit zu erzielen. Durch Umkehren und Verriegeln des Rückstaueinsatzes kann der Ablauf zudem fest verschlossen werden. (geschlossene Seite nach unten). Kugel und Ventilsitz müssen periodisch gereinigt werden | Der Einlauf (DNE) kann mit einem Gewindezapfen 2 Zoll (95579) verschlossen werden | Neigung Auslauf 1,5°

Zubehör: Figur 3220 Verriegelungsschlüssel

Figur 1802

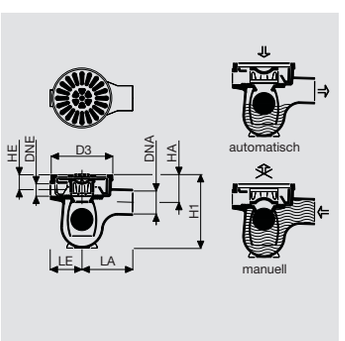

Typ	Modell	DNA	DNE	D3	H1	HA	LA	HE	LE	Rost Ø		Artikel-Nr.		Preis / Stück
		mm	Zoll	mm	mm	mm	mm	mm	mm	mm	kg			€
010	**00**	100	2"	265	320	125	225	65	135	250	21.5	1802-010-00	□	**676.00**

Lagerware □| Auftragsfertigung ■| Lieferung 7 Tage ● | Auf Anfrage ○

STUFEN- UND FLÄCHENABDECKUNGEN

Stufenabdeckung

vollflächige Schachtabdeckung | Bordsteinblende aufklappbar | Klasse D400 | Vollguss-Deckel mit Hexagonalnoppen | Wasserdicht mit Elastomerdichtung Model 37 | mit Aushebenischen

Modell-Erklärung: 03 Beide Deckel mit Riegelverschluss | 37 Beide Deckel mit Riegelverschluss und Dichtung
Anleitung: Der Fahrbahndeckel kann herausgezogen werden ohne die Bordsteinblende zu lösen | Die Bordsteinblende ist aufklapp- und heraushebbar
Zubehör: Figur 3270 Verriegelungsschlüssel | Figur 3274 Haken zum Abheben

Figur 2006

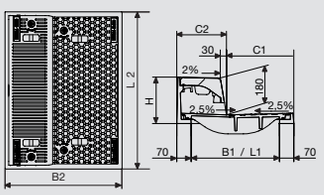

Typ	Modell	Lichte B1 mm	x	Weite L1 mm	B2 mm	L2 mm	C1 mm	C2 mm	H mm	Rahmen kg	oberer Deckel kg	unterer Deckel kg	total kg	Artikel-Nr.	Preis / Stück €
001	03	430	x	625	570	765	328	242	226	56	29	50	135	2006-001-03	○
001	37	430	x	625	570	765	328	242	226	56	29	50	135	2006-001-37	○
003	03	590	x	790	730	930	335	395	229	95	60	97	252	2006-003-03	○
003	37	590	x	790	730	930	335	395	229	95	60	97	252	2006-003-37	○

Stufenabdeckung

vollflächige Schachtabdeckung, Einlaufrost | Bordsteinblende aufklappbar | Klasse D400 | Rost zu Figur 2006 mit Hexagonalnoppen | mit Aushebenischen

Modell-Erklärung: 03 Beide Deckel mit Riegelverschluss
Anleitung: Der Fahrbahndeckel kann herausgezogen werden ohne die Bordsteinblende zu lösen | Die Bordsteinblende ist aufklapp- und heraushebbar
Zubehör: Figur 3270 Verriegelungsschlüssel | Figur 3274 Haken zum Abheben

Figur 2007

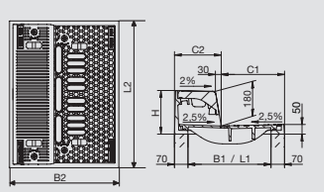

Typ	Modell	Lichte B1 mm	x	Weite L1 mm	B2 mm	L2 mm	C1 mm	C2 mm	H mm	Rahmen kg	oberer Deckel kg	unterer Deckel kg	total kg	Artikel-Nr.	Preis / Stück €
001	03	430	x	625	570	765	328	242	226	56	29	49	134	2007-001-03	○

Lagerware □ | Auftragsfertigung ■ | Lieferung 7 Tage ● | Auf Anfrage ○

STUFEN- UND FLÄCHENABDECKUNGEN

Stufenabdeckung

Rahmen 2-teilig, Höhe variabel | Vollguss-Deckel | 10 t Radlast | Deckel aufklappbar | Handgriff

Modell-Erklärung: 00 ohne Verschluss
Hinweise: mit Einlaufrost siehe Figur 2011 | Bordsteinhöhe ≥ 180 mm

Figur 2010

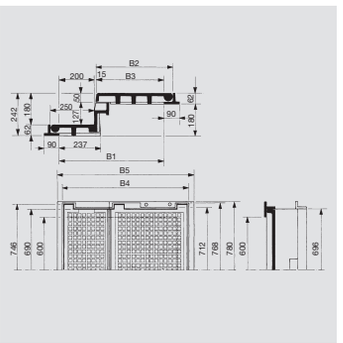

Typ	Modell	B1	B2	B3	B4	B5	Rahmen	oberer Deckel	unterer Deckel	total	Artikel-Nr.	Preis / Stück
		mm	mm	mm	mm	mm	kg	kg	kg	kg		€
046	**00**	400	235	185	520	580	28.0	38.5	53	119.5	2010-046-00	○

Stufenabdeckung

Rahmen 2-teilig, Höhe variabel | Vollguss-Deckel-Rost | 10 t Radlast | unterer Deckel als Rost | Deckel und Rost aufklappbar | mit Handgriff

Modell-Erklärung: 00 ohne Verschluss
Hinweise: Abdeckung kann auch als Einlauf verwendet werden | Vollguss-Deckel siehe Figur 2010 | Bordsteinhöhe ≥ 180 mm

Figur 2011

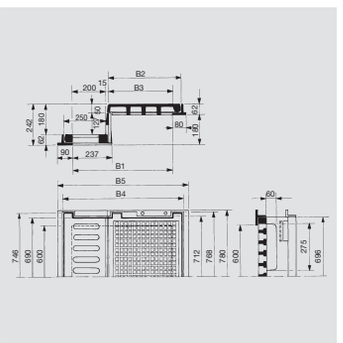

Typ	Modell	B1	B2	B3	B4	B5	Rahmen	oberer Deckel	unterer Deckel	total	Artikel-Nr.	Preis / Stück
		mm	mm	mm	mm	mm	kg	kg	kg	kg		€
046	**00**	400	235	185	520	580	28.0	38.5	56	122.5	2011-046-00	○

Lagerware □ | Auftragsfertigung ■ | Lieferung 7 Tage ● | Auf Anfrage ○

STUFEN- UND FLÄCHENABDECKUNGEN

Stufenabdeckung

Vollguss-Stufenabdeckung einteilig | 10 t Radlast (250) | mit Dichtung | mit Kontrolldeckel | Schlüssellöcher | bearbeitete Sitzflächen

Modell-Erklärung: 02 mit Schraubverschluss
Zubehör: Figur 3240 Schlüssel

Figur 2020

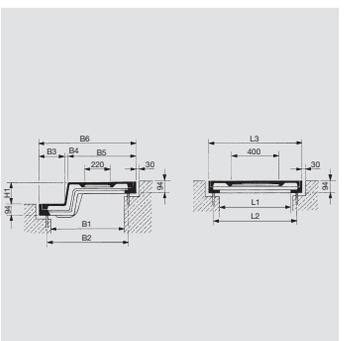

Typ	Modell	B1	B2	B3	B4	B5	B6	L1	L2	L3	H1	Rahmen	Deckel	Kontroll-deckel	total	Artikel-Nr.	Preis / Stück
		mm	mm	mm	mm	mm	mm	mm	mm	mm	mm	kg	kg	kg	kg		€
067	**02**	600	657	260	30	490	780	700	800	880	180	83	130	17	230	2020-067-02	○

Stufenabdeckung

Klasse C250 | Vollguss-Deckel | eine Reihe | mit Schlüssellöchern | für langsam rollenden Verkehr

Modell-Erklärung: 00 Stahlrahmen, Gussdeckel ohne Verschluss | 10 Stahlrahmen, Gussdeckel ohne Verschluss, mit Betonsockel
Hinweise: grössere Längen auf Anfrage | lieferbar mit Betonsockel und verzinktem Winkeleisenrahmen (Winkeleisen 50 x 50 x 8)
Zubehör: Figur 3240 Aushebeschlüssel | Art. 565220 Gummiprofil (Einlage in einer Längsfuge bei mehrteiligen Abdeckungen)

Figur 2310

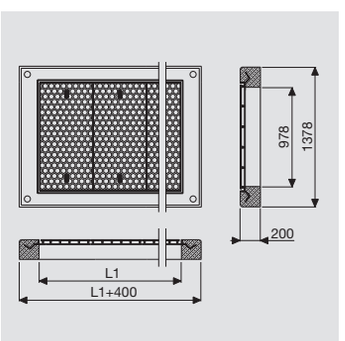

Typ	Modell	L1	Anzahl Deckel	Deckel Breite	Deckel Länge	Deckel Auflagehöhe	Deckel	Rahmen	Rahmen + Sockel	total	Artikel-Nr.	Preis / Stück
		mm	mm	mm	mm	mm	kg	kg	kg	kg		€
A00	**00**	526	1	1058	520	42	75	23	422	497	2310-A00-00	○
A00	**10**	526	1	1058	520	42	75	23	422	497	2310-A00-10	○
AA0	**00**	1048	2	1058	520	42	75	30	540	681	2310-AA0-00	○
AA0	**10**	1048	2	1058	520	42	75	30	540	681	2310-AA0-10	○
AA0	**00**	1569	3	1058	520	42	75	37	657	864	2310-AA0-00	○
AA0	**10**	1569	3	1058	520	42	75	37	657	864	2310-AA0-10	○
AA0	**00**	2090	4	1058	520	42	75	44	774	1047	2310-AA0-00	○
AA0	**10**	2090	4	1058	520	42	75	44	774	1047	2310-AA0-10	○
AA0	**00**	2612	5	1058	520	42	75	51	893	1232	2310-AA0-00	○
AA0	**10**	2612	5	1058	520	42	75	51	893	1232	2310-AA0-10	○
AA0	**00**	3133	6	1058	520	42	75	57	1008	1413	2310-AA0-00	○
AA0	**10**	3133	6	1058	520	42	75	57	1008	1413	2310-AA0-10	○

Lagerware □ | Auftragsfertigung ■ | Lieferung 7 Tage ● | Auf Anfrage ○

STUFEN- UND FLÄCHENABDECKUNGEN

Schachtabdeckung TRIROLL

Klasse D400 | gemäss Norm EN 124 | Vollguss-Dreieckdeckel | Stahlrahmen verzinkt | Sitzflächen unbearbeitet | nicht dicht | mit einbruchhemmender Verriegelung

Modell-Erklärung: 02 mit Riegelverschluss einbruchhemmend | 12 mit Riegelverschluss einbruchhemmend und Betonsockel
Anleitung: Die Dreieckdeckel sind in der markierten Reihenfolge einzusetzen
Hinweise: Beim Aufklappwinkel 105° rasten die Deckel in die Rückschlag-Sicherung | Beim Aufklappwinkel 90° können die Deckel ausgehoben werden
Zubehör: Figur 3282 Schlüssel TRIROLL

Figur 2425 ME

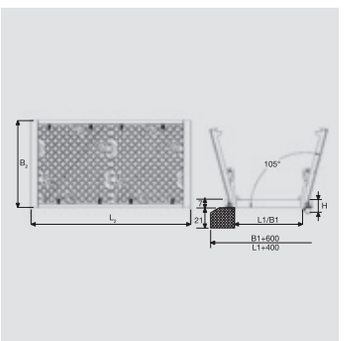

Typ	Modell	Anzahl Felder	B1 mm	L1 mm	B_2 mm	L_2 mm	H Einbauhöhe mm	Rahmen kg	Rahmen + Betonsockel kg	Dreieck-deckel kg	Artikel-Nr.	Preis / Stück €
K1C	02	1	750	750	910	910	140	43	503	2 x 49	2425ME-K1C-02	○
K1C	12	1	750	750	910	910	140	43	503	2 x 49	2425ME-K1C-12	○
K2C	02	2	750	1500	910	1660	140	61	736	4 x 49	2425ME-K2C-02	○
K2C	12	2	750	1500	910	1660	140	61	736	4 x 49	2425ME-K2C-12	○
K3C	02	3	750	2250	910	2410	140	81	969	6 x 49	2425ME-K3C-02	○
K3C	12	3	750	2250	910	2410	140	81	969	6 x 49	2425ME-K3C-12	○

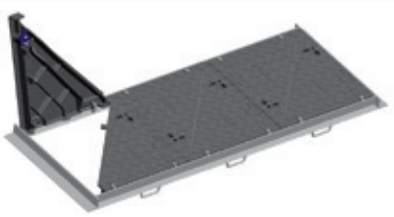

Schachtabdeckung ROLLMATIC (Einzelabdeckung)

Klasse B125 | Vollguss-Deckel, Guss-Winkelrahmen | ruts€este Hexagonalnoppen | Sitz- und seitliche Flächen bearbeitet | mit Schlüssellöchern | tagwasserdicht* | spiel- und klapperfrei

Modell-Erklärung: 02 mit Schraubverschluss | 12 mit Schraubverschluss und Betonsockel
Hinweise: Auslaufmodell, verfügbar solange Vorrat | *unter normalen Umständen tagwasserdicht
Zubehör: Figur 3235 Aushebeschlüssel mit Anpressschraube | Figur 3240 Aushebeschlüssel | Figur 3244 Aushebewerkzeug ROLLMATIC | Art. 95694 Dicht-Fett

Figur 2521E

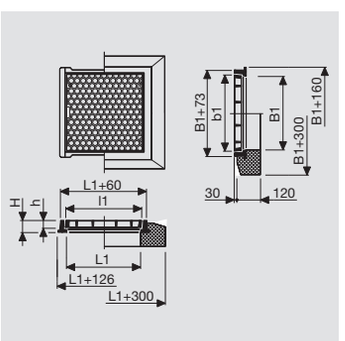

Typ	Modell	B1 mm	L1 mm	H mm	b1 mm	l1 mm	h	Rahmen kg	Rahmen + Sockel kg	pro Deckel kg	Artikel-Nr.	Preis / Stück €
C00	02	450	450	62	508	495	50	20	124	30	2521E-C00-02	○
C00	12	450	450	62	508	495	50	20	124	30	2521E-C00-12	○
E00	02	600	600	62	658	645	50	25	155	51	2521E-E00-02	○
E00	12	600	600	62	658	645	50	25	155	51	2521E-E00-12	○
J00	02	750	750	62	808	645	50	30	171	68	2521E-J00-02	○
J00	12	750	750	62	808	645	50	30	171	68	2521E-J00-12	○
F00	02	750	750	62	808	795	50	31	186	75	2521E-F00-02	○
F00	12	750	750	62	808	795	50	31	186	75	2521E-F00-12	○

Lagerware □ | Auftragsfertigung ■ | Lieferung 7 Tage ● | Auf Anfrage ○

STUFEN- UND FLÄCHENABDECKUNGEN

Schachtabdeckung ROLLMATIC (Mehrteilig, eine Reihe)

Bestehend aus Guss-Winkelrahmen und variable Anzahl Deckel | Klasse B125 | Vollguss-Deckel | rutschfeste Hexagonalnoppen | Sitz- und seitliche Flächen bearbeitet | mit Schlüssellöchern | tagwasserdicht* | spiel- und klapperfrei

Modell-Erklärung: 02 mit Schraubverschluss | 12 mit Schraubverschluss und Betonsockel
Hinweise: andere Lösungen sind auf Anfrage realisierbar | Erklärung zu den Typen: z.B. CC0 = Kombination der Deckel Typ C | Bezeichnung der Deckel: Siehe Figur 2521E Typen C, E, F und J | *unter normalen Umständen tagwasserdicht
Anleitung: Erklärungen betreffend Einbau und Montage siehe Kap. 7 «Anwendung»

Figur 2521ME

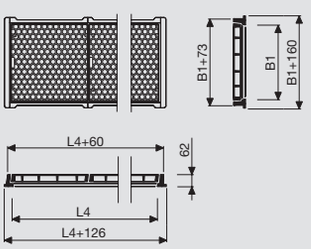

Typ	Lichte Breite B1 mm	Lichte Länge L4 mm	Anzahl Deckel	Modell		Preis / Stück €
CC0	450	945	2C	02	12	O
	450	1440	3C	02	12	O
	450	1935	4C	02	12	O
	450	2430	5C	02	12	O
	450	2925	6C	02	12	O
	450	3420	7C	02	-	O
	450	3915	8C	02	-	O
	450	4410	9C	02	-	O
EE0	600	1245	2E	02	12	O
	600	1890	3E	02	12	O
	600	2535	4E	02	12	O
	600	3180	5E	02	-	O
	600	3825	6E	02	-	O
	600	4470	7E	02	-	O
	600	5115	8E	02	-	O
	600	5760	9E	02	-	O
JJ0	750	1245	2J	02	12	O
	750	1890	3J	02	12	O
	750	2535	4J	02	12	O
	750	3180	5J	02	12	O
	750	3825	6J	02	-	O
	750	4470	7J	02	-	O
	750	5115	8J	02	-	O
	750	5760	9J	02	-	O
FJ0	750	1395	1F 1J	02	12	O
	750	1395	1F 1J	02	-	O
	750	2190	2F 1J	02	12	O
	750	2040	1F 2J	02	12	O
	750	3630	3F 2J	02	-	O
	750	5070	4F 3J	02	-	O
	750	5320	3F 4J	02	-	O
	750	6510	5F 4J	02	-	O
	750	7205	6F 4J	02	-	O
FF0	750	1545	2F	02	12	O
	750	2340	3F	02	12	O
	750	3135	4F	02	12	O
	750	3930	5F	02	-	O
	750	4725	6F	02	-	O
	750	5520	7F	02	-	O
	750	6315	8F	02	-	O
	750	7110	9F	02	-	O

Lagerware □ | Auftragsfertigung ■ | Lieferung 7 Tage ● | Auf Anfrage O

STUFEN- UND FLÄCHENABDECKUNGEN

Schachtabdeckung ROLLMATIC (Mehrteilig, mehrere Reihen)

bestehend aus Guss-Winkelrahmen, abnehmbaren Trägern INP240 und variable Anzahl Deckel | Klasse B125 | Vollguss-Deckel | rutschfeste Hexagonalnoppen | Sitz- und seitliche Flächen bearbeitet | mit Schlüssellöchern | spiel- und klapperfrei

Modell-Erklärung: 02 mit Schraubverschluss

Hinweise: andere Lösungen sind auf Anfrage realisierbar | Erklärung zu den Typen: z.B. CC2 = Kombination der Deckel C mit 2 abnehmbaren Trägern
Bezeichnung der Deckel: Siehe Figur 2521E, Typen C, E, F und J | Abdeckungen MM müssen immer durch unsere Fachleute montiert und eingebaut werden

Anleitung: Erklärungen betreffend Einbau und Montage siehe Kap. 7 «Anwendung»

Figur 2521MM

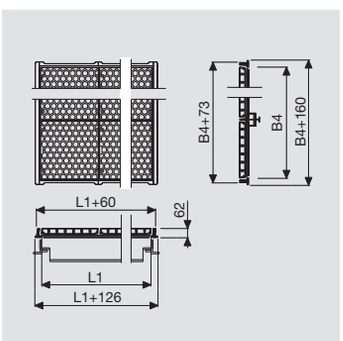

Typ	Lichte Breite B4 mm	Lichte Länge L1 mm	Anzahl Deckel	Modell	Preis / Stück €
EE1	1266	1245	4E	02	○
	1266	1890	6E	02	○
	1266	2535	8E	02	○
	1266	3180	10E	02	○
EJ1	1416	1245	2E 2J	02	○
	1416	1890	3E 3J	02	○
	1416	2535	4E 4J	02	○
	1416	3180	5E 5J	02	○
CC2	1482	1440	9C	02	○
	1482	1935	12C	02	○
	1482	2430	15C	02	○
	1482	2925	18C	02	○
JJ1	1566	1245	4j	02	○
	1566	1890	6J	02	○
	1566	2535	8J	02	○
	1566	3180	10J	02	○
FF1	1566	1545	4F	02	○
	1566	2340	6F	02	○
	1566	3135	8F	02	○
	1566	3930	10F	02	○
EE2	1932	1245	6E	02	○
	1932	1890	9E	02	○
	1932	2535	12E	02	○
	1932	3180	15E	02	○
FF2	2382	1545	6F	02	○
	2382	2310	9F	02	○
	2382	3135	12F	02	○
	2382	3930	15F	02	○
EE3	2598	1245	8E	02	○
	2598	1890	12E	02	○
	2598	2535	16E	02	○
	2598	3180	20E	02	○
FF3	3198	1545	8F	02	○
	3198	2340	12F	02	○
	3198	3135	16F	02	○
	3198	3930	20F	02	○
FF4	4014	1545	10F	02	○
	4014	2340	15F	02	○
	4014	3135	20F	02	○
	4014	3930	25F	02	○
EE6	4596	1245	14E	02	○
	4596	1890	21E	02	○
	4596	2535	28E	02	○
	4596	3180	35E	02	○
FF5	4830	1545	12F	02	○
	4830	2340	18F	02	○
	4830	3135	24F	02	○
	4830	3930	30F	02	○

Lagerware □| Auftragsfertigung ■| Lieferung 7 Tage ● | Auf Anfrage ○

STUFEN- UND FLÄCHENABDECKUNGEN

Schachtabdeckung ROLLMATIC (Einzelabdeckung)

Klasse C250 | Vollguss-Deckel, Guss-Winkelrahmen | rutschfeste Hexagonalnoppen | Sitz- und seitliche Flächen bearbeitet | mit Schlüssellöchern | tagwasserdicht* | spiel- und klapperfrei

Modell-Erklärung: 02 mit Schraubverschluss | 12 mit Schraubverschluss und Betonsockel
Hinweise: *unter normalen Umständen tagwasserdicht
Zubehör: Figur 3235 Aushebeschlüssel mit Anpressschraube | Figur 3240 Aushebeschlüssel | Figur 3244 Aushebewerkzeug ROLLMATIC | Art. 95694 Dicht-Fett | zu Modell 02/12 Innensechskantschlüssel 8 für M10 Schrauben

Figur 2523E

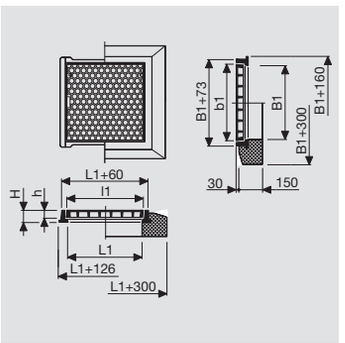

Typ	Modell	B1	L1	H	b1	l1	h	Rahmen	Rahmen + Sockel	pro Deckel	Artikel-Nr.	Preis / Stück
		mm	mm	mm	mm	mm		kg	kg	kg		€
C00	02	450	450	62	508	495	50	20	150	45	2523E-C00-02	○
C00	12	450	450	62	508	495	50	20	150	45	2523E-C00-12	○
E00	02	600	600	62	658	645	50	25	187	80	2523E-E00-02	○
E00	12	600	600	62	658	645	50	25	187	80	2523E-E00-12	○
F00	02	750	750	62	808	795	50	31	274	108	2523E-F00-02	○
F00	12	750	750	62	808	795	50	31	274	108	2523E-F00-12	○
G00	02	900	900	62	958	945	50	35	317	148	2523E-G00-02	○
G00	12	900	900	62	958	945	50	35	317	148	2521E-G00-12	○

Lagerware □| Auftragsfertigung ■| Lieferung 7 Tage ● | Auf Anfrage ○

STUFEN- UND FLÄCHENABDECKUNGEN

Schachtabdeckung ROLLMATIC (Mehrteilig, Eine Reihe)

bestehend aus Guss-Winkelrahmen und variable Anzahl Deckel | Klasse C250 | Vollguss-Deckel | rutschfeste Hexagonalnoppen | Sitz- und seitliche Flächen bearbeitet | mit Schlüssellöchern | tagwasserdicht* | spiel- und klapperfrei

Modell-Erklärung: 02 mit Schraubverschluss | 12 mit Schraubverschluss und Betonsockel
Hinweise: andere Lösungen sind auf Anfrage realisierbar | Erklärungen zu den Typen: z.B. CC0 = Kombination der Deckel Typ C | Bezeichnung der Deckel: Siehe Figur 2523E Typen C, E, F und G | *unter normalen Umständen tagwasserdicht
Anleitung: Erklärungen betreffend Einbau und Montage siehe Kap. 7 «Anwendung»

Figur 2523ME

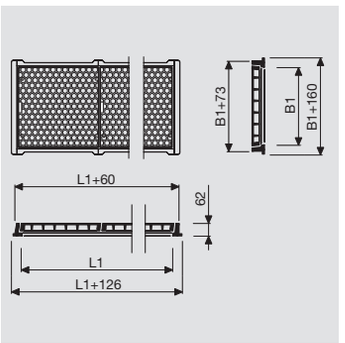

Typ	Lichte Breite B1 mm	Lichte Länge L1 mm	Anzahl Deckel	Modell		Preis / Stück €
CC0	450	945	2C	02	12	○
	450	1440	3C	02	12	○
	450	1935	4C	02	12	○
	450	2430	5C	02	12	○
	450	2925	6C	02	12	○
	450	3420	7C	02	-	○
	450	3915	8C	02	-	○
	450	4410	9C	02	-	○
EE0	600	1245	2E	02	12	○
	600	1890	3E	02	12	○
	600	2535	4E	02	12	○
	600	3180	5E	02	12	○
	600	3825	6E	02	-	○
	600	4470	7E	02	-	○
	600	5115	8E	02	-	○
	600	5760	9E	02	-	○
FF0	750	1545	2F	02	12	○
	750	2340	3F	02	12	○
	750	3135	4F	02	12	○
	750	3930	5F	02	-	○
	750	4725	6F	02	-	○
	750	5520	7F	02	-	○
	750	6315	8F	02	-	○
	750	7110	9F	02	-	○
GG0	900	1845	2G	02	12	○
	900	2790	3G	02	12	○
	900	3735	4G	02	-	○
	900	4680	5G	02	-	○
	900	5625	6G	02	-	○
	900	6570	7G	02	-	○
	900	7515	8G	02	-	○
	900	8460	9G	02	-	○

Lagerware □ | Auftragsfertigung ■ | Lieferung 7 Tage ● | Auf Anfrage ○

STUFEN- UND FLÄCHENABDECKUNGEN

Schachtabdeckung ROLLMATIC (Mehrteilig, Mehrere Reihen)

bestehend aus Guss-Winkelrahmen, abnehmbaren Trägern INP240 und variable Anzahl Deckel | Klasse C250 | Vollguss-Deckel | rutschfeste Hexagonalnoppen | Sitz- und seitliche Flächen bearbeitet | mit Schlüssellöchern | für langsam rollenden Verkehr | spiel- und klapperfrei

Modell-Erklärung: 02 mit Schraubverschluss
Hinweise: andere Lösungen sind auf Anfrage realisierbar | Erklärung zu den Typen: z.B. EE1 = Kombination der Deckel Typ E mit 1 abnehmbaren Träger | Bezeichnung der Deckel: Siehe Figur 2523E, Typen C, E, F und G | Abeckungen MM müssen immer durch unsere Fachleute montiert und eingebaut werden | Erklärungen betreffend Einbau und Montage siehe Kap. 7 «Anwendung»

Figur 2523MM

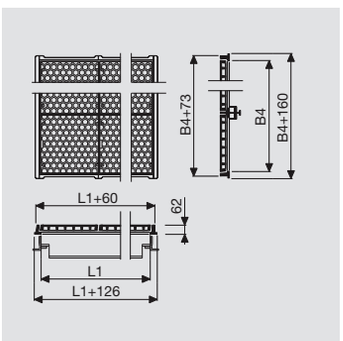

Typ	Lichte Breite B4 mm	Lichte Länge L1 mm	Anzahl Deckel	Modell	Preis / Stück €
EE1	1266	1245	4E	02	○
	1266	1890	6E	02	○
	1266	2535	8E	02	○
	1266	3180	10E	02	○
CC2	1482	1440	9C	02	○
	1482	1935	12C	02	○
	1482	2430	15C	02	○
	1482	2935	18C	02	○
FF1	1566	1545	4F	02	○
	1566	2340	6F	02	○
	1566	3135	8F	02	○
	1566	3930	10F	02	○
GG1	1866	1845	4G	02	○
	1866	2790	6G	02	○
	1866	3735	8G	02	○
	1866	4680	10G	02	○
EE2	1932	1245	6E	02	○
	1932	1890	9E	02	○
	1932	2535	12E	02	○
	1932	3180	15E	02	○
FF2	2382	1545	6F	02	○
	2382	2340	9F	02	○
	2382	3135	12F	02	○
	2382	3930	15F	02	○
EE3	2598	1245	8E	02	○
	2598	1890	12E	02	○
	2598	2535	16E	02	○
	2598	3180	20E	02	○
GG2	2832	1845	6G	02	○
	2832	2790	9G	02	○
	2832	3735	12G	02	○
	2832	4680	15G	02	○
FF3	3198	1545	8F	02	○
	3198	2340	12F	02	○
	3198	3135	16F	02	○
	3198	3930	20F	02	○
GG3	3798	1845	8G	02	○
	3798	2790	12G	02	○
	3798	3735	15G	02	○
	3798	4680	20G	02	○
FF4	4014	1545	10F	02	○
	4014	2340	15F	02	○
	4014	3135	20F	02	○
	4014	3930	25F	02	○
EE6	4596	1245	14E	02	○
	4596	1890	21E	02	○
	4596	2535	28E	02	○
	4596	3180	35E	02	○

Lagerware □ | Auftragsfertigung ■ | Lieferung 7 Tage ● | Auf Anfrage ○

STUFEN- UND FLÄCHENABDECKUNGEN

Schachtabdeckung ROLLMATIC (Mehrteilig, Mehrere Reihen) (Fortsetzung)

Figur 2523MM

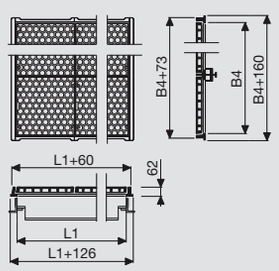

Typ	Lichte Breite B4 mm	Lichte Länge L1 mm	Anzahl Deckel	Modell	Preis / Stück €
GG4	4764	1845	10G	02	○
	4764	2790	15G	02	○
	4764	3735	20G	02	○
	4764	4680	25G	02	○
FF5	4830	1545	12F	02	○
	4830	2340	18F	02	○
	4830	3135	24F	02	○
	4830	3930	30F	02	○

Schachtabdeckung ROLLMATIC (Einzelabdeckung)

Klasse D400 | Vollguss-Deckel, Guss-Doppelrahmen | rutschfeste Hexagonalnoppen | Sitz- und seitliche Flächen bearbeitet | mit Schlüssellöchern | tagwasserdicht* | spiel- und klapperfrei

Modell-Erklärung: 02 mit Schraubverschluss | 12 mit Schraubverschluss und Betonsockel
Hinweise: *unter normalen Umständen tagwasserdicht
Zubehör: Figur 3235 Aushebeschlüssel mit Anpressschraube | Figur 3240 Aushebeschlüssel | Figur 3244 Aushebewerkzeug ROLLMATIC | Art. 95694 Dicht-Fett | zu Modell 02/12 Innensechskantschlüssel 8 für M10 Schrauben

Figur 2525E

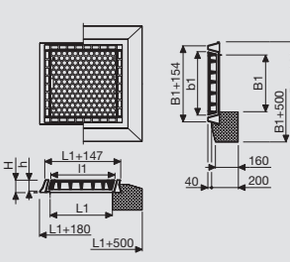

Typ	Modell	B1 mm	L1 mm	H mm	b1 mm	l1 mm	h	Rahmen kg	Rahmen + Sockel kg	pro Deckel kg	Artikel-Nr.	Preis / Stück €
A00	02	500	500	110	561	536	85	62	377	74	2525E-A00-02	○
A00	12	500	500	110	561	536	85	62	377	74	2525E-A00-12	○
B00	02	600	300	110	661	336	85	55	320	57	2525E-B00-02	○
B00	12	600	300	110	661	336	85	55	320	57	2525E-B00-12	○
C00	02	600	600	110	661	636	85	73	430	102	2525E-C00-02	○
C00	12	600	600	110	661	636	85	73	430	102	2525E-C00-12	○
E00	02	800	800	110	861	836	85	89	530	162	2523E-E00-02	○
E00	12	800	800	110	861	836	85	89	530	162	2521E-E00-12	○
F00	02	800	1000	110	861	1036	85	95	598	197	2523E-F00-02	○
F00	12	800	1000	110	861	1036	85	95	598	197	2521E-F00-12	○
G00	02	1000	1000	110	1061	1036	85	106	631	207	2523E-G00-02	○
G00	12	1000	1000	110	1061	1036	85	106	631	207	2521E-G00-12	○

Lagerware □ | Auftragsfertigung ■ | Lieferung 7 Tage ● | Auf Anfrage ○

STUFEN- UND FLÄCHENABDECKUNGEN

Schachtabdeckung ROLLMATIC (Mehrteilig, eine Reihe)

bestehend aus Guss-Doppelrahmen und variable Anzahl Deckel | Klasse D400 | Vollguss-Deckel | rutschfeste Hexagonalnoppen | Sitz- und seitliche Flächen bearbeitet | mit Schlüssellöchern | tagwasserdicht* | spiel- und klapperfrei

Modell-Erklärung: 02 mit Schraubverschluss | 12 mit Schraubverschluss und Betonsockel
Hinweise: gemäss Abmessungen Typ 2525E, ist auch ein Betonsockel lieferbar | Erklärung zu den Typen: z.B. CC0 = Kombination der Deckel Typ C | Bezeichnung der Deckel: Siehe Figur 2525E Typen A bis G | *unter normalen Umständen tagwasserdicht

Figur 2525ME

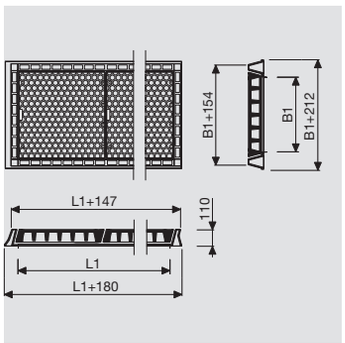

Typ	Lichte Breite B1 mm	Lichte Länge L1 mm	Anzahl Deckel	Modell		Preis / Stück €
AA0	500	1036	2A	02	12	○
	500	1572	3A	02	12	○
	500	2108	4A	02	12	○
	500	2644	5A	02	12	○
	500	3180	6A	02	12	○
	500	3716	7A	02	12	○
	500	4252	8A	02	-	○
BC0	600	936	1B 1C	02	12	○
	600	1572	1B 2C	02	12	○
	600	2208	1B 3C	02	12	○
	600	2844	1B 4C	02	12	○
	600	3480	1B 5C	02	12	○
	600	4116	1B 6C	02	-	○
	600	4752	1B 7C	02	-	○
CC0	600	1236	2C	02	12	○
	600	1872	3C	02	12	○
	600	2508	4C	02	12	○
	600	3144	5C	02	12	○
	600	3780	6C	02	12	○
	600	4416	7C	02	-	○
	600	5052	8C	02	-	○
EE0	800	1636	2E	02	12	○
	800	2472	3E	02	12	○
	800	3308	4E	02	12	○
	800	4144	5E	02	-	○
	800	4980	6E	02	-	○
	800	5816	7E	02	-	○
	800	6652	8E	02	-	○
EF0	800	1836	1E 1F	02	12	○
	800	2672	2E 1F	02	12	○
	800	2872	1E 2F	02	12	○
	800	3508	3E 1F	02	12	○
	800	3708	2E 2F	02	12	○
	800	3908	1E 3F	02	12	○
	800	4344	4E 1F	02	-	○
FF0	800	2036	2F	02	12	○
	800	3072	3F	02	12	○
	800	4108	4F	02	-	○
	800	5144	5F	02	-	○
	800	6180	6F	02	-	○
	800	7216	7F	02	-	○
	800	8252	8F	02	-	○
GG0	1000	2036	2G	02	12	○
	1000	3072	3G	02	12	○
	1000	4108	4G	02	-	○
	1000	5144	5G	02	-	○
	1000	6180	6G	02	-	○
	1000	7216	7G	02	-	○
	1000	8252	8G	02	-	○

Lagerware □| Auftragsfertigung ■| Lieferung 7 Tage ● | Auf Anfrage ○

STUFEN- UND FLÄCHENABDECKUNGEN

Schachtabdeckung ROLLMATIC (Mehrteilig, Mehrere Reihen)

bestehend aus Guss-Doppelrahmen, abnehmbaren Trägern HEB120…280 und variable Anzahl Deckel | Klasse D400 | Vollguss-Deckel | rutschfeste Hexagonalnoppen | Sitz- und seitliche Flächen bearbeitet | mit Schlüssellöchern | für langsam rollenden Verkehr | spiel- und klapperfrei

Modell-Erklärung: 02 mit Schraubverschluss
Hinweise: andere Lösungen sind auf Anfrage realisierbar | Erklärung zu den Typen: z.B. EE4 = Kombination der Deckel Typ E mit 4 abnehmbaren Trägern | Bezeichnung der Deckel: Siehe Figur 2525E, Typen A bis G | Abdeckungen MM müssen immer durch unsere Fachleute montiert und eingebaut werden

Figur 2525MM

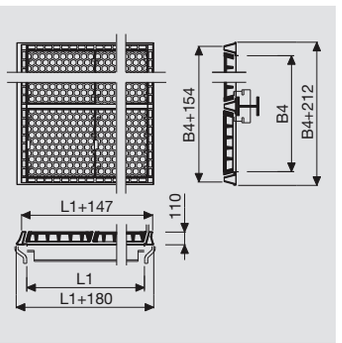

Typ	Lichte Breite B1 mm	Lichte Länge L1 mm	Anzahl Deckel	Modell	Preis / Stück €
AA1	1106	1036	4A	02	○
	1106	1572	6A	02	○
	1106	2108	8A	02	○
CC1	1306	1236	4C	02	○
	1306	1872	6C	02	○
	1306	2508	8C	02	○
EE1	1706	1636	4E	02	○
	1706	2472	6E	02	○
	1706	3308	8E	02	○
EF1	1706	1836	2E 2F	02	○
	1706	2672	4E 2F	02	○
	1706	2872	2E 4F	02	○
GG1	2106	2036	4G	02	○
	2106	3072	6G	02	○
	2106	4108	8G	02	○
EE2	2612	1636	6E	02	○
	2612	2472	9E	02	○
	2612	3308	12E	02	○
EF2	2612	1836	3E 3F	02	○
	2612	2672	6E 3F	02	○
	2612	2872	3E 6F	02	○
GG2	3212	2036	6G	02	○
	3212	3072	9G	02	○
	3212	4108	12G	02	○
EE3	3518	1636	8E	02	○
	3518	2472	12E	02	○
	3518	3308	16E	02	○
EF3	3518	1836	4E 4F	02	○
	3518	2672	8E 4F	02	○
	3518	2872	4E 8F	02	○
GG3	4318	2036	8G	02	○
	4318	3072	12G	02	○
	4318	4108	16G	02	○
EE4	4424	1636	10E	02	○
	4424	2472	15E	02	○
	4424	3308	20E	02	○
FE4	4424	1836	5E 5F	02	○
	4424	2672	10E 5F	02	○
	4424	2872	5E 10F	02	○
EE5	5330	1636	12E	02	○
	5330	2472	18E	02	○
	5330	3308	24E	02	○
GG4	5424	2036	10G	02	○
	5424	3072	15G	02	○
	5424	4108	20G	02	○
EE6	6236	1636	14E	02	○
	6236	2472	21E	02	○
	6236	3308	28E	02	○

Lagerware □ | Auftragsfertigung ■ | Lieferung 7 Tage ● | Auf Anfrage ○

STUFEN- UND FLÄCHENABDECKUNGEN

Schachtabdeckung ROLLMATIC (Einzelabdeckung)

Klasse C250 | Guss-Beton-Deckel, Guss-Winkelrahmen | Sitz- und seitliche Flächen bearbeitet | mit Schlüssellöchern | tagwasserdicht* | spiel- und klapperfrei

Modell-Erklärung: 00 ohne Betonfüllung, ohne Verschluss | 02 ohne Betonfüllung, mit Schraubverschluss | 52 mit Deckelfüllung und Schraubverschluss | 62 mit Betonsockel, Deckelfüllung und Schraubverschluss
Hinweise: *unter normalen Umständen tagwasserdicht
Zubehör: Figur 3235 Aushebebügel | Figur 3240 Aushebeschlüssel | Figur 3244 Aushebevorrichtung | Art. 95694 Dicht-Fett | zu Modell 02/12 Innensechskantschlüssel 8 für M10 Schrauben

Figur 2533E

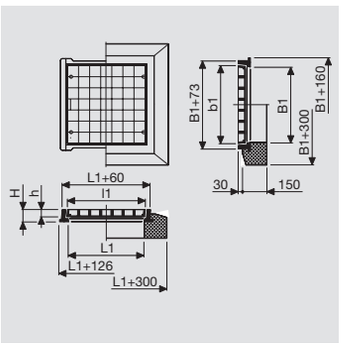

Typ	Modell	B1	L1	H	b1	l1	h	Modell				Preis / Stück
		mm	mm	mm	mm	mm						€
A00	00	300	300	62	358	345	50	00	02	52	62	○
B00	00	300	600	62	358	645	50	00	02	52	62	○
C00	00	450	450	62	508	495	50	00	02	52	62	○
D00	00	450	600	62	508	645	50	00	02	52	62	○
E00	00	600	600	62	658	645	50	00	02	52	62	○
F00	00	750	750	62	808	795	50	00	02	52	62	○
G00	00	900	900	62	958	945	50	00	02	52	62	○

Lagerware □ | Auftragsfertigung ■ | Lieferung 7 Tage ● | Auf Anfrage ○

STUFEN- UND FLÄCHENABDECKUNGEN

Schachtabdeckung ROLLMATIC (Mehrteilig, Eine Reihe)

bestehend aus Guss-Winkelrahmen und variable Anzahl Deckel | Klasse C250 | Guss-Beton-Deckel | Sitz- und seitliche Flächen bearbeitet | mit Schlüssellöchern | tagwasserdicht* | spiel- und klapperfrei

Modell-Erklärung: 00 ohne Betonfüllung, ohne Verschluss | 02 ohne Betonfüllung, mit Schraubverschluss | 52 mit Deckelfüllung und Schraubverschluss | 62 mit Betonsockel, Deckelfüllung und Schraubverschluss

Hinweise: Andere Abmessungen sind auf Anfrage realisierbar | Erklärung zu den Typen: z.B. CD0 = Kombination der Deckel C und D | Bezeichnung der Deckel: Siehe Figur 2533E Typen A bis G | *unter normalen Umständen tagwasserdicht

Figur 2533ME

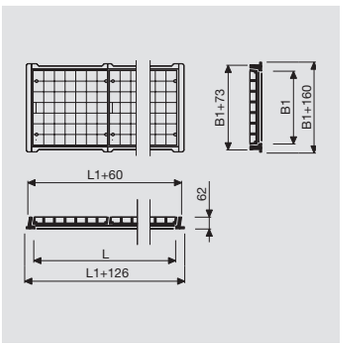

Typ	Lichte Breite B1 mm	Lichte Länge L1 mm	Anzahl Deckel	Modell				Preis / Stück €
AA0	300	645	2A	00	02	52	62	○
	300	990	3A	00	02	52	62	○
	300	1335	4A	00	02	52	62	○
	300	1680	5A	00	02	52	62	○
	300	2025	6A	00	02	52	62	○
	300	2370	7A	00	02	52	62	○
	300	2715	8A	00	02	52	62	○
AB0	300	945	1A 1B	00	02	52	62	○
	300	1290	2A 1B	00	02	52	62	○
	300	1590	1A 2B	00	02	52	62	○
	300	1635	3A 1B	00	02	52	62	○
	300	1935	2A 2B	00	02	52	62	○
	300	1980	4A 1B	00	02	52	62	○
	300	2235	1A 3B	00	02	52	62	○
BB0	300	1245	2B	00	02	52	62	○
	300	1890	3B	00	02	52	62	○
	300	2535	4B	00	02	52	62	○
	300	3180	5B	00	02	52	62	○
	300	3825	6B	00	02	52	-	○
	300	4470	7B	00	02	52	-	○
	300	5115	8B	00	02	52	-	○
CC0	450	945	2C	00	02	52	62	○
	450	1440	3C	00	02	52	62	○
	450	1935	4C	00	02	52	62	○
	450	2430	5C	00	02	52	62	○
	450	2925	6C	00	02	52	62	○
	450	3420	7C	00	02	52	-	○
	450	3915	8C	00	02	52	-	○
CD0	450	1095	1C 1D	00	02	52	62	○
	450	1590	2C 1D	00	02	52	62	○
	450	1740	1C 2D	00	02	52	62	○
	450	2085	3C 1D	00	02	52	62	○
	450	2235	2C 2D	00	02	52	62	○
	450	2385	1C 3D	00	02	52	62	○
	450	2580	4C 1D	00	02	52	62	○
DD0	450	1245	2D	00	02	52	62	○
	450	1890	3D	00	02	52	62	○
	450	2535	4D	00	02	52	62	○
	450	3180	5D	00	02	52	62	○
	450	3825	6D	00	02	52	-	○
	450	4470	7D	00	02	52	-	○
	450	5115	8D	00	02	52	-	○
EE0	600	1245	2E	00	02	52	62	○
	600	1890	3E	00	02	52	62	○
	600	2535	4E	00	02	52	62	○
	600	3180	5E	00	02	52	62	○
	600	3825	6E	00	02	52	-	○
	600	4470	7E	00	02	52	-	○
	600	5115	8E	00	02	52	-	○

Lagerware □| Auftragsfertigung ■| Lieferung 7 Tage ● | Auf Anfrage ○

STUFEN- UND FLÄCHENABDECKUNGEN

Schachtabdeckung ROLLMATIC (Mehrteilig, Eine Reihe) (Fortsetzung)

Figur 2533ME

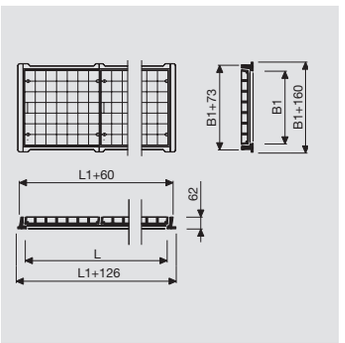

Typ	Lichte Breite B1 mm	Lichte Länge L1 mm	Anzahl Deckel	Modell				Preis / Stück €
FF0	750	1545	2F	00	02	52	62	○
	750	2340	3F	00	02	52	62	○
	750	3135	4F	00	02	52	62	○
	750	3930	5F	00	02	52	-	○
	750	4725	6F	00	02	52	-	○
	750	5520	7F	00	02	52	-	○
	750	6315	8F	00	02	52	-	○
GG0	900	1845	2G	00	02	52	62	○
	900	2790	3G	00	02	52	62	○
	900	3735	4G	00	02	52	-	○
	900	4680	5G	00	02	52	-	○
	900	5625	6G	00	02	52	-	○
	900	6570	7G	00	02	52	-	○
	900	7515	8G	00	02	52	-	○

Lagerware □| Auftragsfertigung ■| Lieferung 7 Tage ● | Auf Anfrage ○

STUFEN- UND FLÄCHENABDECKUNGEN

Schachtabdeckung ROLLMATIC (Mehrteilig, Mehrere Reihen)

bestehend aus Guss-Winkelrahmen, abnehmbaren Trägern INP240 und variable Anzahl Deckel | Klasse C250 | Guss-Beton-Deckel | Sitz- und seitliche Flächen bearbeitet | mit Schlüssellöchern | für langsam rollenden Verkehr | spiel- und klapperfrei

Modell-Erklärung: 02 ohne Betonfüllung, mit Schraubverschluss
Hinweise: Andere Abmessungen sind auf Anfrage realisierbar | Erklärung zu den Typen: z.B. CD2 = Kombination der Deckel C und D mit 2 abnehmbaren Trägern | Bezeichnung der Deckel: Siehe Figur 2533E Typen A bis G | Ausführung MM: Lieferung Deckel ungefüllt | Abdeckungen MM müssen immer durch unsere Fachleute montiert und eingebaut werden

Figur 2533MM

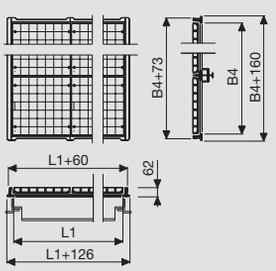

Typ	Lichte Breite B4 mm	Lichte Länge L1 mm	Anzahl Deckel	Modell	Preis / Stück €
AB2	1032	945	3A 3B	02	○
	1032	4590	3A 6B	02	○
	1032	2235	3A 9B	02	○
	1032	2880	3A 12B	02	○
BB2	1032	1245	6B	02	○
	1032	1890	9B	02	○
	1032	2535	12B	02	○
	1032	3180	15B	02	○
DE1	1116	1245	2D 2E	02	○
	1116	1890	3D 3E	02	○
	1116	2535	4D 4E	02	○
	1116	3180	5D 5E	02	○
EE1	1266	1245	4E	02	○
	1266	1890	6E	02	○
	1266	2535	8E	02	○
	1266	3180	10E	02	○
CC2	1482	1440	9C	02	○
	1482	1935	12C	02	○
	1482	2430	15C	02	○
	1482	2925	18C	02	○
CD2	1482	1095	3C 3D	02	○
	1482	1590	6C 3D	02	○
	1482	2085	9C 3D	02	○
	1482	2235	6C 6D	02	○
DD2	1482	1245	6D	02	○
	1482	1890	9D	02	○
	1482	2535	12D	02	○
	1482	3180	15D	02	○
FF1	1566	1545	4F	02	○
	1566	2340	6F	02	○
	1566	3135	8F	02	○
	1566	3930	10F	02	○
DE2	1632	1245	4D 2E	02	○
	1632	1890	6D 3E	02	○
	1632	2535	8D 4E	02	○
	1632	3180	10D 5E	02	○
ED2	1782	1245	2D 4E	02	○
	1782	1890	3D 6E	02	○
	1782	2535	4D 8E	02	○
	1782	3180	5D 10E	02	○
GG1	1866	1845	4G	02	○
	1866	2790	6G	02	○
	1866	3735	8G	02	○
	1866	4680	10G	02	○
EE2	1932	1245	6E	02	○
	1932	1890	9E	02	○
	1932	2535	12E	02	○
	1932	3180	15E	02	○

Lagerware □ | Auftragsfertigung ■ | Lieferung 7 Tage ● | Auf Anfrage ○

STUFEN- UND FLÄCHENABDECKUNGEN

Schachtabdeckung ROLLMATIC (Mehrteilig, Mehrere Reihen) (Fortsetzung)

Figur 2533MM

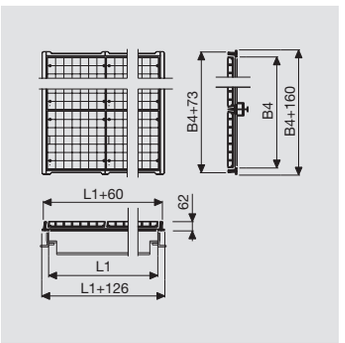

Typ	Lichte Breite B4 mm	Lichte Länge L1 mm	Anzahl Deckel	Modell	Preis / Stück €
DE3	2148	1245	6D 2E	02	○
	2148	1890	9D 3E	02	○
	2148	2535	12D 4E	02	○
	2148	3180	15D 5E	02	○
D3E	2298	1245	4D 4E	02	○
	2298	1890	6D 6E	02	○
	2298	2535	8D 8E	02	○
	2298	3180	10D 10E	02	○
FF2	2382	1545	6F	02	○
	2382	2340	9F	02	○
	2382	3135	12F	02	○
	2382	3930	15F	02	○
ED3	2448	1245	2D 6E	02	○
	2448	1890	3D 9E	02	○
	2448	2535	4D 12E	02	○
	2448	3180	5D 15E	02	○
EE3	2598	1245	8E	02	○
	2598	1890	12E	02	○
	2598	2535	16E	02	○
	2598	3180	20E	02	○
GG2	2832	1845	6G	02	○
	2832	2790	9G	02	○
	2832	3735	12G	02	○
	2832	4680	15G	02	○
FF3	3198	1545	8F	02	○
	3198	2340	12F	02	○
	3198	3135	16F	02	○
	3198	3930	20F	02	○
DE5	3480	1245	6D 6E	02	○
	3480	1890	9D 9E	02	○
	3480	2535	12D 12E	02	○
	3480	3180	15D 15E	02	○
GG3	3798	1845	8G	02	○
	3798	2790	12G	02	○
	3798	3735	16G	02	○
	3798	4680	20G	02	○
FF4	4014	1545	10F	02	○
	4014	2340	15F	02	○
	4014	3135	20F	02	○
	4014	3930	25F	02	○
ED6	4296	1245	4D 10E	02	○
	4296	1890	6D 15E	02	○
	4296	2535	8D 20E	02	○
	4296	3180	10D 25E	02	○
DE6	4446	1245	2D 12E	02	○
	4446	1890	3D 18E	02	○
	4446	2535	4D 24E	02	○
	4446	3180	5D 30E	02	○

Lagerware □| Auftragsfertigung ■| Lieferung 7 Tage ● | Auf Anfrage ○

STUFEN- UND FLÄCHENABDECKUNGEN

Schachtabdeckung ROLLMATIC (Mehrteilig, Mehrere Reihen) (Fortsetzung)

Figur 2533MM

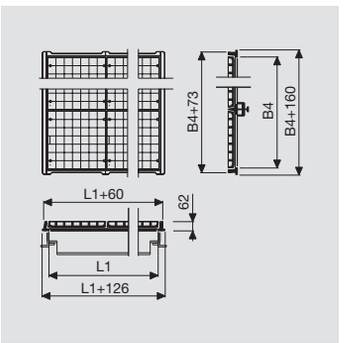

Typ	Lichte Breite B4 mm	Lichte Länge L1 mm	Anzahl Deckel	Modell	Preis / Stück €
EE6	4596	1245	14E	02	○
	4596	1890	21E	02	○
	4596	2535	28E	02	○
	4596	3180	35E	02	○
GG4	4764	1845	10G	02	○
	4764	2790	15G	02	○
	4764	3735	20G	02	○
	4764	4680	25G	02	○
FF5	4830	1545	12F	02	○
	4830	2340	18F	02	○
	4830	3135	24F	02	○
	4830	3930	30F	02	○

Lagerware □| Auftragsfertigung ■| Lieferung 7 Tage ● | Auf Anfrage ○

STUFEN- UND FLÄCHENABDECKUNGEN

Schachtabdeckung ROLLMATIC (Einzelabdeckung)

Klasse D400/E600 | Guss-Beton-Deckel, Guss-Doppelrahmen | Sitz- und seitliche Flächen bearbeitet | mit Schlüssellöchern | tagwasserdicht* | spiel- und klapperfrei | auch als Sonderausführung «autoroute» lieferbar

Modell-Erklärung: 00 ohne Betonfüllung, ohne Verschluss | 02 ohne Betonfüllung, mit Schraubverschluss | 12 mit Betonsockel und Schraubverschluss | 52 mit Deckelfüllung und Schraubverschluss | 62 mit Betonsockel, Deckelfüllung und Schraubverschluss | 62ar mit Spezialbetonsockel! gem. S.81, Deckelfüllung und Schraubverschluss

Hinweise: Klasse E600 nur mit werkseitiger Betonfüllung gewährleistet | *unter normalen Umständen tagwasserdicht

Zubehör: Figur 3235 Aushebeschlüssel mit Anpressschraube | Figur 3240 Aushebeschlüssel | Figur 3244 Aushebewerkzeug ROLLMATIC | Art. 95694 Dicht-Fett | zu Modell 02/52/12/62 Innensechskantschlüssel 8 zu M10 Schrauben | zu Modell 62ar Innensechskantschlüssel 10 zu M12 Schrauben

Figur 2535E

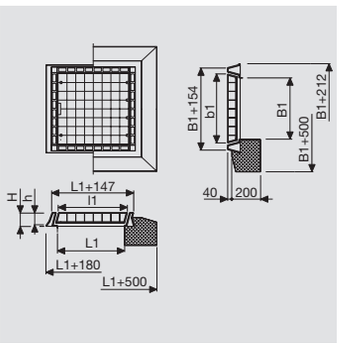

Typ	Modell	B1	L1	H	b1	l1	h	Modell						Preis / Stück
		mm	mm	mm	mm	mm								€
A00	00	500	500	110	561	536	85	00	02	12	52	62	62ar	O
B00	00	500	600	110	561	636	85	00	02	12	52	62	62ar	O
C00	00	600	600	110	661	636	85	00	02	12	52	62	62ar	O
D00	00	600	800	110	661	836	85	00	02	12	52	62	62ar	O
E00	00	800	800	110	861	836	85	00	02	12	52	62	62ar	O
F00	00	800	1000	110	861	1036	85	00	02	12	52	62	62ar	O
G00	00	1000	1000	110	1061	1036	85	00	02	12	52	62	62ar	O
J00	00	1000	500	110	1061	536	85	00	02	12	52	62	62ar	O

Lagerware □ | Auftragsfertigung ■ | Lieferung 7 Tage ● | Auf Anfrage O

STUFEN- UND FLÄCHENABDECKUNGEN

Schachtabdeckung ROLLMATIC (Einzelabdeckung mit Kontrolldeckel)

Klasse D400 | Guss-Beton-Deckel, Guss-Doppelrahmen | Sitz- und seitliche Flächen bearbeitet | mit Schlüssellöchern | tagwasserdicht* | spiel- und klapperfrei | Kontrolldeckel siehe Figur 2750

Modell-Erklärung: 00 ohne Betonfüllung, ohne Verschluss | 02 ohne Betonfüllung, mit Schraubverschluss | 12 mit Betonsockel und Schraubverschluss | 52 mit Deckelfüllung und Schraubverschluss | 62 mit Betonsockel, Deckelfüllung und Schraubverschluss

Hinweise: kann auch mit belüftetem Deckel siehe Figur 2751 geliefert werden | *unter normalen Umständen tagwasserdicht

Zubehör: Figur 3235 Aushebebügel | Figur 3240 Aushebeschlüssel | Figur 3244 Aushebevorrichtung | Art. 95694 Dicht-Fett

Figur 2535EK

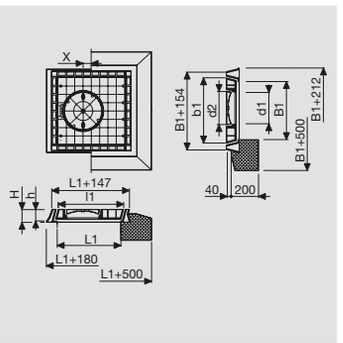

Typ	Modell	B1	L1	H	b1	l1	h	d1	d2	X	Artikel-Nr.	Preis/ Stück €
		mm	mm	mm	mm	mm	mm	mm	mm			
H00	00	1000	1000	110	1061	1036	85	610	716	123	2535EK-H00-00	○
H00	02	1000	1000	110	1061	1036	85	610	716	123	2535EK-H00-02	○
H00	12	1000	1000	110	1061	1036	85	610	716	123	2535EK-H00-12	○
H00	52	1000	1000	110	1061	1036	85	610	716	123	2535EK-H00-52	○
H00	62	1000	1000	110	1061	1036	85	610	716	123	2535EK-H00-62	○

STUFEN- UND FLÄCHENABDECKUNGEN

Schachtabdeckung ROLLMATIC (Mehrteilig, Eine Reihe)

bestehend aus Guss-Doppelrahmen und variable Anzahl Deckel | Klasse E600 | Guss-Beton-Deckel | Sitz- und seitliche Flächen bearbeitet | mit Schlüssellöchern | tagwasserdicht* | spiel- und klapperfrei | auch als Sonderausführung «autoroute» lieferbar

Modell-Erklärung: 00 ohne Betonfüllung, ohne Verschluss | 02 ohne Betonfüllung, mit Schraubverschluss | 52 mit Deckelfüllung und Schraubverschluss | 62 mit Betonsockel, Deckelfüllung und Schraubverschluss | 62ar mit Spezialbetonsockel gem. S. 81, Deckelfüllung und Schraubverschluss

Hinweise: Klasse E600 nur mit werkseitiger Betonfüllung gewährleistet | Andere Abmessungen sind auf Anfrage realisierbar | Erklärung zu den Typen: z.B. CDO = Kombination der Deckel C und D | Bezeichnung der Deckel: Siehe Figur 2535E Typen A bis J | der Deckel 2535EK-H00 kann anstelle des Deckels Typ G eingesetzt werden | *unter normalen Umständen tagwasserdicht

Figur 2535ME

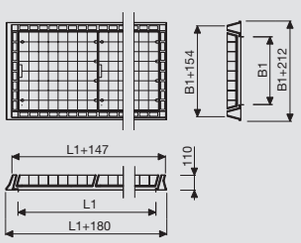

Typ	Lichte Breite B1 mm	Lichte Länge L1 mm	Anzahl Deckel	Modell						Preis / Stück €
AA0	500	1036	2A	00	02	12	52	62	62ar	○
	500	1572	3A	00	02	12	52	62	62ar	○
	500	2108	4A	00	02	12	52	62	62ar	○
	500	2644	5A	00	02	12	52	62	62ar	○
	500	3180	6A	00	02	12	52	62	62ar	○
	500	3716	7A	00	02	12	52	62	62ar	○
	500	4252	8A	00	02	-	52	-	-	○
AB0	500	1136	1A 1B	00	02	12	52	62	62ar	○
	500	1672	2A 1B	00	02	12	52	62	62ar	○
	500	1772	1A 2B	00	02	12	52	62	62ar	○
	500	2208	3A 1B	00	02	12	52	62	62ar	○
	500	2308	2A 2B	00	02	12	52	62	62ar	○
	500	2408	1A 3B	00	02	12	52	62	62ar	○
	500	2744	4A 1B	00	02	12	52	62	62ar	○
BB0	500	1236	2B	00	02	12	52	62	62ar	○
	500	1872	3B	00	02	12	52	62	62ar	○
	500	2508	4B	00	02	12	52	62	62ar	○
	500	3144	5B	00	02	12	52	62	62ar	○
	500	3780	6B	00	02	12	52	62	62ar	○
	500	4416	7B	00	02	-	52	-	-	○
	500	5052	8B	00	02	-	52	-	-	○
CC0	600	1236	2C	00	02	12	52	62	62ar	○
	600	1872	3C	00	02	12	52	62	62ar	○
	600	2508	4C	00	02	12	52	62	62ar	○
	600	3144	5C	00	02	12	52	62	62ar	○
	600	3780	6C	00	02	12	52	62	62ar	○
	600	4416	7C	00	02	-	52	-	-	○
	600	5052	8C	00	02	-	52	-	-	○
CD0	600	1436	1C 1D	00	02	12	52	62	62ar	○
	600	2072	2C 1D	00	02	12	52	62	62ar	○
	600	2272	1C 2D	00	02	12	52	62	62ar	○
	600	2708	3C 1D	00	02	12	52	62	62ar	○
	600	2908	2C 2D	00	02	12	52	62	62ar	○
	600	3108	1C 3D	00	02	12	52	62	62ar	○
	600	3344	4C 1D	00	02	12	52	62	62ar	○
DD0	600	1636	2D	00	02	12	52	62	62ar	○
	600	2472	3D	00	02	12	52	62	62ar	○
	600	3308	4D	00	02	12	52	62	62ar	○
	600	4144	5D	00	02	-	52	-	-	○
	600	4980	6D	00	02	-	52	-	-	○
	600	5816	7D	00	02	-	52	-	-	○
	600	6652	8D	00	02	-	52	-	-	○
EE0	800	1636	2E	00	02	12	52	62	62ar	○
	800	2472	3E	00	02	12	52	62	62ar	○
	800	3308	4E	00	02	12	52	62	62ar	○
	800	4144	5E	00	02	-	52	-	-	○
	800	4980	6E	00	02	-	52	-	-	○
	800	5816	7E	00	02	-	52	-	-	○
	800	6652	8E	00	02	-	52	-	-	○

Lagerware □ | Auftragsfertigung ■ | Lieferung 7 Tage ● | Auf Anfrage ○

STUFEN- UND FLÄCHENABDECKUNGEN

Schachtabdeckung ROLLMATIC (Mehrteilig, Eine Reihe) (Fortsetzung)

bestehend aus Guss-Doppelrahmen und variable Anzahl Deckel | Klasse E600 | Guss-Beton-Deckel | Sitz- und seitliche Flächen bearbeitet | mit Schlüssellöchern | tagwasserdicht* | spiel- und klapperfrei | auch als Sonderausführung «autoroute» lieferbar

Modell-Erklärung: 00 ohne Betonfüllung, ohne Verschluss | 02 ohne Betonfüllung, mit Schraubverschluss | 52 mit Deckelfüllung und Schraubverschluss | 62 mit Betonsockel, Deckelfüllung und Schraubverschluss | 62ar mit Spezialbetonsockel gem. S. 81, Deckelfüllung und Schraubverschluss

Hinweise: Klasse E600 nur mit werkseitiger Betonfüllung gewährleistet | Andere Abmessungen sind auf Anfrage realisierbar | Erklärung zu den Typen: z.B. CDO = Kombination der Deckel C und D | Bezeichnung der Deckel: Siehe Figur 2535E Typen A bis J | der Deckel 2535EK-H00 kann anstelle des Deckels Typ G eingesetzt werden | *unter normalen Umständen tagwasserdicht

Figur 2535ME

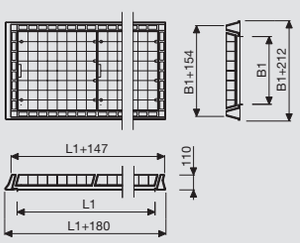

Typ	Lichte Breite B1 mm	Lichte Länge L1 mm	Anzahl Deckel	Modell						Preis / Stück €
EF0	800	1836	1E 1F	00	02	12	52	62	62ar	○
	800	2672	2E 1F	00	02	12	52	62	62ar	○
	800	2872	1E 2F	00	02	12	52	62	62ar	○
	800	3508	3E 1F	00	02	12	52	62	62ar	○
	800	3708	2E 2F	00	02	12	52	62	62ar	○
	800	3908	1E 3F	00	02	12	52	62	62ar	○
	800	4344	4E 1F	00	02	-	52	-	-	○
FF0	800	2036	2F	00	02	12	52	62	62ar	○
	800	3072	3F	00	02	12	52	62	62ar	○
	800	4108	4F	00	02	-	52	-	-	○
	800	5144	5F	00	02	-	52	-	-	○
	800	6180	6F	00	02	-	52	-	-	○
	800	7216	7F	00	02	-	52	-	-	○
	800	8255	8F	00	02	-	52	-	-	○
GG0	1000	2036	2G	00	02	12	52	62	62ar	○
	1000	3072	3G	00	02	12	52	62	62ar	○
	1000	4108	4G	00	02	12	52	62	62ar	○
	1000	5144	5G	00	02	-	52	-	-	○
	1000	6180	6G	00	02	-	52	-	-	○
	1000	7216	7G	00	02	-	52	-	-	○
	1000	8252	8G	00	02	-	52	-	-	○
JJ0	1000	1036	2J	00	02	12	52	62	62ar	○
	1000	1572	3J	00	02	12	52	62	62ar	○
	1000	2108	4J	00	02	12	52	62	62ar	○
	1000	2644	5J	00	02	12	52	62	62ar	○
	1000	3180	6J	00	02	12	52	62	62ar	○
	1000	3716	7J	00	02	12	52	62	62ar	○
	1000	4252	8J	00	02	-	52	-	-	○
GJ0	1000	1536	1G 1J	00	02	12	52	62	62ar	○
	1000	2072	1G 2J	00	02	12	52	62	62ar	○
	1000	2572	2G 1J	00	02	12	52	62	62ar	○
	1000	3108	2G 2J	00	02	12	52	62	62ar	○
	1000	3144	1G 4J	00	02	12	52	62	62ar	○
	1000	3608	3G 1J	00	02	12	52	62	62ar	○
	1000	3644	2G 3J	00	02	12	52	62	62ar	○
	1000	3680	1G 5J	00	02	12	52	62	62ar	○
	1000	4144	3G 2J	00	02	-	52	-	-	○
	1000	4180	2G 4J	00	02	-	52	-	-	○
	1000	4216	1G 6J	00	02	-	52	-	-	○
	1000	4644	4G 1J	00	02	-	52	-	-	○
	1000	4680	3G 3J	00	02	-	52	-	-	○
	1000	4716	2G 5J	00	02	-	52	-	-	○
	1000	4752	1G 7J	00	02	-	52	-	-	○
	1000	5180	4G 2J	00	02	-	52	-	-	○
	1000	5216	3C 4J	00	02	-	52	-	-	○
	1000	5252	2G 6J	00	02	-	52	-	-	○
	1000	5288	1G 8J	00	02	-	52	-	-	○
	1000	5680	5G 1J	00	02	-	52	-	-	○
	1000	5716	4G 3J	00	02	-	52	-	-	○

Lagerware □ | Auftragsfertigung ■ | Lieferung 7 Tage ● | Auf Anfrage ○

STUFEN- UND FLÄCHENABDECKUNGEN

Schachtabdeckung ROLLMATIC (Mehrteilig, Mehrere Reihen)

bestehend aus Guss-Doppelrahmen, abnehmbaren Trägern HEB120…280 und variable Anzahl Deckel | Klasse D400 | Guss-Beton-Deckel | Sitz- und seitliche Flächen bearbeitet | mit Schlüssellöchern | für langsam rollenden Verkehr | spiel- und klapperfrei

Modell-Erklärung: 02 ohne Betonfüllung, mit Schraubverschluss

Hinweise: Andere Abmessungen sind auf Anfrage realisierbar | Erklärung zu den Typen: z.B. CD2 = Kombination der Deckel C und D mit 2 abnehmbaren Trägern | Bezeichnung der Deckel: Siehe Figur 2535E Typen A bis J | Der Deckel 2535EK-H00 kann anstelle des Typs G vorgesehen werden | Ausführung MM: Lieferung Deckel ungefüllt | Abdeckungen MM müssen immer durch unsere Fachleute montiert und eingebaut werden

Figur 2535MM

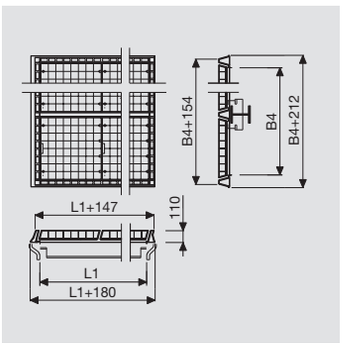

Typ	Lichte Breite B4 mm	Lichte Länge L1 mm	Anzahl Deckel	Modell	Preis / Stück €
AA1	1106	1036	4A	02	○
	1106	1572	6A	02	○
	1106	2108	8A	02	○
AB1	1106	1136	2A 2B	02	○
	1106	1672	4A 2B	02	○
	1106	1772	2A 4B	02	○
BB1	1106	1236	4B	02	○
	1106	1872	6B	02	○
	1106	2508	8B	02	○
BC1	1106	1236	2B 2C	02	○
	1106	1872	3B 3C	02	○
	1106	2508	4B 4C	02	○
CC1	1306	1236	4C	02	○
	1306	1872	6C	02	○
	1306	2508	8C	02	○
CD1	1306	1436	2C 2D	02	○
	1306	2072	4C 2D	02	○
	1306	2272	2C 4D	02	○
DD1	1306	1636	4D	02	○
	1306	2472	6D	02	○
	1306	3308	8D	02	○
DE1	1506	1636	2D 2E	02	○
	1506	2472	3D 3E	02	○
	1506	3308	4D 4E	02	○
AJ1	1606	1036	2A 2J	02	○
	1606	1572	3A 3J	02	○
	1606	2108	4A 4J	02	○
EE1	1706	1636	4E	02	○
	1706	2472	6E	02	○
	1706	3308	8E	02	○
EF1	1706	1836	2E 2F	02	○
	1706	2672	4E 2F	02	○
	1706	2872	2E 4F	02	○
FF1	1706	2036	4F	02	○
	1706	3072	6F	02	○
	1706	4108	8F	02	○
FG1	1906	2036	2F 2G	02	○
	1906	3072	3F 3G	02	○
	1906	4108	4F 4G	02	○
CC2	2012	1236	6C	02	○
	2012	1872	9C	02	○
	2012	2508	12C	02	○
CD2	2012	1436	3C 3D	02	○
	2012	2072	6C 3D	02	○
	2012	2272	3C 6D	02	○
DD2	2012	1636	6D	02	○
	2012	2472	9D	02	○
	2012	3308	12D	02	○
JJ1	2106	1036	4J	02	○

Lagerware □ | Auftragsfertigung ■ | Lieferung 7 Tage ● | Auf Anfrage ○

STUFEN- UND FLÄCHENABDECKUNGEN

Schachtabdeckung ROLLMATIC (Mehrteilig, Mehrere Reihen) (Fortsetzung)

Figur 2535MM

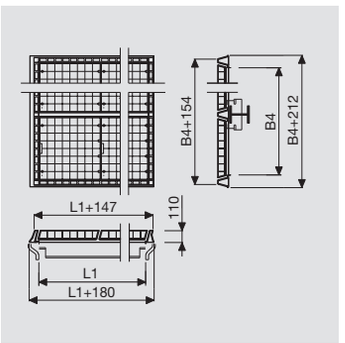

Typ	Lichte Breite B4 mm	Lichte Länge L1 mm	Anzahl Deckel	Modell	Preis / Stück €
JJ1	2106	1572	6J	02	○
	2106	2108	8J	02	○
GG1	2106	2036	4G	02	○
	2106	3072	6G	02	○
	2106	4108	8G	02	○
DE2	2212	1636	4D 2E	02	○
	2212	2472	6D 3E	02	○
	2212	3308	8D 4E	02	○
D2E	2412	1636	2D 4E	02	○
	2412	2472	3D 6E	02	○
	2412	3308	4D 8E	02	○
EE2	2612	1636	6E	02	○
	2612	2472	9E	02	○
	2612	3308	12E	02	○
EF2	2612	1836	3E 3F	02	○
	2612	2672	6E 3F	02	○
	2612	2872	3E 6F	02	○
FF2	2612	2036	6F	02	○
	2612	3072	9F	02	○
	2612	4108	12F	02	○
AJ2	2712	1036	2A 4J	02	○
	2712	1572	3A 6J	02	○
	2712	2108	4A 8J	02	○
FG2	2812	2036	4F 2G	02	○
	2812	3072	6F 3G	02	○
	2812	4108	8F 4G	02	○
F2G	3012	2036	2F 4G	02	○
	3012	3072	3F 6G	02	○
	3012	4108	4F 8G	02	○
DE3	3118	1636	4D 4E	02	○
	3118	2472	6D 6E	02	○
	3118	3308	8D 8E	02	○
JJ2	3212	1036	6J	02	○
	3212	1572	9J	02	○
	3212	2108	12J	02	○
GG2	3212	2036	6G	02	○
	3212	3072	9G	02	○
	3212	4108	12G	02	○
ED3	3318	1636	2D 6E	02	○
	3318	2472	3D 9E	02	○
	3318	3308	4D 12E	02	○
EE3	3518	1636	8E	02	○
	3518	2472	12E	02	○
	3518	3308	16E	02	○
EF3	3518	1836	4E 4F	02	○
	3518	2672	8E 4F	02	○
	3518	2872	4E 8F	02	○
FF3	3518	2036	8F	02	○

Lagerware □ | Auftragsfertigung ■ | Lieferung 7 Tage ● | Auf Anfrage ○

STUFEN- UND FLÄCHENABDECKUNGEN

Schachtabdeckung ROLLMATIC (Mehrteilig, Mehrere Reihen) (Fortsetzung)

Figur 2535MM

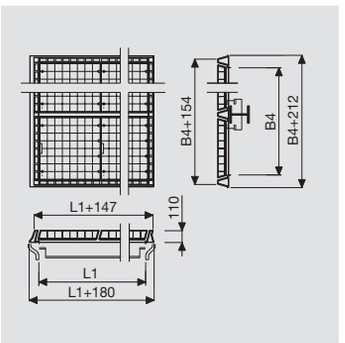

Typ	Lichte Breite B4 mm	Lichte Länge L1 mm	Anzahl Deckel	Modell	Preis / Stück €
FF3	3518	3072	12F	02	○
	3518	4108	16F	02	○
FG3	3718	2036	6F 2G	02	○
	3718	3072	9F 3G	02	○
	3718	4108	12F 4G	02	○
AJ3	3818	1036	2A 6J	02	○
	3818	1572	3A 9J	02	○
	3818	2108	4A 12J	02	○
GF3	3918	2036	4F 4G	02	○
	3918	3072	6F 6G	02	○
	3918	4108	8F 8G	02	○
D4E	4024	1636	4D 6E	02	○
	4024	2472	6D 9E	02	○
	4034	3308	8D 12E	02	○
F3G	4118	2036	2F 6G	02	○
	4118	3072	3F 9G	02	○
	4118	4108	4F 12G	02	○
DE4	4224	1636	2D 8E	02	○
	4224	2472	3D 12E	02	○
	4224	3308	4D 16E	02	○
JJ3	4318	1036	8J	02	○
	4318	1572	12J	02	○
	4318	2108	16J	02	○
GG3	4318	2036	8G	02	○
	4318	3072	12G	02	○
	4318	4108	16G	02	○
EE4	4424	1636	10E	02	○
	4424	2472	15E	02	○
	4424	3308	20E	02	○
FE4	4424	1836	5E 5F	02	○
	4424	2672	10E 5F	02	○
	4424	2872	5E 10F	02	○
FF4	4424	2036	10F	02	○
	4424	3072	15F	02	○
	4424	4108	20F	02	○
FG4	4624	2036	8F 2G	02	○
	4624	3072	12F 3G	02	○
	4624	4108	16F 4G	02	○
GF4	4824	2036	6F 4G	02	○
	4824	3072	9F 6G	02	○
	4824	4108	12F 8G	02	○
AJ4	4924	1036	2A 8J	02	○
	4924	1572	3A 12J	02	○
	4924	2108	4A 16J	02	○
F4G	5024	2036	4F 6G	02	○
	5024	3072	6F 9G	02	○
	5024	4108	8F 12G	02	○
DE5	5130	1636	2D 10E	02	○
	5130	2472	3D 15E	02	○

Lagerware □| Auftragsfertigung ■| Lieferung 7 Tage ● | Auf Anfrage ○

STUFEN- UND FLÄCHENABDECKUNGEN

Schachtabdeckung ROLLMATIC (Mehrteilig, Mehrere Reihen) (Fortsetzung)

Figur 2535MM

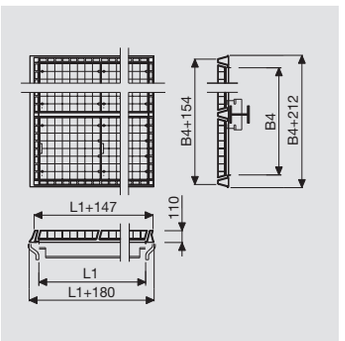

Typ	Lichte Breite B4 mm	Lichte Länge L1 mm	Anzahl Deckel	Modell	Preis / Stück €
DE5	5130	3308	4D 20E	02	○
4FG	5224	2036	2F 8G	02	○
	5224	3072	3F 12G	02	○
	5224	4106	4F 10G	02	○
EE5	5330	1636	12E	02	○
	5330	2472	18E	02	○
	5330	3308	24E	02	○
EF5	5330	1636	6E 6F	02	○
	5330	2472	12E 6F	02	○
	5330	2872	6E 12F	02	○
FF5	5330	2036	12F	02	○
	5330	3072	18F	02	○
	5330	4108	24F	02	○
JJ4	5424	1036	10J	02	○
	5424	1572	15J	02	○
	5424	2108	20J	02	○
GG4	5424	2036	10G	02	○
	5424	3072	15G	02	○
	5424	4108	20G	02	○
5FG	5530	2036	10F 2G	02	○
	5530	3072	15F 3G	02	○
	5530	4108	20F 4G	02	○
GF5	5730	2036	8F 4G	02	○
	5730	3072	12F 6G	02	○
	5730	4108	16F 8G	02	○
F5G	5930	2036	6F 6G	02	○
	5930	3072	9F 9G	02	○
	5930	4108	12F 12G	02	○
AJ5	6030	1036	2A 10J	02	○
	6030	1572	3A 15J	02	○
	6030	2108	4A 20J	02	○
ED6	6036	1636	2D 12E	02	○
	6036	2472	3D 18E	02	○
	6036	3308	4D 24E	02	○
G5F	6130	2036	4F 8G	02	○
	6130	3072	6F 12G	02	○
	6130	4108	8F 16G	02	○
EE6	6236	1636	14E	02	○
	6236	2472	21E	02	○
	6236	3308	28E	02	○
EF6	6236	1836	7E 7F	02	○
	6236	2672	14E 7F	02	○
	6236	2872	7E 14F	02	○
FF6	6236	2036	14F	02	○
	6236	3072	21F	02	○
	6236	4108	28F	02	○
FG5	6330	2036	2F 10G	02	○
	6330	3072	3F 15G	02	○
	6330	4108	4F 20G	02	○

Lagerware □| Auftragsfertigung ■| Lieferung 7 Tage ● | Auf Anfrage ○

SCHACHTABDECKUNGEN

Schachtabdeckung

Klasse A15 | gemäss Norm EN 124 | Vollguss-Deckel | Rahmen viereckig, Deckel rund | auf Zementrohr | mit Uni-Griff | rutschfeste Hexagonalnoppen | Sitzflächen nicht bearbeitet

Modell-Erklärung: 00 ohne Verschluss | 03 mit Riegelverschluss
Zubehör: Figur 3270 Verriegelungsschlüssel

Figur 2562

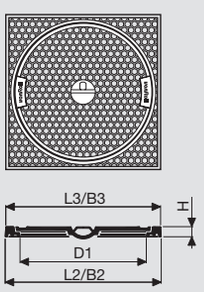

Typ	Modell	DN	D1	L2	B2	L3	B3	H	Deckel Ø	Einlegetiefe	Deckel	total	Artikel-Nr.		Preis / Stück
		mm	mm	mm	mm	mm	mm	mm	mm	mm	kg	kg			€
060	**00**	600	600	685	685	680	680	42	639	21	28	48	2562-060-00	■	**365.00**
	03	600	600	685	685	680	680	42	639	21	28	48	2562-060-03	○	**507.00**

Schachtabdeckung

Klasse B125 | gemäss Norm EN124 | Vollguss-Deckel | Rahmen viereckig, Deckel rund | auf Zementrohr | mit Uni-Griff | rutschfeste Hexagonalnoppen | Sitzflächen nicht bearbeitet

Modell-Erklärung: 00 ohne Verschluss | 03 mit Riegelverschluss
Hinweise: Typ 060: auch Deckel mit Lüftungsöffnungen lieferbar (aus Figur 2615)
Zubehör: Figur 3270 Verriegelungsschlüssel

Figur 2563

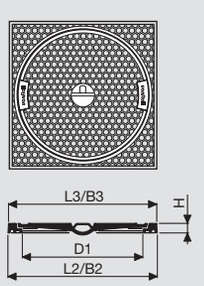

Typ	Modell	DN	D1	L2	B2	L3	B3	H	Deckel Ø	Einlegetiefe	Deckel	total	Artikel-Nr.		Preis / Stück
		mm	mm	mm	mm	mm	mm	mm	mm	mm	kg	kg			€
040	**00**	400	390	474	474	470	470	35	410	17	14	24	2563-040-00	□	**285.00**
	03	400	390	474	474	470	470	35	410	17	14	24	2563-040-03	○	**418.00**
050	**00**	500	500	585	585	580	580	40	515	19	24	42	2563-050-00	□	**329.00**
	03	500	500	585	585	580	580	40	515	19	24	42	2563-050-03	○	**614.00**
060	**00**	600	600	685	686	680	680	42	639	21	32	52	2563-060-00	□	**374.00**
	03	600	600	685	686	680	680	42	639	21	32	52	2563-060-03	○	**556.00**

Lagerware □ | Auftragsfertigung ■ | Lieferung 7 Tage ● | Auf Anfrage ○

SCHACHTABDECKUNGEN

Schachtabdeckung

Klasse A15 | gemäss Norm EN 124 | Vollguss-Deckel | auf Zementrohr | mit Handgriff | rutschfeste Hexagonalnoppen | Sitzflächen nicht bearbeitet

Modell-Erklärung: 00 ohne Verschluss | 03 mit Riegelverschluss
Zubehör: Figur 3270 Verriegelungsschlüssel

Figur 2582

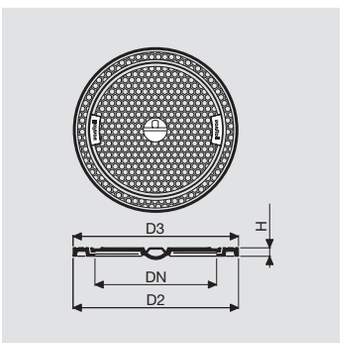

Typ	Modell	DN	D2	D3	H	Deckel Ø	Einlegetiefe	Deckel	total	Artikel-Nr.		Preis / Stück
		mm	mm	mm	mm	mm	mm	kg	kg			€
060	00	600	754	750	42	639	21	28	45	2582-060-00	■	321.00
	03	600	754	750	42	639	21	28	45	2582-060-03	○	454.00

Schachtabdeckung

Klasse B125 | gemäss Norm EN124 | Vollguss-Deckel | auf Zementrohr | mit Handgriff | rutschfeste Hexagonalnoppen | Sitzflächen nicht bearbeitet

Modell-Erklärung: 00 ohne Verschluss | 03 mit Riegelverschluss
Hinweise: auch Deckel mit Lüftungsöffnungen lieferbar (aus Figur 2615)
Zubehör: Figur 3270 Verriegelungsschlüssel

Figur 2583

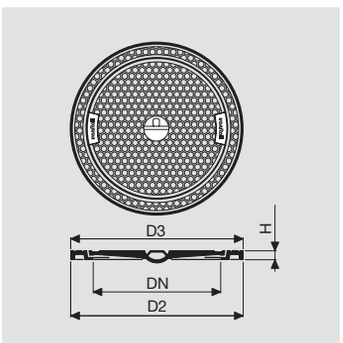

Typ	Modell	DN	D2	D3	H	Deckel Ø	Einlegetiefe	Deckel	total	Artikel-Nr.		Preis / Stück
		mm	mm	mm	mm	mm	mm	kg	kg			€
060	00	600	754	750	42	639	21	32	49	2583-060-00	□	356.00
	03	600	754	750	42	639	21	32	49	2583-060-03	□	574.00

Lagerware □ | Auftragsfertigung ■ | Lieferung 7 Tage ● | Auf Anfrage ○

SCHACHTABDECKUNGEN

Schachtabdeckung

Klasse A15 | gemäss Norm EN 124 | Vollguss-Deckel | in Zementrohrfalz | mit UNI-Griff | rutschfeste Hexagonalnoppen | Sitzflächen nicht bearbeitet

Modell-Erklärung: 00 ohne Verschluss | 03 mit Riegelverschluss
Zubehör: Figur 3270 Verriegelungsschlüssel

Figur 2612

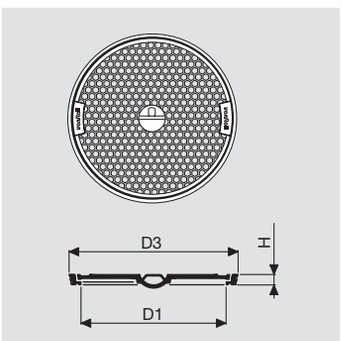

Typ	Modell	DN	D1	D3	H	Deckel Ø	Einlegetiefe	Deckel	total	Artikel-Nr.		Preis / Stück
		mm	mm	mm	mm	mm	mm	kg	kg			€
060	**00**	600	600	664	41.5	639	21	28	37	2612-060-00	□	**227.00**
	03	600	600	664	41.5	639	21	28	37	2612-060-03	□	**414.00**

Schachtabdeckung

Klasse B125 | gemäss Norm EN124 | Vollguss-Deckel | in Zementrohrfalz | mit UNI-Griff | rutschfeste Hexagonalnoppen | Sitzflächen nicht bearbeitet

Modell-Erklärung: 00 ohne Verschluss | 03 mit Riegelverschluss
Hinweise: die Typen 070, 080 und 100 haben zwei UNI-Griffe
Zubehör: Figur 3270 Verriegelungsschlüssel

Figur 2613

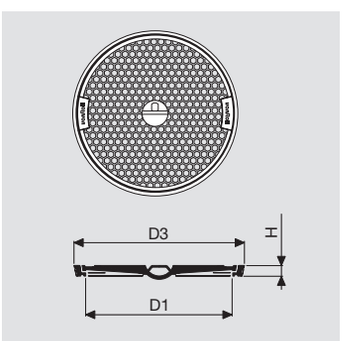

Typ	Modell	DN	D1	D3	H	Deckel Ø	Einlegetiefe	Deckel	total	Artikel-Nr.		Preis / Stück
		mm	mm	mm	mm	mm	mm	kg	kg			€
015	**00**	150	130	180	24	160	15	1.8	3	2613-015-00	□	**62.50**
020	**00**	200	180	227	28	205	15	3	4.6	2613-020-00	□	**84.50**
025	**00**	250	230	281	29	260	15	5.5	8	2613-025-00	□	**98.00**
	03	250	230	281	29	260	15	5.5	8	2613-025-03	○	**193.00**
030	**00**	300	260	338	32	319	16	8	11.5	2613-030-00	□	**125.00**
	03	300	260	338	32	319	16	8	11.5	2613-030-03	□	**249.00**
040	**00**	400	392	450	32	431	16	14	20	2613-040-00	□	**161.00**
	03	400	392	450	32	431	16	14	20	2613-040-03	□	**316.00**
050	**00**	500	500	558	35	539	18	24	32	2613-050-00	□	**206.00**
	03	500	500	558	35	539	18	24	32	2613-050-03	○	**370.00**
060	**00**	600	600	604	42	639	21	32	41	2613-060-00	□	**272.00**
	03	600	600	604	42	639	21	32	41	2613-060-03	□	**418.00**
070	**00**	700	680	734	42	715	25	49	70	2613-070-00	□	**520.00**
080	**00**	800	786	880	50	835	25	70	94	2613-080-00	□	**800.00**
100	**00**	1000	980	1100	55	1035	29	128	171	2613-100-00	□	**1'340.00**

Lagerware □ | Auftragsfertigung ■ | Lieferung 7 Tage ● | Auf Anfrage ○

SCHACHTABDECKUNGEN

Schachtabdeckung

Klasse B125 | gemäss Norm EN 124 | Vollguss-Deckel | mit Lüftungsöffnungen | in Zementrohrfalz | mit Pickelloch | rutschfeste Hexagonalnoppen | Sitzflächen nicht bearbeitet

Modell-Erklärung: 00 ohne Verschluss | 03 mit Riegelverschluss
Hinweise: passend zu Rahmen breit Figur 2583 | passend zu Rahmen quadratisch Figur 2563
Zubehör: Figur 3270 Verriegelungsschlüssel

Figur 2615

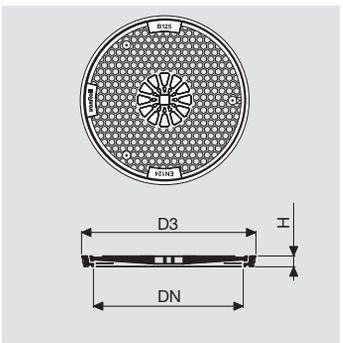

Typ	Modell	DN	D3	H	Deckel Ø	Einlegetiefe	Deckel	total	Artikel-Nr.		Preis / Stück
		mm	mm	mm	mm	mm	kg	kg			€
060	**00**	600	600	41.5	639	21	31	40	2615-060-00	□	**303.00**
	03	600	600	41.5	639	21	31	40	2615-060-03	○	**445.00**

Schachtabdeckung

Klasse D400 | gemäss Norm EN124 | Vollguss-Deckel | mit Dämpfungseinlage | mit Drehsicherung | mit Pickelloch | mit Schlüssellöchern | rutschfeste Hexagonalnoppen

Modell-Erklärung: 00 ohne Betonsockel, ohne Verschluss | 02 ohne Betonsockel, mit 3 Verschluss–Schrauben, ohne Dämpfungseinlage | 10 mit Betonsockel, ohne Verschluss | 12 mit Betonsockel, mit 3 Verschluss–Schrauben, ohne Dämpfungseinlage
Hinweise: Deckel gemäss VSS–Norm SN 640366a
Zubehör: Figur 3240 Aushebeschlüssel | Figur 3258 Aushebewerkzeug UNIVERSAL | Art. 867023 Kunststoffpfropfen zu Pickelloch | zu Modell 02/12 Innensechskantschlüssel 10 für M12 Schrauben

Figur 2616

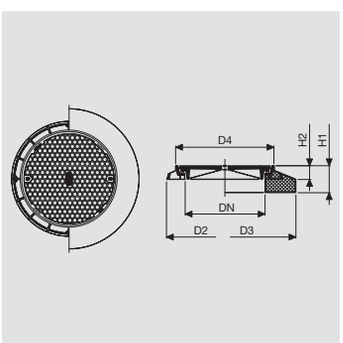

Typ	Modell	DN	D2	D3	D4	H1	H2	Deckel Ø	Einlegetiefe	total ohne Betonsockel	Deckel, total mit Betonsockel		Artikel-Nr.		Preis / Stück
		mm	mm	mm	mm	mm	mm	mm	mm	kg	kg				€
060	**00**	600	850	1050	721	200	100	689	50	128	88	304	2616-060-00	□	**640.00**
	02	600	850	1050	721	200	100	689	50	128	88	304	2616-060-02	□	**872.00**
	10	600	850	1050	721	200	100	689	50	128	88	304	2616-060-10	□	**980.00**
	12	600	850	1050	721	200	100	689	50	128	88	304	2616-060-12	□	**1'110.00**

Lagerware □ | Auftragsfertigung ■ | Lieferung 7 Tage ● | Auf Anfrage ○

SCHACHTABDECKUNGEN

Schachtabdeckung PISO

Klasse D400 | gemäss Norm EN 124 | Vollguss-Deckel | mit Dämpfungseinlage | mit Drehsicherung | rstufenlos höhenverstellbar bis 10 cm | stufenlos neigungsverstellbar bis 7° | mit Pickelloch | mit Schlüssellöchern | rutschfeste Hexagonalnoppen

Modell-Erklärung: 10 mit Betonsockel, ohne Verschluss | 12 mit Betonsockel, mit 3 Verschluss–Schrauben, ohne Dämpfungseinlage
Hinweis: Deckel gemäss VSS–Norm SN 640366a
Zubehör: Figur 3240 Aushebeschlüssel | Figur 3258 Aushebewerkzeug UNIVERSAL | Figur 3279 Verstellschlüssel PISO | Figur 3280 Schlauchschalung | Art. 867017 Schaumstoffhülsen zu PISO Stellschrauben | Art. 867023 Kunststoffpfropfen zu Pickelloch | zu Modell 02/12 Innensechskantschlüssel 10 für M12 Schrauben

Figur 2617

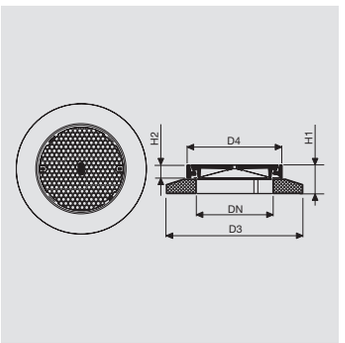

Typ	Modell	DN	D4	D3	H1	H2	Deckel Ø	Einlegetiefe	Deckel mit Betonsockel	total mit Betonsockel	Artikel-Nr.		Preis / Stück
		mm	mm	mm	mm	mm	mm	mm	kg	kg			€
010	**10**	600	721	1050	230	100	689	50	88	272	2617-010-10	□	**1'255.00**
	12	600	721	1050	230	100	689	50	88	272	2617-010-12	□	**1'385.00**

Schachtabdeckung

Klasse D400 | gemäss Norm EN124 | Vollguss-Deckel | mit Dämpfungseinlage | mit Drehsicherung | mit Lüftungsöffnungen | mit Pickelloch | mit Schlüssellöchern | rutschfeste Hexagonalnoppen

Modell-Erklärung: 00 ohne Betonsockel, ohne Verschluss | 02 ohne Betonsockel, mit 3 Verschluss–Schrauben, ohne Dämpfungseinlage
10 mit Betonsockel, ohne Verschluss | 12 mit Betonsockel, mit 3 Verschluss–Schrauben, ohne Dämpfungseinlage
Zubehör: Figur 3240 Aushebeschlüssel | Figur 3258 Aushebewerkzeug UNIVERSAL | zu Modell 02/12 Innensechskantschlüssel 10 für M12 Schrauben
Hinweis: Deckel gemäss VSS–Norm SN 640366a

Figur 2618

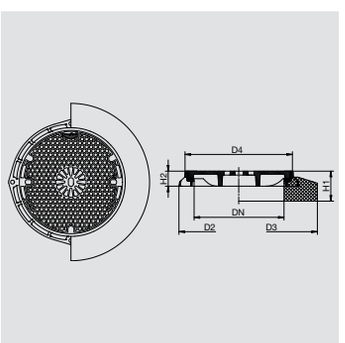

Typ	Modell	DN	D2	D3	D4	H1	H2	Deckel Ø	Einlegetiefe	total ohne Betonsockel	Deckel, total mit Betonsockel		Artikel-Nr.		Preis / Stück
		mm	mm	mm	mm	mm	mm	mm	mm	kg	kg				€
060	**00**	600	850	1050	721	200	100	689	50	127	87	303	2618-060-00	□	**684.00**
	02	600	850	1050	721	200	100	689	50	127	87	303	2618-060-02	○	**884.00**
	10	600	850	1050	721	200	100	689	50	127	87	303	2618-060-10	□	**1'025.00**
	12	600	850	1050	721	200	100	689	50	127	87	303	2618-060-12	○	**1'160.00**

Lagerware □ | Auftragsfertigung ■ | Lieferung 7 Tage ● | Auf Anfrage ○

SCHACHTABDECKUNGEN

Schachtabdeckung PISO

Klasse D400 | gemäss Norm EN 124 | Vollguss-Deckel | mit Dämpfungseinlage | mit Drehsicherung | stufenlos höhenverstellbar bis 10cm | stufenlos neigungsverstellbar bis 7° | mit Lüftungsöffnungen | mit Pickelloch | mit Schlüssellöchern | rutschfeste Hexagonalnoppen

Modell-Erklärung: 10 mit Betonsockel, ohne Verschluss | 12 mit Betonsockel, mit 3 Verschluss–Schrauben, ohne Dämpfungseinlage
Hinweis: Deckel gemäss VSS–Norm SN 640366a
Zubehör: Figur 3240 Aushebeschlüssel | Figur 3258 Aushebewerkzeug UNIVERSAL | Figur 3280 Schlauchschalung | Art. 867017 Schaumstoffhülsen zu PISO Stellschrauben | zu Modell 02/12 Innensechskantschlüssel 10 für M12 Schrauben

Figur 2619

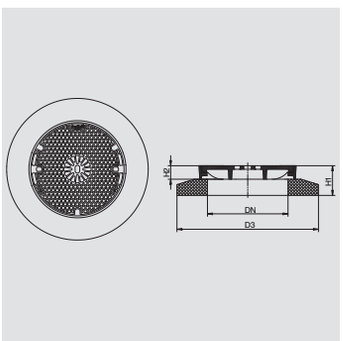

Typ	Modell	DN	D3	D4	H1	H2	Deckel Ø	Einlegetiefe	Deckel mit Betonsockel	total mit Betonsockel	Artikel-Nr.		Preis / Stück
		mm	mm	mm	mm	mm	mm	mm	kg	kg			€
010	**10**	600	1050	721	230	100	689	50	87	273	2619-010-10	□	**1'300.00**
	12	600	1050	721	230	100	689	50	87	273	2619-010-12	○	**1'430.00**

Schachtabdeckung

Klasse C250 | gemäss Norm EN124 | Vollguss-Deckel | in Zementrohrfalz | mit Unigriff

Modell-Erklärung: 00 ohne Verschluss
Hinweise: Anwendung nur für langsam rollenden Verkehr (bis 30 km/h) ausserhalb von Fahrspuren | Ungeeignet in lärmsensibler Umgebung (Wohnzonen)

Figur 2630

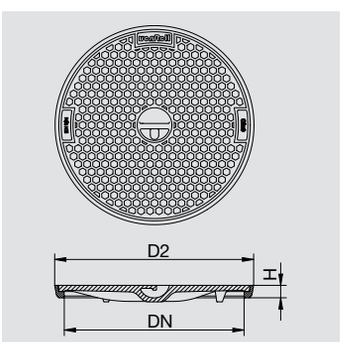

Typ	Modell	DN	D2	H	Deckel Ø	Einlegetiefe	Deckel	total	Artikel-Nr.		Preis / Stück
		mm	mm	mm	mm	mm	kg	kg			€
060	**00**	600	664	41.5	639	20.5	44.5	53	2630-060-00	□	**454.00**

Lagerware □| Auftragsfertigung ■| Lieferung 7 Tage ● | Auf Anfrage ○

SCHACHTABDECKUNGEN

Schachtabdeckung NIVROLL

Klasse D400 | gemäss Norm EN124 | Vollguss–Deckel | mit Dämpfungseinlage | mit Drehsicherung | mit Pickelloch mit Schlüssellöchern | ruts€este Hexagonalnoppen | stufenlos höhenverstellbar bis 5 cm | stufenlos neigungsverstellbar bis 7° | mit allen handelsüblichen Hebegeräten hochziehbar

Modell-Erklärung: 10 mit Betonsockel, ohne Verschluss | 12 mit Betonsockel, mit 3 Verschluss–Schrauben, ohne Dämpfungseinlage
Hinweis: Deckel gemäss VSS–Norm SN 640366a
Zubehör: Figur 3240 Aushebeschlüssel | Figur 3258 Aushebewerkzeug UNIVERSAL | Figur 3280 Schlauchschalung | Figur 3330 Hebegerät NIVROLL | Art. 867023 Kunststoffpfropfen zu Pickelloch zu Modell 02/12 Innensechskantschlüssel 10 für M12 Schrauben

Figur 2632

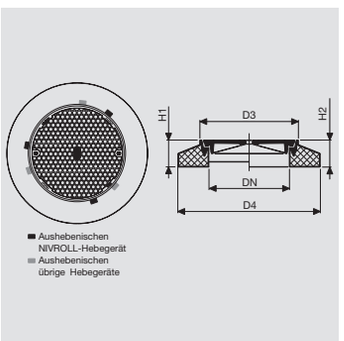

Typ	Modell	DN	D3	D4	H1	H2	Deckel Ø	Einlegetiefe	Deckel mit Betonsockel	total mit Betonsockel	Artikel-Nr.		Preis / Stück
		mm	mm	mm	mm	mm	mm	mm	kg	kg			€
010	10	600	730	1050	160	200	689	50	88	320	2632-010-10	□	**1'085.00**
	12	600	730	1050	160	200	689	50	88	320	2632-010-12	□	**1'220.00**

Schachtabdeckung NIVROLL

Klasse D400 | gemäss Norm EN124 | Vollguss-Deckel | mit Dämpfungseinlage | mit Drehsicherung | mit Lüftungsöffnungen | mit Pickelloch | mit Schlüssellöchern ruts€este Hexagonalnoppen | stufenlos höhenverstellbar bis 5 cm | stufenlos neigungsverstellbar bis 7° | mit allen handelsüblichen Hebegeräten hochziehbar

Modell-Erklärung: 10 mit Betonsockel, ohne Verschluss | 12 mit Betonsockel, mit 3 Verschluss–Schrauben, ohne Dämpfungseinlage
Hinweis: Deckel gemäss VSS–Norm SN 640366a
Zubehör: Figur 3240 Aushebeschlüssel | Figur 3258 Aushebewerkzeug UNIVERSAL | Figur 3280 Schlauchschalung | Figur 3330 Aufzugsvorrichtung NIVROLL | zu Modell 02/12 Innensechskantschlüssel 10 für M12 Schrauben

Figur 2633

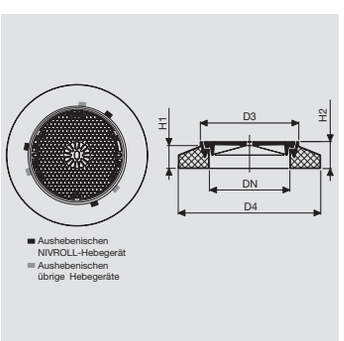

Typ	Modell	DN	D3	D4	H1	H2	Deckel Ø	Einlegetiefe	Deckel mit Betonsockel	total mit Betonsockel	Artikel-Nr.		Preis / Stück
		mm	mm	mm	mm	mm	mm	mm	kg	kg			€
010	**10**	600	730	1050	160	200	689	50	87	319	2633-010-10	□	**1'130.00**
	12	600	730	1050	160	200	689	50	87	319	2633-010-12	○	**1'260.00**

Lagerware □ | Auftragsfertigung ■ | Lieferung 7 Tage ● | Auf Anfrage ○

SCHACHTABDECKUNGEN

Schachtabdeckung DOPROLL

Klasse D400 | gemäss Norm EN 124 | Vollguss–Deckel zweiteilig | mit Elastomer–Einlage | mit Drehsicherung | mit Scharnieren | mit Pickelloch

Modell-Erklärung: 00 ohne Betonsockel, ohne Verschluss | 10 mit Betonsockel, ohne Verschluss
Hinweise: gegen unfreiwilliges Schliessen gesichert | die angegebene Fahrrichtung ist für den schnellrollenden Verkehr angezeigt
Zubehör: Figur 3274 Haken zum Aufklappen

Figur 2634

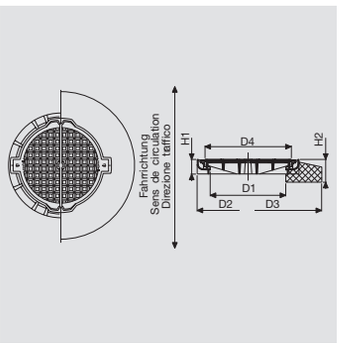

DOPROLL geschlossen

DOPROLL offen

Typ	Modell	DN	D1	D2	D3	D4	H1	H2	Deckel Ø	Einlegetiefe	total ohne Betonsockel	halb-Deckel, total mit Betonsockel		Artikel-Nr.		Preis / Stück
		mm	mm	mm	mm	mm	mm	mm	mm	mm	kg	kg				€
060	**00**	600	610	856	1050	730	100	200	702	48	161	2x51	338	2634-060-00	□	**897.00**
	10	600	610	856	1050	730	100	200	702	48	161	2x51	338	2634-060-10	□	**1'275.00**

Schachtabdeckung

Klasse A15 | gemäss Norm EN124 | Vollguss-Deckel | geruchsdicht | in Zementrohrfalz | mit UNI-Griff | rutschfeste Hexagonalnoppen | Sitzflächen nicht bearbeitet

Modell-Erklärung: 00 ohne Verschluss
Hinweise: Unterhalt: Der Geruchverschluss muss immer mit Flüssigkeit gefüllt sein | der Typ 080 hat 2 UNI-Griffe

Figur 2640

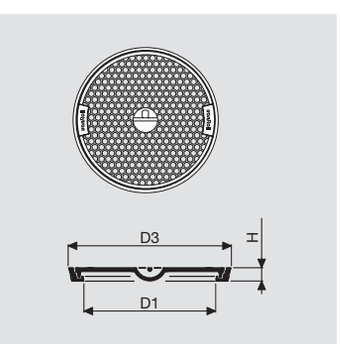

Typ	Modell	DN	D1	D3	H	Deckel Ø	Einlegetiefe	Deckel	total	Artikel-Nr.		Preis / Stück
		mm	mm	mm	mm	mm	mm	kg	kg			€
060	**00**	600	596	664	47	639	20	28	38	2640-060-00	□	**259.00**
080	**00**	800	780	880	50	855	20	69	85	2640-080-00	□	**654.00**

Lagerware □ | Auftragsfertigung ■ | Lieferung 7 Tage ● | Auf Anfrage ○

SCHACHTABDECKUNGEN

Schachtabdeckung

Klasse B125 | gemäss Norm EN 124 | Vollguss-Deckel | geruchsdicht | in Zementrohrfalz | mit UNI-Griff | rutschfeste Hexagonalnoppen | Sitzflächen nicht bearbeitet

Modell-Erklärung: 00 ohne Verschluss
Hinweise: Unterhalt: Der Geruchverschluss muss immer mit Flüssigkeit gefüllt sein | der Typ 080 hat 2 UNI-Griffe

Figur 2642

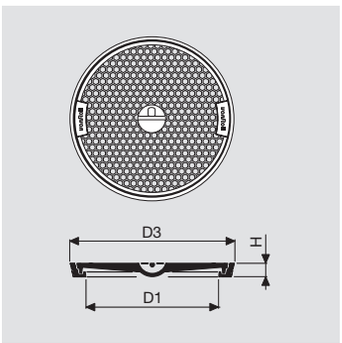

Typ	Modell	DN	D1	D3	H	Deckel Ø	Einlegetiefe	Deckel	total	Artikel-Nr.		Preis / Stück
		mm	mm	mm	mm	mm	mm	kg	kg			€
030	**00**	300	270	340	42	325	12	10	13	2642-030-00	□	**161.00**
040	**00**	400	375	455	43	440	15	20	26	2642-040-00	□	**206.00**
050	**00**	500	495	560	45	540	18	32	40	2642-050-00	□	**232.00**
060	**00**	600	596	665	47	634	20	32	42	2642-060-00	□	**289.00**
080	**00**	800	780	880	50	855	20	94	109	2642-080-00	□	**897.00**

Schachtabdeckung NORMROLL

Klasse C250 | gemäss Norm EN124 | mit Elastomer–Einlage | mit Drehsicherung | mit 2 UNI-Griffen | rutschfeste Hexagonalnoppen

Modell-Erklärung: 00 ohne Verschluss

Figur 2644

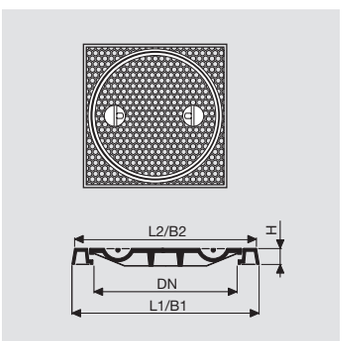

Typ	Modell	DN	L1	B1	L2	B2	H	Deckel Ø	Einlegetiefe	Deckel	total	Artikel-Nr.		Preis / Stück
		mm	mm	mm	mm	mm	mm	mm	mm	kg	kg			€
060	**00**	600	800	800	790	790	100	695	30	50	106	2644-060-00	■	**847.00**
	03	800	1000	1000	990	990	100	895	30	72	140	2583-060-03	■	**1'665.00**

Lagerware □ | Auftragsfertigung ■ | Lieferung 7 Tage ● | Auf Anfrage ○

SCHACHTABDECKUNGEN

Schachtabdeckung NORMROLL

Klasse C250 | gemäss Norm EN 124 | mit Elastomer–Einlage | mit Drehsicherung | mit 2 UNI-Griffen | rutschfeste Hexagonalnoppen

Modell-Erklärung: 00 ohne Verschluss | 02 mit Schraubverschluss | 07 mit Schraubverschluss, wasser– und geruchsdicht (Dichtung) | 10 ohne Verschluss, mit Betonsockel (Figur 2650)
Hinweis: mit je 4 Schrauben bei Modell 02 und 07
Zubehör: Figur 3270 Verriegelungsschlüssel

Figur 2645

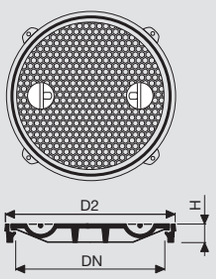

Typ	Modell	DN	D2	H Rahmen	H Deckel	Deckel Ø	Einlegetiefe	Deckel	total	Artikel-Nr.		Preis / Stück
		mm	mm	mm	mm	mm	mm	kg	kg			€
060	00	600	720	75	110	695	30	50	72	2645-060-00	□	489.00
	02	600	720	75	110	695	30	50	72	2645-060-02	□	650.00
	07	600	720	75	110	695	30	50	72	2645-060-07	□	667.00
	10	600	720	75	110	695	30	50	72	2645-060-10	■	847.00
080	00	800	919	75	115	895	30	72	100	2645-080-00	□	1'260.00
	02	800	919	75	115	895	30	72	100	2645-080-02	□	1'465.00
	07	800	919	75	115	895	30	72	100	2645-080-07	□	1'600.00
	10	800	919	75	115	895	30	72	100	2645-080-10	○	1'690.00

Schachtabdeckung NORMROLL

Klasse C250 – für Innendruck | gemäss Norm EN124 | mit Dichtung | mit Drehsicherung | mit 2 UNI-Griffen | geruchs-, wasserdicht und für Innendruck 0,5 bar | rutschfeste Hexagonalnoppen

Modell-Erklärung: 07 ohne Betonsockel, mit Schraubverschluss, wasser–, geruchsdicht, für Innendruck 0.5 bar | 17 mit Betonsockel, mit Schraubverschluss, wasser–, geruchsdicht, für Innendruck 0,5 bar
Hinweis: mit je 4 Schrauben bei Modell 02 und 07
Zubehör: Figur 3270 Verriegelungsschlüssel

Figur 2646

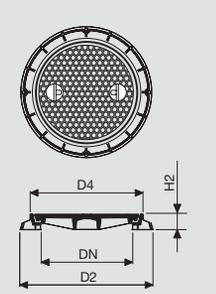

Typ	Modell	DN	D2	D4	H2	Deckel Ø	Einlegetiefe	Deckel	total	Artikel-Nr.		Preis / Stück
		mm	mm	mm	mm	mm	mm	kg	kg			€
060	07	600	800	720	100	695	30	50	85	2646-060-07	□	950.00
	17	600	800	720	100	695	30	50	85	2646-060-17	○	1'275.00
080	07	800	1000	920	100	895	30	72	115	2646-080-07	□	1'745.00

Lagerware □ | Auftragsfertigung ■ | Lieferung 7 Tage ● | Auf Anfrage ○

SCHACHTABDECKUNGEN

Schachtabdeckung NORMROLL

Klasse D400 | gemäss Norm EN 124 | mit Dämpfungseinlage | mit Drehsicherung | mit Aushebenischen | Modelle 07 & 17 geruchs-, wasserdicht, Innendruck 0,5 bar | rutschfeste Hexagonalnoppen

Modell-Erklärung: 00 ohne Betonsockel, ohne Verschluss | 02 ohne Betonsockel, mit Schraubverschluss | 07 ohne Betonsockel, mit Schraubverschluss, wasser–, geruchsdicht, für Innendruck 0,5 bar | 10 mit Betonsockel, ohne Verschluss | 12 mit Betonsockel, mit Schraubverschluss | 17 mit Betonsockel, mit Schraubverschluss, wasser–, geruchsdicht, für Innendruck 0,5 bar

Hinweis: (Sollbruchstelle) Typ 60: Bei Bedarf kann das Pickelloch herausgeschlagen werden

Zubehör: Figur 3258 Aushebewerkzeug UNIVERSAL | Figur 3274 Aushebehaken | zu Modell 02/07/12/17 Innensechskanschlüssel 10 für M12 Schrauben

Figur 2650

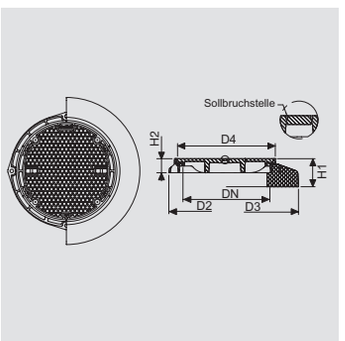

Typ	Modell	DN	D2	D3	D4	H1	H2	Deckel Ø	Einlegetiefe	total mit Betonsockel	Deckel, total ohne Betonsockel		Artikel-Nr.		Preis / Stück
		mm	mm	mm	mm	mm	mm	mm	mm	kg	kg				€
060	00	600	800	1050	720	200	100	695	30	304	90	125	2650-060-00	□	596.00
	02	600	800	1050	720	200	100	695	30	304	90	125	2650-060-02	□	843.00
	07	600	800	1050	720	200	100	695	30	304	90	125	2650-060-07	□	972.00
	10	600	800	1050	720	200	100	695	30	304	90	125	2650-060-10	□	996.00
	12	600	800	1050	720	200	100	695	30	304	90	125	2650-060-12	□	1'130.00
	17	600	800	1050	720	200	100	695	30	304	90	125	2650-060-17	□	1'230.00
080	00	800	1000	1250	920	200	100	895	30	367	85	128	2650-080-00	□	1'415.00
	02	800	1000	1250	920	200	100	895	30	367	85	128	2650-080-02	□	1'695.00
	07	800	1000	1250	920	200	100	895	30	367	85	128	2650-080-07	□	1'795.00
	10	800	1000	1250	920	200	100	895	30	367	85	128	2650-080-10	□	2'070.00
	12	800	1000	1250	920	200	100	895	30	367	85	128	2650-080-12	○	2'260.00
	17	800	1000	1250	920	200	100	895	30	367	85	128	2650-080-17	□	2'305.00

Lagerware □ | Auftragsfertigung ■ | Lieferung 7 Tage ● | Auf Anfrage ○

SCHACHTABDECKUNGEN

Schachtabdeckung NORMROLL

Klasse D400 | gemäss Norm EN124 | Vollguss-Deckel | mit Dämpfungseinlage | mit Drehsicherung | rmit Lüftungsöffnungen | mit Aushebenischen | rutschfeste Hexagonalnoppen

Modell-Erklärung: 00 ohne Betonsockel, ohne Verschluss | 02 ohne Betonsockel, mit Schraubverschluss | 10 mit Betonsockel, ohne Verschluss | 12 mit Betonsockel, mit Schraubverschluss
Hinweis: 4 Schrauben für Modell 02/12
Zubehör: Figur 3258 Aushebewerkzeug UNIVERSAL | Figur 3274 Aushebehaken | zu Modell 02/12 Innensechskanschlüssel 10 für M12 Schrauben

Figur 2651

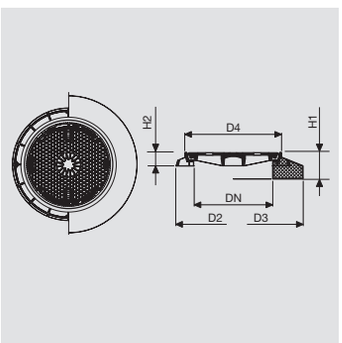

Typ	Modell	DN	D2	D3	D4	H1	H2	Deckel Ø	Einlegetiefe	total mit Betonsockel	Deckel, total ohne Betonsockel		Artikel-Nr.		Preis / Stück
		mm	mm	mm	mm	mm	mm	mm	mm	kg	kg				€
060	00	600	800	1050	720	200	100	695	30	303	89	124	2651-060-00	■	631.00
	02	600	800	1050	720	200	100	695	30	303	89	124	2651-060-02	○	860.00
	10	600	800	1050	720	200	100	695	30	303	89	124	2651-060-10	■	1'275.00
	12	600	800	1050	720	200	100	695	30	303	89	124	2651-060-12	○	1'555.00

Schachtabdeckung NORMROLL

Klasse D400 | gemäss Norm EN 124 | Vollguss-Deckel | Rahmen viereckig, Deckel rund | mit Dämpfungseinlage | mit Drehsicherung | auf Zementrohr | mit Aushebenischen | rutschfeste Hexagonalnoppen

Modell-Erklärung: 00 ohne Betonsockel, ohne Verschluss
Hinweise: Typ 060: Bei Bedarf kann das Pickelloch herausgeschlagen werden (Sollbruchstelle) | Typ 080: Hat zwei UNI-Griffe
Zubehör: Figur 3258 Aushebewerkzeug UNIVERSAL | Figur 3274 Aushebehaken

Figur 2652

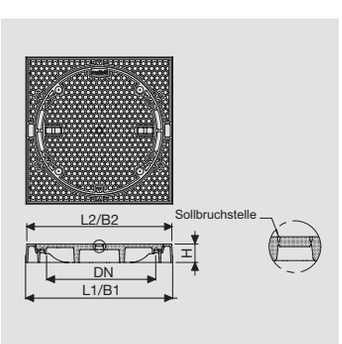

Typ	Modell	DN	L1	B1	L2	B2	H	Deckel Ø	Einlegetiefe	Deckel	total	Artikel-Nr.		Preis / Stück
		mm	mm	mm	mm	mm	mm	mm	mm	kg	kg			€
060	00	600	830	830	815	815	100	695	30	90	146	2652-060-00	■	864.00
080	00	800	1000	1000	990	990	100	895	30	85	153	2652-080-00	■	1'775.00

Lagerware □| Auftragsfertigung ■| Lieferung 7 Tage ● | Auf Anfrage ○

SCHACHTABDECKUNGEN

Schachtabdeckung NORMROLL

Klasse D400 | gemäss Norm EN124 | Vollguss-Deckel | Rahmen viereckig, Deckel rund | mit Dämpfungseinlage | mit Drehsicherung | auf Zementrohr | mit Aushebenischen | mit Lüftungsöffnungen | rutschfeste Hexagonalnoppen

Modell-Erklärung: 00 ohne Betonsockel, ohne Verschluss
Zubehör: Figur 3258 Aushebewerkzeug UNIVERSAL | Figur 3274 Aushebehaken

Figur 2653

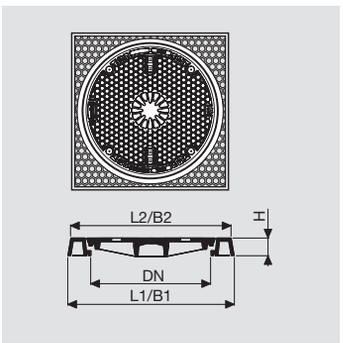

Typ	Modell	DN	L1	B1	L2	B2	H	Deckel Ø	Einlegetiefe	Deckel	total	Artikel-Nr.		Preis / Stück
		mm	mm	mm	mm	mm	mm	mm	mm	kg	kg			€
060	**00**	600	830	830	815	815	100	695	30	89	145	2653-060-00	■	**1'480.00**

Schachtabdeckung ROLLLOCK

Klasse E600 | gemäss Norm EN 124 | Vollguss-Deckel | mit Dämpfungseinlage | mit Scharnier, Deckel aufklappbar | Rostfreie Federarretierung | rutschfeste Hexagonalnoppen

Modell-Erklärung: 03 ohne Betonsockel, Edelstahl Verriegelung | 13 mit Betonsockel, Rostfreie Federarretierung
Hinweis: Aufklappbar, Inspektionsstellung > 100°, bei 90° herausnehmbar, zuschlaggehemmt
Zubehör: Figur 3283 Öffnungswerkzeug ROLLLOCK

Figur 2654

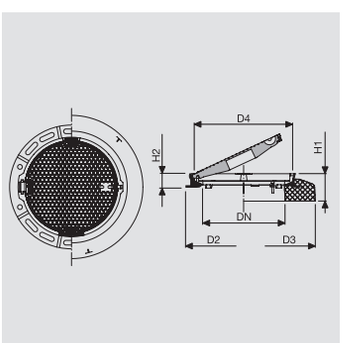

Typ	Modell	DN	D2	D3	D4	H1	H2	Deckel Ø	Einlegetiefe	total mit Betonsockel	Deckel, total ohne Betonsockel		Artikel-Nr.		Preis / Stück
		mm	mm	mm	mm	mm	mm	mm	mm	kg	kg				€
060	**00**	600	840	1050	730	200	102	689	50	290	58	93	2651-060-00	□	**765.00**
	02	600	840	1050	730	200	102	689	50	290	58	93	2651-060-02	□	**1'095.00**

Lagerware □ | Auftragsfertigung ■ | Lieferung 7 Tage ● | Auf Anfrage ○

SCHACHTABDECKUNGEN

Schachtabdeckung ROLLLOCK–NIVROLL

Klasse E600 | gemäss Norm EN124 | Vollguss-Deckel | mit Dämpfungseinlage | mit Scharnier, Deckel aufklappbar | rostfreie Federarretierung | rutschfeste Hexagonalnoppen | stufenlos höhenverstellbar bis 5 cm | stufenlos neigungsverstellbar bis 7° | mit allen handelsüblichen Hebegeräten hochziehbar

Modell-Erklärung: 13 mit Betonsockel, Rostfreie Federarretierung
Hinweis: Aufklappbar, Inspektionsstellung > 100°, bei 90° herausnehmbar, zuschlaggehemmt
Zubehör: Figur 3280 Schlauchschalung | Figur 3283 Öffnungswerkzeug ROLLLOCK | Figur 3286 Adapter ROLLLOCK–NIVROLL | Figur 3330 Hebegerät NIVROLL | Figur 3335 Hilfsdeckel ROLLLOCK

Figur 2655

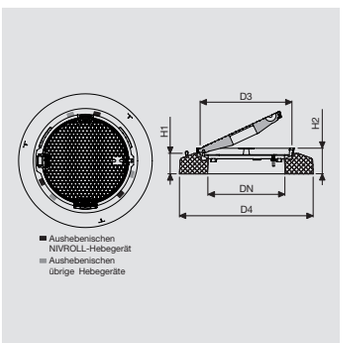

Typ	Modell	DN	D3	D4	H1	H2	Deckel Ø	Einlege-tiefe	Rahmen + Betonsockel	Deckel	total	Artikel-Nr.		Preis / Stück
		mm	mm	mm	mm	mm	mm	mm	kg	kg	kg			€
010	**13**	600	730	1050	160	200	689	50	232	61	293	2655-010-13	□	**1'290.00**

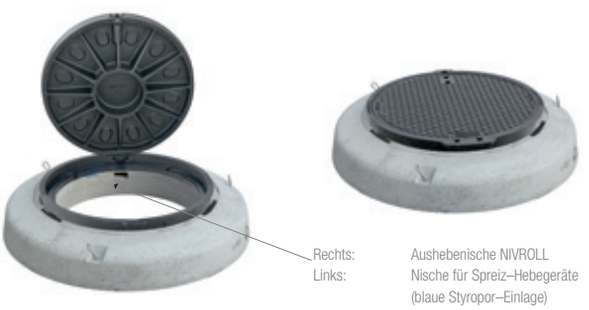

Rechts: Aushebenische NIVROLL
Links: Nische für Spreiz–Hebegeräte (blaue Styropor–Einlage)

Schachtabdeckung ROLLLOCK–NIVROLL

Klasse E600 | gemäss Norm EN 124 | Vollguss–Deckel mit Lüfungsöffnungen | mit Dämpfungseinlage | mit Scharnier, Deckel aufklappbar | Rostfreie Federarretierung | rutschfeste Hexagonalnoppen | stufenlos höhenverstellbar bis 5 cm | stufenlos neigungsverstellbar bis 7° | mit allen handelsüblichen Hebegeräten hochziehbar

Modell-Erklärung: 13 mit Betonsockel, Rostfreie Federarretierung
Hinweis: Aufklappbar, Inspektionsstellung > 100°, bei 90° herausnehmbar, zuschlaggehemmt
Zubehör: Figur 3280 Schlauchschalung | Figur 3283 Öffnungswerkzeug ROLLLOCK | Figur 3286 Adapter ROLLLOCK–NIVROLL | Figur 3330 Hebegerät NIVROLL | Figur 3335 Hilfsdeckel ROLLLOCK

Figur 2656

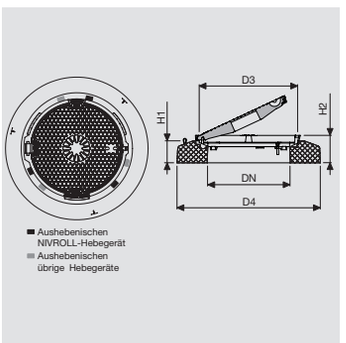

Typ	Modell	DN	D3	D4	H1	H2	Deckel Ø	Einlege-tiefe	Rahmen + Betonsockel	Deckel	total	Artikel-Nr.		Preis / Stück
		mm	mm	mm	mm	mm	mm	mm	kg	kg	kg			€
010	**13**	600	730	1050	160	200	689	50	232	61	293	2656-010-13	□	**1'325.00**

Lagerware □| Auftragsfertigung ■| Lieferung 7 Tage ● | Auf Anfrage ○

SCHACHTABDECKUNGEN

Schachtabdeckung ROLLTRANSIT

Klasse E600 | gemäss Norm EN124 | Vollguss–Deckel konisch (ROLLMATIC–Prinzip) | Stirnseite und Sitzflächen bearbeitet | Drehsicherung mittels schiefer Auflageebene | geruchsdicht | wasserdicht | mit Schlüssellöchern | rutschfeste Hexagonalnoppen | spiel– und klapperfrei

Modell-Erklärung: 00 ohne Betonsockel, ohne Verschluss | 10 mit Betonsockel, ohne Verschluss
Hinweise: besonders geeignet für schnellrollenden Schwerverkehr (Strassen und Autobahnen) | die Öffnung erfolgt in Fahrtrichtung | die Konstruktion basiert auf dem ROLLMATIC–Prinzip | Deckel– und Rahmensitzflächen müssen periodisch und nach jeder Öffnung eingefettet werden | die Dichtheit wird durch Einfetten der Sitzflächen gewährleistet | Auslaufartikel, verfügbar solange Vorrat
Zubehör: Figur 3258 Aushebewerkzeug UNIVERSAL | Art. 95694 Dichtfett

Figur 2657

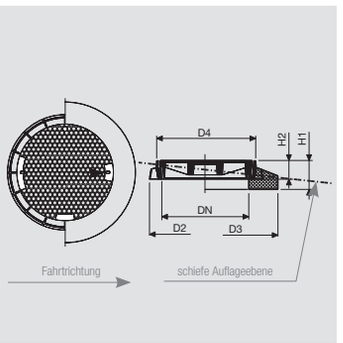

Typ	Modell	DN	D2	D3	D4	H1	H2	Deckel Ø	Einlegetiefe	total ohne Betonsockel	Deckel, total mit Betonsockel		Artikel-Nr.		Preis / Stück
		mm	mm	mm	mm	mm	mm	mm	mm	kg	kg				€
060	**00**	600	830	1050	690	200	130	660	50-105	172	110	348	2657-060-00	□	**868.00**
	10	600	830	1050	690	200	130	660	50-105	172	110	348	2657-060-10	□	**1'085.00**

Lagerware □| Auftragsfertigung ■| Lieferung 7 Tage ● | Auf Anfrage ○

SCHACHTABDECKUNGEN

Schachtabdeckung ROLLLOCK

Klasse E600 | gemäss Norm EN 124 | Vollguss–Deckel mit Lüfungsöffnungen | mit Elastomer–Einlage | mit Scharnier, Deckel aufklappbar | Rostfreie Federarretierung | ruts€este Hexagonalnoppen

Modell-Erklärung: 03 ohne Betonsockel, Rostfreie Federarretierung | 13 mit Betonsockel, Rostfreie Federarretierung
Hinweis: Aufklappbar, Inspektionsstellung > 100°, bei 90° herausnehmbar, zuschlaggehemmt
Zubehör: Figur 3283 Öffnungswerkzeug ROLLLOCK

Figur 2659

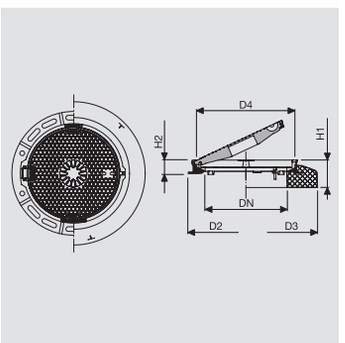

Typ	Modell	DN	D2	D3	D4	H1	H2	Deckel Ø	Einlegetiefe	total ohne Betonsockel	Deckel, total mit Betonsockel		Artikel-Nr.		Preis / Stück
		mm	mm	mm	mm	mm	mm	mm	mm	kg	kg				€
060	03	600	840	1050	730	200	102	689	50	93	58	290	2659-060-03	○	800.00
	13	600	840	1050	730	200	102	689	50	93	58	290	2659-060-13	□	1'235.00

Schachtabdeckung

Klasse A15 | gemäss Norm EN124 | Vollguss-Deckel | mit Dichtung | mit Drehsicherung | geruchsdicht | wasserdicht | in Zementrohrfalz | mit UNI-Griff | rutschfeste Hexagonalnoppen

Modell-Erklärung: 02 mit Schraubverschluss (Rahmen mit Verschraubungslaschen) | 03 mit Riegelverschluss
Hinweise: der Typ 080 hat zwei UNI-Griffe

Figur 2660

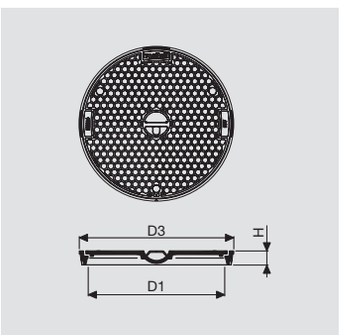

Typ	Modell	DN	D1	D3	H	Deckel Ø	Einlegetiefe	Anzahl		Deckel	total	Artikel-Nr.		Preis / Stück
		mm	mm	mm	mm	mm	mm	Schrauben	Riegel	kg	kg			€
060	02	600	600	664	42	639	21	3		28	37	2660-060-02	□	423.00
	03	600	600	664	42	639	21		3	28	37	2660-060-03	□	467.00
080	02	800	795	875	55	835	14	3		62	85	2660-080-02	□	805.00
	03	800	795	875	55	835	14		3	62	86	2660-080-03	□	1'140.00

Lagerware □ | Auftragsfertigung ■ | Lieferung 7 Tage ● | Auf Anfrage ○

SCHACHTABDECKUNGEN

Schachtabdeckung

Klasse B125 | gemäss Norm EN 124 | Vollguss-Deckel | mit Dichtung | mit Drehsicherung | geruchsdicht | wasserdicht | in Zementrohrfalz | mit UNI-Griff | ruts€este Hexagonalnoppen

Modell-Erklärung: 02 mit Schraubverschluss (Rahmen mit Nut und Verschraubungslaschen) | 03 mit Riegelverschluss (Rahmen mit Nut)
Hinweise: die Typen 070, 080 und 100 haben zwei UNI-Griffe
Zubehör: zu Typ 015–020 Innensechskantschlüssel | zu Typ 025–100 Figur 3270 Verriegelungsschlüssel

Figur 2661

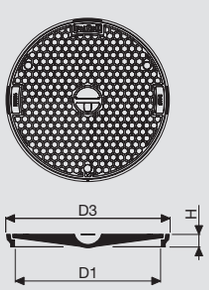

Typ	Modell	DN	D1	D3	H	Deckel Ø	Einlegetiefe	Anzahl		Deckel	total	Artikel-Nr.		Preis / Stück
		mm	mm	mm	mm	mm	mm	Schrauben	Riegel	kg	kg			€
015	02	150	138	192	45	160	11	2		2.5	5	2661-015-02	□	223.00
020	02	200	180	234	45	202	11	2		3	6	2661-020-02	□	259.00
025	03	250	242	298	45	265	11		2	5	8.5	2661-025-03	□	294.00
030	03	300	280	338	32	319	16		3	9	12	2661-030-03	□	321.00
040	03	400	392	450	32	431	16		3	15	19.5	2661-040-03	□	374.00
050	03	500	500	558	35	539	18		3	23	29	2661-050-03	□	387.00
060	02	600	600	664	42	639	21	3		32	41	2661-060-02	□	480.00
	03	600	600	664	55	639	21		3	32	41	2661-060-03	□	529.00
070	03	700	692	774	55	737	14		3	79	97	2661-070-03	□	851.00
080	02	800	795	875	55	835	14	3		86	109	2661-080-02	□	1'185.00
	03	800	795	875	55	835	14		3	86	110	2661-080-03	□	1'205.00
100	03	1000	990	1100	55	1040	16		4	117	155	2661-100-03	□	1'580.00

Schachtabdeckung ROLLTRANSIT–NIVROLL

Klasse E600 | gemäss Norm EN124 | Vollguss–Deckel konisch (ROLLMATIC–Prinzip) | Stirnseite und Sitzflächen bearbeitet | Drehsicherung mittels schiefer Auflageebene | stufenlos höhenverstellbar bis 5 cm | mit allen handelsüblichen Hebegeräten hochziehbar | stufenlos neigungsverstellbar bis 7° | geruchsdicht wasserdicht | mit Schlüssellöchern | rutschfeste Hexagonal-noppen | spiel– und klapperfrei

Modell-Erklärung: 10 mit Betonsockel, ohne Verschluss
Hinweise: besonders geeignet für schnellrollenden Schwerverkehr (Strassen und Autobahnen) | die Öffnung erfolgt in Fahrtrichtung | die Konstruktion basiert auf dem ROLLMATIC–Prinzip | Deckel– und Rahmensitzflächen müssen periodisch und nach jeder Öffnung eingefettet werden | die Dichtheit wird durch Einfetten der Sitzflächen gewährleistet | Auslaufartikel verfügbar solange Vorrat
Zubehör: Figur 3258 Aushebewerkzeug UNIVERSAL | Figur 3280 Schlauchschalung | Figur 3330 Hebegerät NIVROLL | Figur 3336 Hilfsdeckel ROLLTRANSIT | Art. 95694 Dichtfett

Figur 2666

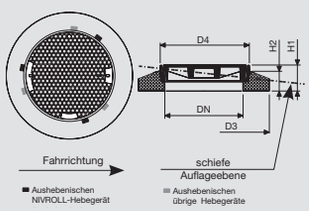

Typ	Modell	DN	D3	D4	H1	H2	Deckel Ø	Einlegetiefe	Deckel	total	Artikel-Nr.		Preis / Stück
		mm	mm	mm	mm	mm	mm	mm	kg	kg			€
010	10	600	1050	730	235	160	660	50-105	110	378	2666-010-10	□	1'235.00

Lagerware □ | Auftragsfertigung ■ | Lieferung 7 Tage ● | Auf Anfrage ○

SCHACHTABDECKUNGEN

Zisternendeckel

Klasse B125 | mit Kontrolldeckel (KD) | mit Dichtung | mit Drehsicherung | geruchsdicht | wasserdicht | in Zementrohrfalz | mit Handgriff

Modell-Erklärung: 03 mit Riegelverschluss
Zubehör: Figur 3270 Verriegelungsschlüssel

Figur 2668

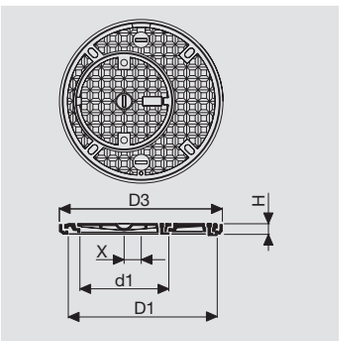

Typ	Modell	DN	D1	D3	d1	H	X	Deckel Ø	Einlegetiefe	KD Ø	KD Einlegetiefe	Deckel	KD	total	Artikel-Nr.		Preis / Stück
		mm	mm	mm	mm	mm	mm	mm	mm	mm	mm	kg	kg	kg			€
100	**03**	1000	972	1093	575	54	115	1042	24	632	14	117	28	182	2668-100-03	□	**2'640.00**

Lagerware □ | Auftragsfertigung ■ | Lieferung 7 Tage ● | Auf Anfrage ○

SCHACHTABDECKUNGEN

Zisternendeckel

10 t Radlast (C250) | mit Kontrolldeckel (KD) | mit Dichtung | mit Drehsicherung | geruchsdicht | wasserdicht | in Zementrohrfalz | mit Handgriff

Modell-Erklärung: 02 mit Schraubverschluss
Zubehör: Figur 3270 Verriegelungsschlüssel

Figur 2670

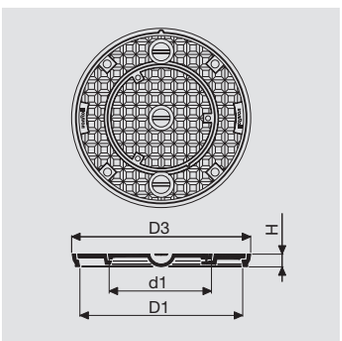

Typ	Modell	DN	D1	D3	d1	H	Deckel Ø	Einlegetiefe	KD Ø	KD Einlegetiefe	Rahmen	Deckel	KD	total	Artikel-Nr.		Preis / Stück
		mm	mm	mm	mm	mm	mm	mm	mm	mm	kg	kg	kg	kg			€
080	**02**	800	795	875	490	55	835	14	530	14	23	63.5	22.5	109	2670-080-02	□	**2'330.00**
100	**02**	1000	990	1093	590	54	1040	16	630	14	37	81	39	157	2670-100-02	□	**2'735.00**

SCHACHTABDECKUNGEN

Zisternendeckel

10 t Radlast (250) | mit Kontrolldeckel (KD) | mit Dichtung | mit Drehsicherung | geruchsdicht | wasserdicht | in Zementrohrfalz | mit Handgriff

Modell-Erklärung: 02 mit Schraubverschluss
Zubehör: Figur 3270 Verriegelungsschlüssel

Figur 2671

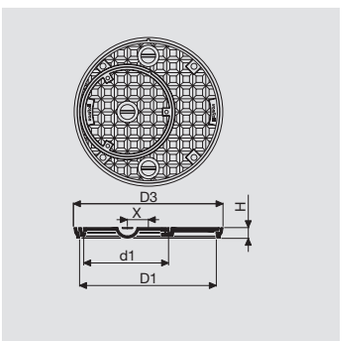

Typ	Modell	DN	D1	D3	d1	H	X	Deckel Ø	Einlegetiefe	KD Ø	KD Einlegetiefe	Deckel	KD	total	Artikel-Nr.		Preis / Stück
		mm	mm	mm	mm	mm	mm	mm	mm	mm	mm	kg	kg	kg			€
080	**02**	800	795	875	490	55	100	835	14	530	14	63.5	22.5	109	2671-080-02	□	**2'330.00**
100	**02**	1000	990	1093	590	54	115	1040	16	630	14	81	39	157	2671-100-02	□	**2'735.00**

Schachtabdeckung SUISSEROLL FIX

Klasse E600 | gemäss EN124-2 | Vollguss–Deckel | mit Dämpfungseinlage | mit Drehsicherung | mit Pickelloch | mit Schlüssellöchern | rutschfeste Hexagonalnoppen

Modell-Erklärung: 00, 10, 30, 40 Deckel ohne Verschluss, mit Dämpfungseinlage (92kg) |
03, 13, 33, 43 Deckel mit Verschluss, ohne Dämpfungseinlage (98kg)
Zubehör: Figur 3240 Aushebeschlüssel | Figur 3258 Aushebewerkzeug UNIVERSAL | Figur 3265 Universalschlüssel SUISSEROLL | Art. 867023 Kunststoffpfropfen zu Pickelloch | Art. 867263 Kunststoffpfropfen zu Schlüsselloch | Art. 867259 Kunststoffpfropfen zu Verschluss

Figur 2685

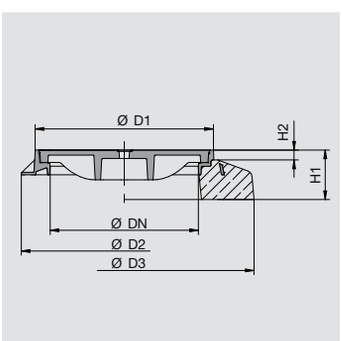

Typ	Modell	D2/D3	H1	H2	LW	D1	Deckel Ø	Einlegetiefe		Artikel-Nr.		Preis / Stück
		mm	mm	mm	mm	mm	mm	mm	kg			€
060	**00**	Ø 850	100	-	600	721	688	50	132	2685-060-00	■	**640.00**
	03	Ø 850	100	-	600	721	688	50	138	2685-060-03	■	**773.00**
	10	Ø 1050	200	40	600	721	688	50	317	2685-060-10	■	**980.00**
	13	Ø 1050	200	40	600	721	688	50	323	2685-060-13	■	**1'110.00**
	30	□ 1300	240	40	600	721	688	50	739	2685-060-30	○	**1'500.00**
	33	□ 1300	240	40	600	721	688	50	745	2685-060-33	○	**1'635.00**
	40	Ø 1054	250	40	600	721	688	50	383	2685-060-40	○	**1'175.00**
	43	Ø 1054	250	40	600	721	688	50	388	2685-060-43	○	**1'305.00**

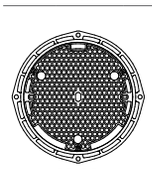
00/03
ohne Betonsockel

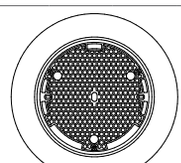
10/13

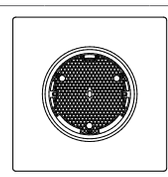
30/33

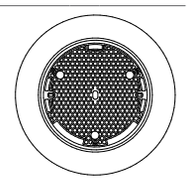
40/43 PP–Schacht

Lagerware □| Auftragsfertigung ■| Lieferung 7 Tage ● | Auf Anfrage ○

SCHACHTABDECKUNGEN

Schachtabdeckung SUISSEROLL FIX

Klasse E600 | gemäss Norm EN 124 | Vollguss-Deckel | mit Dämpfungseinlage | mit Drehsicherung | mit Pickelloch | mit Schlüssellöchern | rutschfeste Hexagonalnoppen | mit Lüftungsöffnungen

Modell-Erklärung: 00, 10, 30, 40 Deckel ohne Verschluss, mit Dämpfungseinlage (90kg) |
03, 13, 33, 43 Deckel mit Verschluss, ohne Dämpfungseinlage (96kg)

Zubehör: Figur 3240 Aushebeschlüssel | Figur 3258 Aushebewerkzeug UNIVERSAL | Figur 3265 Universalschlüssel SUISSEROLL | Art. 867263 Kunststoffpfropfen zu Schlüsselloch | Art. 867259 Kunststoffpfropfen zu Verschluss

Figur 2686

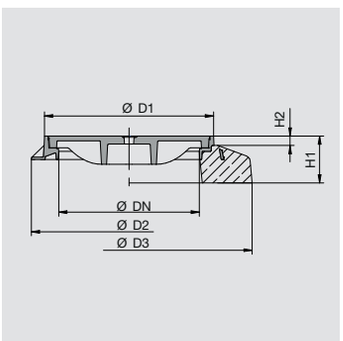

Typ	Modell	D2/D3	H1	H2	LW	D1	Deckel Ø	Einlegetiefe		Artikel-Nr.		Preis / Stück
		mm	mm	mm	mm	mm	mm	mm	kg			€
060	00	Ø 850	100	-	600	721	688	50	130	2686-060-00	■	684.00
	03	Ø 850	100	-	600	721	688	50	136	2686-060-03	■	818.00
	10	Ø 1050	200	40	600	721	688	50	315	2686-060-10	■	1'025.00
	13	Ø 1050	200	40	600	721	688	50	321	2686-060-13	■	1'160.00
	30	□ 1300	240	40	600	721	688	50	737	2686-060-30	○	1'550.00
	33	□ 1300	240	40	600	721	688	50	743	2686-060-33	○	1'680.00
	40	Ø 1054	250	40	600	721	688	50	380	2686-060-40	○	1'220.00
	43	Ø 1054	250	40	600	721	688	50	386	2686-060-43	○	1'355.00

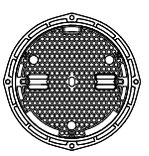

00/03
ohne Betonsockel

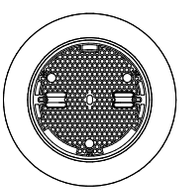

10/13

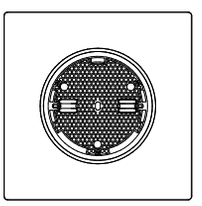

30/33

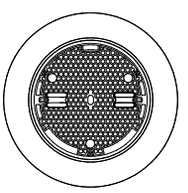

40/43 PP–Schacht

Schachtabdeckung SUISSEROLL NIVROLL

Klasse E600 | gemäss Norm EN 124 | Vollguss-Deckel | mit Dämpfungseinlage | mit Drehsicherung | mit Pickelloch | mit Schlüssellöchern | rutschfeste Hexagonalnoppen | stufenlos höhenverstellbar bis 5 cm | stufenlos neigungsverstellbar bis 7° | mit allen handelsüblichen Hebegeräten hochziehbar

Modell-Erklärung: 10, 30, 40 Deckel ohne Verschluss, mit Dämpfungseinlage (92kg) |
13, 33, 43 Deckel mit Verschluss, ohne Dämpfungseinlage (98kg)

Zubehör: Figur 3240 Aushebeschlüssel | Figur 3258 Aushebewerkzeug UNIVERSAL | Figur 3265 Universalschlüssel SUISSEROLL | Figur 3280 Schlauchschalung NIVROLL + PISO | Figur 3330 Hebegerät NIVROLL | Art. 867023 Kunststoffpfropfen zu Pickelloch | Art. 867263 Kunststoffpfropfen zu Schlüsselloch | Art. 867259 Kunststoffpfropfen zu Verschluss

Figur 2687

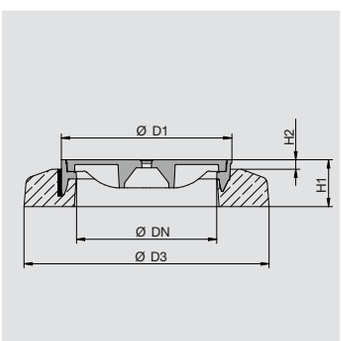

Typ	Modell	D3	H1	H2	LW	D1	Deckel Ø	Einlegetiefe		Artikel-Nr.		Preis / Stück
		mm	mm	mm	mm	mm	mm	mm	kg			€
061	10	Ø 1050	200	40	600	721	688	50	332	2687-061-10	■	1'085.00
	13	Ø 1050	200	40	600	721	688	50	338	2687-061-13	■	1'220.00
	30	□ 1300	240	40	600	721	688	50	744	2687-061-30	■	1'625.00
	33	□ 1300	240	40	600	721	688	50	750	2687-061-33	■	1'760.00
	40	Ø 1054	250	40	600	721	688	50	401	2687-061-40	○	1'280.00
	43	Ø 1054	250	40	600	721	688	50	407	2687-061-43	○	1'415.00

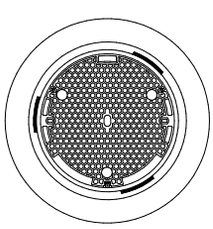

10/13

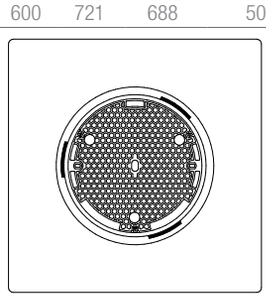

30/33

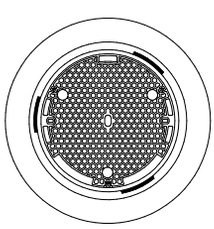

40/43 PP–Schacht

Lagerware □| Auftragsfertigung ■| Lieferung 7 Tage ● | Auf Anfrage ○

SCHACHTABDECKUNGEN

Schachtabdeckung SUISSEROLL NIVROLL

Klasse E600 | gemäss Norm EN 124 | Vollguss-Deckel | mit Dämpfungseinlage | mit Drehsicherung | mit Pickelloch | mit Schlüssellöchern | rutschfeste Hexagonalnoppen | stufenlos höhenverstellbar bis 5 cm | stufenlos neigungsverstellbar bis 7° | mit Lüftungsöffnungen | mit allen handelsüblichen Hebegeräten hochziehbar

Modell-Erklärung: 10, 30, 40 Deckel ohne Verschluss, mit Dämpfungseinlage (90kg) |
13, 33, 43 Deckel mit Verschluss, ohne Dämpfungseinlage (96kg)

Zubehör: Figur 3240 Aushebeschlüssel | Figur 3258 Aushebewerkzeug UNIVERSAL Figur 3265 Universalschlüssel SUISSEROLL | Figur 3280 Schlauchschalung NIVROLL + PISO | Figur 3330 Hebegerät NIVROLL | Art. 867263 Kunststoffpfropfen zu Schlüsselloch | Art. 867259 Kunststoffpfropfen zu Verschluss

Figur 2688

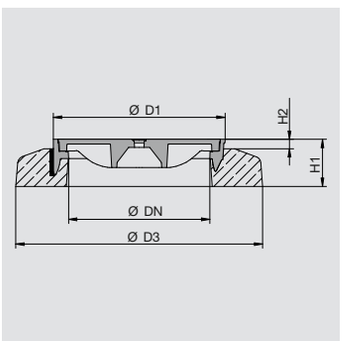

Typ	Modell	D3	H1	H2	LW	D1	Deckel Ø	Einlegetiefe		Artikel-Nr.		Preis / Stück
		mm	mm	mm	mm	mm	mm	mm	kg			€
061	10	Ø 1050	200	40	600	721	688	50	330	2688-061-10	■	1'130.00
	13	Ø 1050	200	40	600	721	688	50	336	2688-061-13	■	1'260.00
	30	□ 1300	240	40	600	721	688	50	743	2688-061-30	■	1'670.00
	33	□ 1300	240	40	600	721	688	50	749	2688-061-33	■	1'805.00
	40	Ø 1054	250	40	600	721	688	50	399	2688-061-40	○	1'325.00
	43	Ø 1054	250	40	600	721	688	50	405	2688-061-43	○	1'455.00

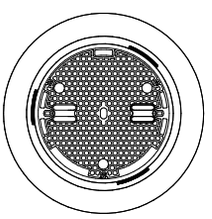

10/13

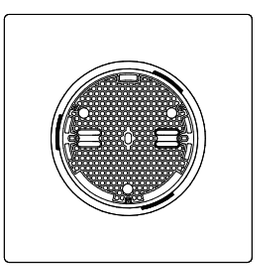

30/33

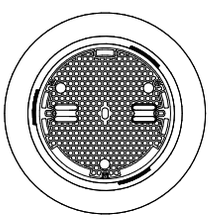

40/43 PP–Schacht

Schachtabdeckung SUISSEROLL NIVROLL

Klasse E600 | gemäss Norm EN 124 | Vollguss-Deckel | mit Dämpfungseinlage | mit Drehsicherung | mit Pickelloch | mit Schlüssellöchern | rutschfeste Hexagonalnoppen | stufenlos höhenverstellbar bis 5 cm | stufenlos neigungsverstellbar bis 7° |

Modell-Erklärung: 10, 30, 40 Deckel ohne Verschluss, mit Dämpfungseinlage (92kg) |
13, 33, 43 Deckel mit Verschluss, ohne Dämpfungseinlage (98kg)

Zubehör: Figur 3240 Aushebeschlüssel | Figur 3258 Aushebewerkzeug UNIVERSAL | Figur 3265 Universalschlüssel SUISSEROLL | Figur 3279 Verstellschlüssel PISO | Figur 3280 Schlauchschalung NIVROLL + PISO | Figur 3337 Hilfsdeckel | Art. 867023 Kunststoffpfropfen zu Pickelloch | Art. 867263 Kunststoffpfropfen zu Schlüsselloch | Art. 867259 Kunststoffpfropfen zu Verschluss

Figur 2689

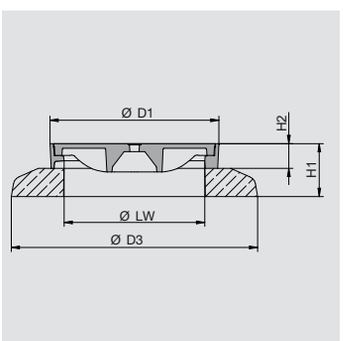

Typ	Modell	D3	H1	H2	LW	D1	Deckel Ø	Einlegetiefe		Artikel-Nr.		Preis / Stück
		mm	mm	mm	mm	mm	mm	mm	kg			€
061	10	Ø 1050	230	100	600	720	688	50	284	2689-061-10	■	1'255.00
	13	Ø 1050	230	100	600	720	688	50	290	2689-061-13	■	1'385.00
	30	□ 1300	300	100	600	720	688	50	755	2689-061-30	○	1'790.00
	33	□ 1300	300	100	600	720	688	50	761	2689-061-33	○	1'920.00
	40	Ø 1054	320	100	600	720	688	50	400	2689-061-40	○	1'450.00
	43	Ø 1054	320	100	600	720	688	50	406	2689-061-43	○	1'580.00

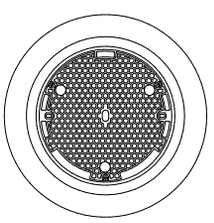

10/13

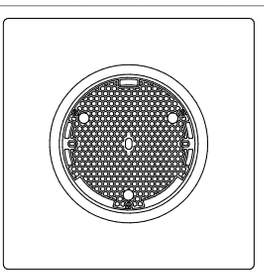

30/33

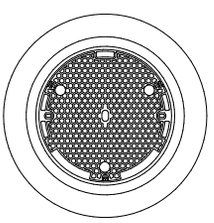

40/43 PP–Schacht

Lagerware □| Auftragsfertigung ■| Lieferung 7 Tage ● | Auf Anfrage ○

SCHACHTABDECKUNGEN

Schachtabdeckung SUISSEROLL PISO

Klasse E600 | gemäss Norm EN 124 | Vollguss-Deckel | mit Dämpfungseinlage | mit Drehsicherung | mit Pickelloch | mit Schlüssellöchern | rutschfeste Hexagonalnoppen | stufenlos höhenverstellbar bis 10 cm | stufenlos neigungsverstellbar bis 7° | mit Lüftungsöffnungen

Modell-Erklärung: 10, 30, 40 Deckel ohne Verschluss, mit Dämpfungseinlage (90kg) |
13, 33, 43 Deckel mit Verschluss, ohne Dämpfungseinlage (96kg)

Zubehör: Figur 3240 Aushebeschlüssel | Figur 3258 Aushebewerkzeug UNIVERSAL | Figur 3265 Universalschlüssel SUISSEROLL | Figur 3279 Verstellschlüssel PISO | Figur 3280 Schlauchschalung NIVROLL + PISO | Art. 867263 Kunststoffpfropfen zu Schlüsselloch | Art. 867259 Kunststoffpfropfen zu Verschluss

Figur 2690

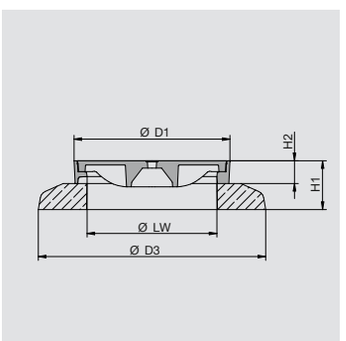

Typ	Modell	D3	H1	H2	LW	D1	Deckel Ø	Einlegetiefe		Artikel-Nr.		Preis / Stück
		mm	mm	mm	mm	mm	mm	mm	kg			€
060	10	Ø 1050	230	100	600	720	688	50	282	2690-060-10	■	1'300.00
	13	Ø 1050	230	100	600	720	688	50	288	2690-060-13	■	1'430.00
	30	□ 1300	300	100	600	720	688	50	754	2690-060-30	○	1'830.00
	33	□ 1300	300	100	600	720	688	50	760	2690-060-33	○	1'965.00
	40	Ø 1054	320	100	600	720	688	50	398	2690-060-40	○	1'495.00
	43	Ø 1054	320	100	600	720	688	50	404	2690-060-43	○	1'625.00

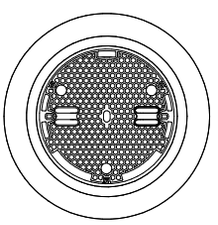

10/13

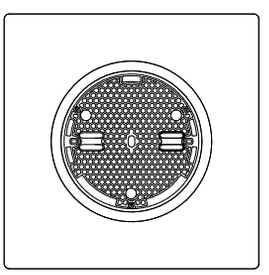

30/33

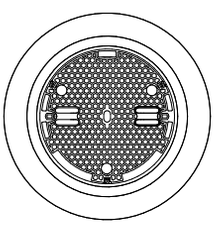

40/43 PP–Schacht

Schachtabdeckung SUISSEROLL FIX

Klasse E600 | gemäss Norm EN 124 | Vollguss-Deckel | mit Dämpfungseinlage / Dichtung | mit Drehsicherung | mit UNI-Griff | mit Schlüssellöchern | rutschfeste Hexagonalnoppen | geruchs-, wasserdicht & für Innendruck < 0,5 bar*

Modell-Erklärung: 00, 10, 30, 40 Deckel ohne Verschluss, mit Dämpfungseinlage (92kg) |
07, 17, 37, 47 Deckel mit Verschluss, mit Dichtung (96kg)

Hinweis: *gilt nur für Modelle mit Verschluss und Dichtung

Zubehör: Figur 3240 Aushebeschlüssel | Figur 3258 Aushebewerkzeug UNIVERSAL | Figur 3265 Universalschlüssel SUISSEROLL | Art. 867263 Kunststoffpfropfen zu Schlüsselloch | Art. 867259 Kunststoffpfropfen zu Verschluss

Figur 2695

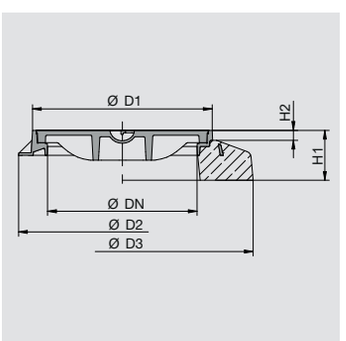

Typ	Modell	D3	H1	H2	LW	D1	Deckel Ø	Einlegetiefe		Artikel-Nr.		Preis / Stück
		mm	mm	mm	mm	mm	mm	mm	kg			€
060	00	Ø 850	100	-	600	721	688	50	132	2695-060-00	■	640.00
	07	Ø 850	100	-	600	721	688	50	136	2695-060-07	■	773.00
	10	Ø 1050	200	40	600	721	688	50	317	2695-060-10	■	980.00
	17	Ø 1050	200	40	600	721	688	50	321	2695-060-17	■	1'110.00
	30	□ 1300	240	40	600	721	688	50	739	2695-060-30	○	1'500.00
	37	□ 1300	240	40	600	721	688	50	742	2695-060-37	○	1'635.00
	40	Ø 1054	250	40	600	721	688	50	382	2695-060-40	○	1'175.00
	47	Ø 1054	250	40	600	721	688	50	386	2695-060-47	○	1'305.00

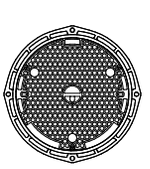

00/07
ohne Betonsockel

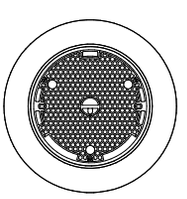

10/17

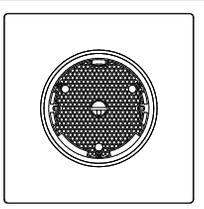

30/37

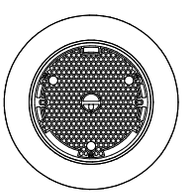

40/47 PP–Schacht

Lagerware □| Auftragsfertigung ■| Lieferung 7 Tage ● | Auf Anfrage ○

SCHACHTABDECKUNGEN

Schachtabdeckung SENI

Klasse E600 | gemäss Norm EN 124 | Vollguss-Deckel | mit Dämpfungseinlage | mit Scharnier | Rostfreie Federarretierung | ruts€este Hexagonalnoppen | mit selbstnivellierendem Rahmen | mit Betonführungsring

Modell-Erklärung: 03 mit Rostfreie Federarretierung
Hinweis: Aufklappbar, Inspektionsstellung > 100°, bei 90° herausnehmbar, zuschlaggehemmt | Diese Schachtabdeckung ist teleskopierbar im Führungsring. Sie ist für den Einsatz auf Schächten nach DIN 4034, gemauerten oder geeigneten Ortsbetonschächten entwickelt worden und wird in bituminöse Fahrbahndecken eingewalzt oder eingerüttelt | Deckelgewicht 58kg
Zubehör: Figur 3283 Öffnungswerkzeug ROLLLOCK

Figur 2696

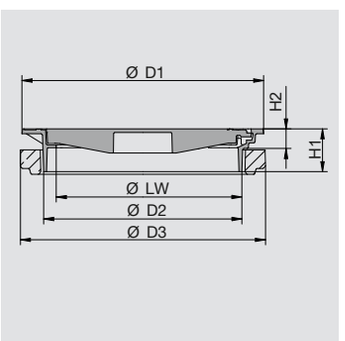

Typ	Modell	D2	D3	LW	D1	H1	H2	Deckel Ø	Einlegetiefe		Artikel-Nr.		Preis / Stück
		mm	mm	mm	mm	mm	mm	mm	mm	kg			€
060	**03**	695	860	600	848	150	60	675	30	148	2696-060-03	□	**312.00**

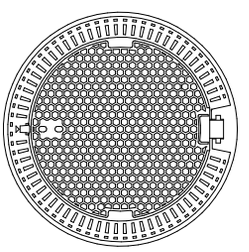

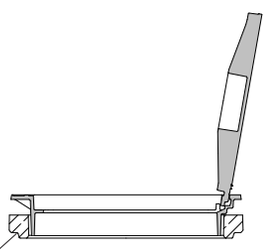

inkl. Betonführungsring

Schachtabdeckung SUISSEROLL NIVROLL

Klasse E600 | gemäss EN124-2 | Vollguss–Deckel | mit Dämpfungseinlage/Dichtung | mit Drehsicherung | mit UNI-Griff | mit Schlüssellöchern | rutschfeste Hexagonalnoppen | geruchs-, wasserdicht & für Innendruck < 0,5 bar* | stufenlos höhenverstellbar bis 5 cm | stufenlos neigungsverstellbar bis 7° | mit allen handelsüblichen Hebegeräten hochziehbar

Modell-Erklärung: 10, 30, 40 Deckel ohne Verschluss, mit Dämpfungseinlage (92kg) |
17, 37, 47 Deckel mit Verschluss, mit Dichtung (96kg)
Hinweis: *gilt nur für Modelle mit Verschluss und Dichtung
Zubehör: Figur 3240 Aushebeschlüssel | Figur 3258 Aushebewerkzeug UNIVERSAL | Figur 3265 Universalschlüssel SUISSEROLL | Figur 3280 Schlauchschalung NIVROLL + PISO Figur 3330 Hebegerät NIVROLL | Figur 3337 Hilfsdeckel | Art. 867263 Kunststoffpfropfen zu Schlüsselloch | Art. 867259 Kunststoffpfropfen zu Verschluss

Figur 2697

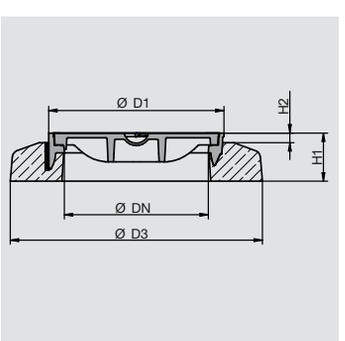

Typ	Modell	D3	H1	H2	LW	D1	Deckel Ø	Einlegetiefe		Artikel-Nr.		Preis / Stück
		mm	mm	mm	mm	mm	mm	mm	kg			€
060	**10**	Ø 1050	200	40	600	721	688	50	332	2697-060-10	■	**1'085.00**
	17	Ø 1050	200	40	600	721	688	50	336	2697-060-17	■	**1'220.00**
	30	□ 1300	240	40	600	721	688	50	744	2697-060-30	■	**1'625.00**
	37	□ 1300	240	40	600	721	688	50	748	2697-060-37	■	**1'760.00**
	40	Ø 1054	250	40	600	721	688	50	400	2697-060-40	○	**1'280.00**
	47	Ø 1054	250	40	600	721	688	50	404	2697-060-47	○	**1'415.00**

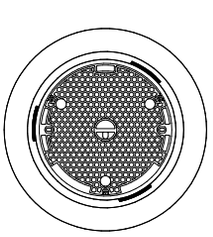

10/17

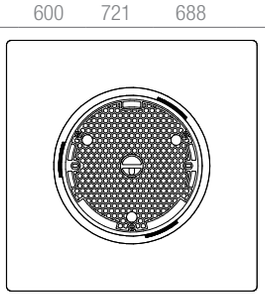

30/37

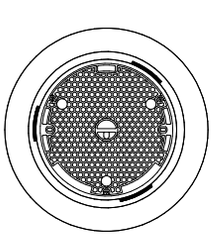

40/47 PP–Schacht

Lagerware □| Auftragsfertigung ■| Lieferung 7 Tage ● | Auf Anfrage ○

SCHACHTABDECKUNGEN

Schachtabdeckung SUISSEROLL PISO

Klasse E600 | gemäss Norm EN 124 | Vollguss-Deckel | mit Dämpfungseinlage/Dichtung | mit Drehsicherung | mit UNI-Griff | mit Schlüssellöchern | rutschfeste Hexagonalnoppen | stufenlos höhenverstellbar bis 10cm | stufenlos neigungsverstellbar bis 7° | geruchs-, wasserdicht & für Innendruck < 0,5 bar*

Modell-Erklärung: 10, 30, 40 Deckel ohne Verschluss, mit Dämpfungseinlage (92kg) |
17, 37, 47 Deckel mit Verschluss, mit Dichtung (96kg)
Hinweis: *gilt nur für Modelle mit Verschluss und Dichtung
Zubehör: Figur 3240 Aushebeschlüssel | Figur 3258 Aushebewerkzeug UNIVERSAL | Figur 3265 Universalschlüssel SUISSEROLL | Figur 3279 Verstellschlüssel PISO | Figur 3280 Schlauchschalung NIVROLL + PISO | Figur 3337 Hilfsdeckel | Art. 867263 Kunststoffpfropfen zu Schlüsselloch | Art. 867259 Kunststoffpfropfen zu Verschluss

Figur 2699

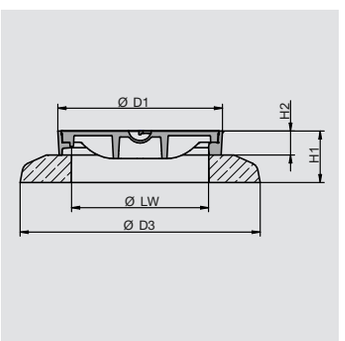

Typ	Modell	D3	H1	H2	LW	D1	Deckel Ø	Einlegetiefe		Artikel-Nr.		Preis / Stück
		mm	mm	mm	mm	mm	mm	mm	kg			€
060	10	Ø 1050	230	100	600	720	688	50	284	2699-060-10	■	1'255.00
	17	Ø 1050	230	100	600	720	688	50	288	2699-060-17	■	1'385.00
	30	□ 1300	240	100	600	720	688	50	755	2699-060-30	○	1'790.00
	37	□ 1300	240	100	600	720	688	50	759	2699-060-37	○	1'920.00
	40	Ø 1054	320	100	600	720	688	50	400	2699-060-40	○	1'450.00
	47	Ø 1054	320	100	600	720	688	50	404	2699-060-47	○	1'580.00

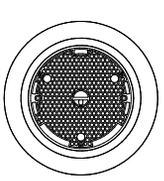

10/17

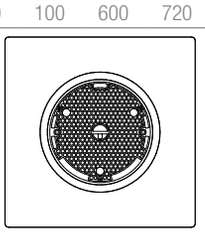

30/37

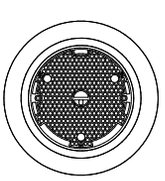

40/47 PP–Schacht

Schachtabdeckung

Klasse B125 | gemäss Norm EN 124 | Guss-Beton-Deckel | mit Pickelloch | Sitzflächen nicht bearbeitet | auf Zementrohr

Modell-Erklärung: 50 mit Betonfüllung, ohne Verschluss | 53 mit Betonfüllung, mit Riegelverschluss

Figur 2703

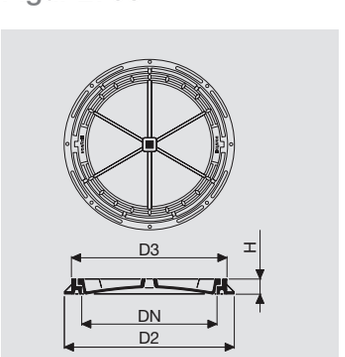

Typ	Modell	DN	D2	D3	H	Deckel Ø	Einlegetiefe	Rahmen mit Deckelfüllung	Deckel mit Deckelfüllung	total	Artikel-Nr.		Preis / Stück
		mm	mm	mm	mm	mm	mm	kg	kg	kg			€
060	50	600	723	664	60	639	20.5	19	48	67	2703-060-50	□	352.00
	53	600	723	664	60	639	20.5	19	48	67	2703-060-53	○	485.00

Lagerware □ | Auftragsfertigung ■ | Lieferung 7 Tage ● | Auf Anfrage ○

SCHACHTABDECKUNGEN

Schachtabdeckung

Klasse B125 | gemäss Norm EN 124 | Guss-Beton-Deckel | mit Lüftungsöffnungen | mit Pickelloch | Sitzflächen nicht bearbeitet | auf Zementrohr

Modell-Erklärung: 50 mit Betonfüllung, ohne Verschluss | 53 mit Betonfüllung, mit Riegelverschluss
Hinweis: Auslaufartikel, verfügbar solange Vorrat

Figur 2704

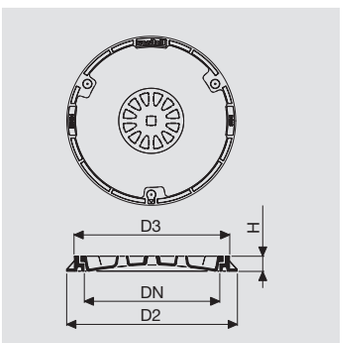

Typ	Modell	DN	D2	D3	H	Deckel Ø	Einlegetiefe	Deckel mit Deckelfüllung	total	Artikel-Nr.		Preis / Stück
		mm	mm	mm	mm	mm	mm	kg	kg			€
060	**50**	600	723	664	60	639	21	45	64	2704-060-50	□	**387.00**
	53	600	723	664	60	639	21	45	64	2704-060-53	○	**520.00**

Schachtabdeckung

Klasse D400 | gemäss EN124-2 | Guss-Beton-Deckel | mit Dämpfungseinlage | mit Drehsicherung | mit Pickelloch | mit Schlüssellöchern

Modell-Erklärung: 50 ohne Betonsockel, mit Betonfüllung, ohne Verschluss | 52 ohne Betonsockel, mit Betonfüllung, mit 3 Verschluss–Schrauben, ohne Dämpfungseinlage | 60 ohne Verschluss 62 mit Betonsockel, mit Betonfüllung, mit 3 Verschluss–Schrauben, ohne Dämpfungseinlage
Hinweis: Deckel entspricht VSS–Norm SN 640366a
Zubehör: Figur 3240 Aushebeschlüssel | Figur 3258 Aushebewerkzeug UNIVERSAL | Art. 867023 Kunststoffpfropfen zu Pickelloch | zu Modell 52/62 Innensechskantschlüssel 10 für M12 Schrauben

Figur 2716

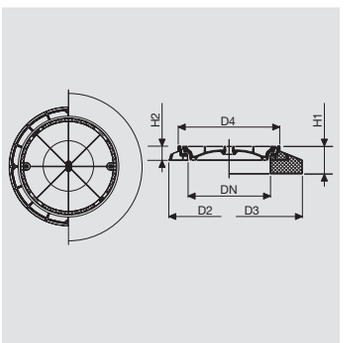

Typ	Modell	DN	D2	D3	D4	H1	H2	Deckel Ø	Einlegetiefe	total mit Deckelfüllung, ohne Betonsockel	Deckel, total mit Deckelfüllung, mit Betonsockel		Artikel-Nr.		Preis / Stück
		mm	mm	mm	mm	mm	mm	mm	mm	kg	kg				€
060	**50**	600	850	1050	721	200	100	689	50	134	94	310	2716-060-50	□	**587.00**
	52	600	850	1050	721	200	100	689	50	134	94	310	2716-060-52	○	**809.00**
	60	600	850	1050	721	200	100	689	50	134	94	310	2716-060-60	□	**943.00**
	62	600	850	1050	721	200	100	689	50	134	94	310	2716-060-62	○	**1'075.00**

Lagerware □ | Auftragsfertigung ■ | Lieferung 7 Tage ● | Auf Anfrage ○

SCHACHTABDECKUNGEN

Schachtabdeckung PISO

Klasse D400 | gemäss Norm EN 124 | Guss-Beton-Deckel | mit Dämpfungseinlage | mit Drehsicherung | mit Pickelloch | mit Schlüssellöchern | stufenlos höhenverstellbar bis 10 cm | stufenlos neigungsverstellbar bis 7°

Modell-Erklärung: 60 mit Betonsockel, mit Betonfüllung, ohne Verschluss | 62 mit Betonsockel, mit Betonfüllung, mit 3 Verschluss–Schrauben,
Hinweis: Deckel entspricht VSS–Norm SN 640366a
Zubehör: Figur 3240 Aushebeschlüssel | Figur 3258 Aushebewerkzeug UNIVERSAL | Figur 3279 Verstellschlüssel PISO | Figur 3280 Schlauchschalung | Art. 867017 Schaumstoffhülsen zu PISO Stellschrauben | Art. 867023 Kunststoffpfropfen zu Pickelloch | zu Modell 52/62 Innensechskantschlüssel 10 für M12 Schrauben

Figur 2717

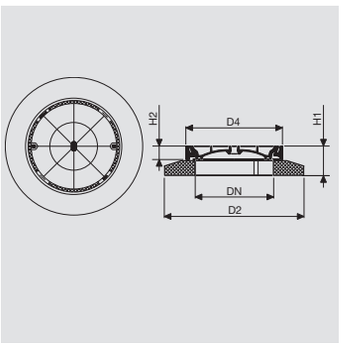

Typ	Modell	DN	D2	D4	H1	H2	Deckel Ø	Einlege-tiefe	Deckel, total mit Deckelfüllung, mit Betonsockel		Artikel-Nr.		Preis / Stück
		mm	mm	mm	mm	mm	mm	mm	kg				€
010	60	600	1050	721	225	100	689	50	94	278	2717-010-60	□	1'255.00
	62	600	1050	721	225	100	689	50	94	278	2717-010-62	○	1'385.00

Schachtabdeckung

Klasse D400 | gemäss Norm EN 124 | Guss-Beton-Deckel | mit Dämpfungseinlage | mit Drehsicherung | mit Lüftungsöffnungen | mit Pickelloch | mit Schlüssellöchern

Modell-Erklärung: 50 ohne Betonsockel, mit Betonfüllung, ohne Verschluss | 52 ohne Betonsockel, mit Betonfüllung, mit 3 Verschluss–Schrauben, ohne Dämpfungseinlage | 60 mit Betonsockel, mit Betonfüllung, ohne Verschluss | 62 mit Betonsockel, mit Betonfüllung, mit 3 Verschluss–Schrauben, ohne Dämpfungseinalge
Hinweis: Deckel entspricht VSS–Norm SN 640366a
Zubehör: Figur 3240 Aushebeschlüssel | Figur 3258 Aushebewerkzeug UNIVERSAL | zu Modell 52/62 Innensechskantschlüssel 10 für M12 Schrauben

Figur 2718

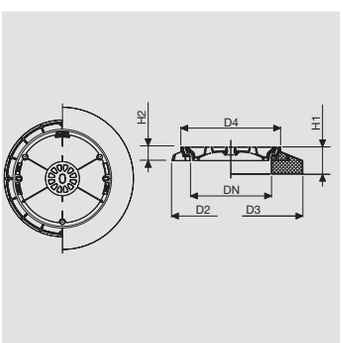

Typ	Modell	DN	D2	D3	D4	H1	H2	Deckel Ø	Einlegetiefe	total mit Deckelfüllung, ohne Betonsockel	Deckel, total mit Deckelfüllung, mit Betonsockel		Artikel-Nr.		Preis / Stück
		mm	mm	mm	mm	mm	mm	mm	mm	kg	kg				€
060	50	600	850	1050	721	200	100	689	50	129	89	305	2718-060-50	□	622.00
	52	600	850	1050	721	200	100	689	50	129	89	305	2718-060-52	○	843.00
	60	600	850	1050	721	200	100	689	50	129	89	305	2718-060-60	■	980.00
	62	600	850	1050	721	200	100	689	50	129	89	305	2718-060-62	○	1'110.00

Lagerware □ | Auftragsfertigung ■ | Lieferung 7 Tage ● | Auf Anfrage ○

SCHACHTABDECKUNGEN

Schachtabdeckung PISO

Klasse D400 | gemäss EN124-2 | Guss-Beton-Deckel | mit Dämpfungseinlage | mit Drehsicherung | mit Lüftungsöffnungen | mit Pickelloch | mit Schlüssellöchern | stufenlos höhenverstellbar bis 10 cm | stufenlos neigungsverstellbar bis 7°

Modell-Erklärung: 60 mit Betonsockel, mit Betonfüllung, ohne Verschluss | 60 ohne Verschluss 62 mit Betonsockel, mit Betonfüllung, mit 3 Verschluss–Schrauben, ohne Dämpfungseinlage
Hinweis: Deckel entspricht VSS–Norm SN 640366a
Zubehör: Figur 3240 Aushebeschlüssel | Figur 3258 Aushebewerkzeug UNIVERSAL | Figur 3279 Verstellschlüssel PISO | Figur 3280 Schlauchschalung | Art. 867017 Schaumstoffhülsen zu PISO Stellschrauben | zu Modell 62 Innensechskantschlüssel 10 für M12 Schrauben

Figur 2719

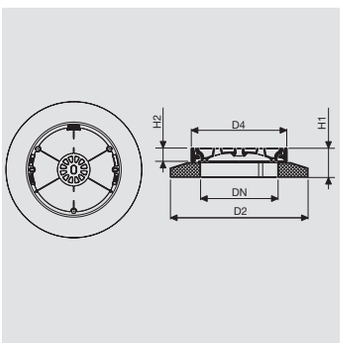

Typ	Modell	DN	D2	D4	H1	H2	Deckel Ø	Einlege-tiefe	Deckel, total mit Deckelfüllung, mit Betonsockel		Artikel-Nr.		Preis / Stück
		mm	mm	mm	mm	mm	mm	mm	kg				€
010	**60**	600	1050	721	225	100	689	50	89	273	2719-010-60	□	**1'300.00**
	62	600	1050	721	225	100	689	50	89	273	2719-010-62	○	**1'430.00**

Schachtabdeckung Flughafendeckel

Klasse F900 | gemäss EN124-2 | Guss-Beton-Deckel | mit Dämpfungseinlage | mit Drehsicherung | mit Pickelloch | mit Schlüssellöchern

Modell-Erklärung: 50 ohne Betonsockel, mit Betonfüllung, ohne Verschluss | 52 ohne Betonsockel, mit Betonfüllung, mit Schraubverschluss | 60 mit Betonsockel, mit Betonfüllung, ohne Verschluss | 62 mit Betonsockel, mit Betonfüllung, mit Schraubverschluss
Zubehör: Figur 3274 Aushebehaken | zu Modell 52/62 Innensechskantschlüssel 10 für M12 Schrauben

Figur 2729

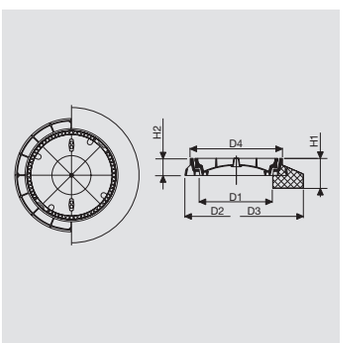

Typ	Modell	DN	D1	D2	D3	D4	H1	H2	Deckel Ø	Einlegetiefe	total mit Deckelfüllung, ohne Betonsockel	Deckel, total mit Deckelfüllung, mit Betonsockel		Artikel-Nr.		Preis / Stück
		mm	mm	mm	mm	mm	mm	mm	mm	mm	kg	kg				€
060	**50**	600	610	850	1050	750	200	100	716	49	171	129	351	2729-060-50	○	**1'065.00**
	52	600	610	850	1050	750	200	100	716	49	171	129	351	2729-060-52	○	**1'230.00**
	60	600	610	850	1050	750	200	100	716	49	171	129	351	2729-060-60	○	**1'430.00**
	62	600	610	850	1050	750	200	100	716	49	171	129	351	2729-060-62	○	**1'595.00**

Lagerware □| Auftragsfertigung ■| Lieferung 7 Tage ● | Auf Anfrage ○

SCHACHTABDECKUNGEN

Deckel zum Auspflästern VARIOFILL

Klasse D400 | gemäss Norm EN 124 | Stirnseite und Sitzflächen bearbeitet | mit Dämpfungseinlage | mit Drehsicherung | mit Schlüssellöchern

Modell-Erklärung: 00 ohne Betonsockel, ohne Verschluss | 10 mit Betonsockel, ohne Verschluss
Hinweise: Tipp für Asphaltoberfläche: Ca. 4 cm Betonvorlage, nach dem Abbinden mit Haftbrücke versehen, 3 cm Walzasphalt einbringen, einwalzen
Zubehör: Figur 3240 Aushebeschlüssel | Figur 3258 Aushebewerkzeug UNIVERSAL

Figur 2730

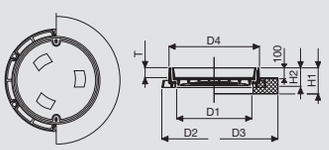

VARIOFILL – Pflasterstein gefüllt

Typ	Modell	DN	D1	D2	D3	D4	H1	H2	T	Deckel Ø	Einlege-tiefe	total ohne Deckelfüllung, ohne Betonsockel	Deckel, total ohne Deckelfüllung, mit Betonsockel		Artikel-Nr.		Preis / Stück
		mm	mm	mm	mm	mm	mm	mm	mm	mm	mm	kg	kg				€
060	**00**	600	610	840	1050	724	200	130	70	716	82	112	61	288	2730-060-00	□	**1'040.00**
	10	600	610	840	1050	724	200	130	70	716	82	112	61	288	2730-060-10	□	**1'415.00**

Schachtabdeckung NIVROLL

Klasse D400 | gemäss Norm EN 124 | Guss-Beton-Deckel | mit Dämpfungseinlage | mit Drehsicherung | mit Pickelloch | mit Schlüssellöchern | stufenlos höhenverstellbar bis 5 cm | stufenlos neigungsverstellbar 7° | mit allen handelsüblichen Hebegeräten hochziehbar

Modell-Erklärung: 60 mit Betonsockel, mit Betonfüllung, ohne Verschluss | 62 mit Betonsockel, mit Betonfüllung, mit 3 Verschluss–Schrauben, ohne Dämpfungseinalge
Hinweis: Deckel entspricht VSS–Norm SN 640366b
Zubehör: Figur 3240 Aushebeschlüssel | Figur 3258 Aushebewerkzeug UNIVERSAL | Figur 3280 Schlauchschalung | Figur 3330 Hebegerät NIVROLL | Art. 867023 Kunststoffpfropfen zu Pickelloch | zu Modell 02/12 Innensechskantschlüssel 10 für M12 Schrauben

Figur 2732

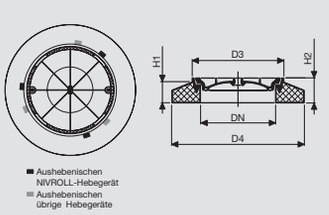

Typ	Modell	DN	D3	D4	H1	H2	Deckel Ø	Einlege-tiefe	Deckel, total mit Deckelfüllung, mit Betonsockel		Artikel-Nr.		Preis / Stück
		mm	mm	mm	mm	mm	mm	mm	kg				€
010	**60**	600	730	1050	160	200	689	50	94	326	2732-010-60	□	**1'050.00**
	62	600	730	1050	160	200	689	50	94	326	2732-010-62	□	**1'185.00**

Lagerware □ | Auftragsfertigung ■ | Lieferung 7 Tage ● | Auf Anfrage ○

SCHACHTABDECKUNGEN

Schachtabdeckung NIVROLL

Klasse D400 | gemäss Norm EN124 | Guss-Beton-Deckel | mit Elastomer–Einlage | mit Drehsicherung | mit Lüftungsöffnungen | mit Schlüssellöchern | mit Pickelloch stufenlos höhenverstellbar bis 5 cm | stufenlos neigungsverstellbar bis 7° | mit allen handelsüblichen Hebegeräten hochziehbar

Modell-Erklärung: 60 mit Betonsockel, mit Betonfüllung, ohne Verschluss | 62 mit Betonsockel, mit Betonfüllung, mit 3 Verschluss–Schrauben, ohne Dämpfungseinalge
Hinweis: Deckel entspricht VSS–Norm SN 640366b
Zubehör: Figur 3240 Aushebeschlüssel | Figur 3258 Aushebewerkzeug UNIVERSAL | Figur 3280 Schlauchschalung | Figur 3330 Hebegerät NIVROLL | zu Modell 02/12 Innensechskantschlüssel 10 für M12 Schrauben

Figur 2733

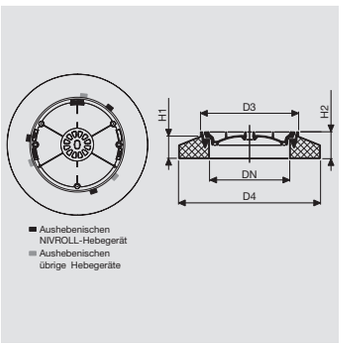

Typ	Modell	DN	D3	D4	H1	H2	Deckel Ø	Einlege-tiefe	Deckel, total mit Deckelfüllung, mit Betonsockel		Artikel-Nr.		Preis / Stück
		mm	mm	mm	mm	mm	mm	mm	kg				€
010	60	600	730	1050	160	200	689	50	89	321	2733-010-60	□	1'095.00
	62	600	730	1050	160	200	689	50	89	321	2733-010-62	○	1'230.00

Schachtabdeckung DOPROLL

Klasse D400 | gemäss EN124-2 | Guss-Beton-Deckel 2–teilig | mit Elastomer–Einlage | mit Drehsicherung | Deckel aufklappbar | mit Pickelloch

Modell-Erklärung: 50 ohne Betonsockel, mit Betonfüllung, ohne Verschluss | 60 mit Betonsockel, mit Betonfüllung, ohne Verschluss
Hinweise: gegen unfreiwilliges Schliessen gesichert | die angegebene Fahrrichtung ist für den schnellrollenden Verkehr angezeigt
Zubehör: Figur 3274 Aushebehaken

Figur 2734

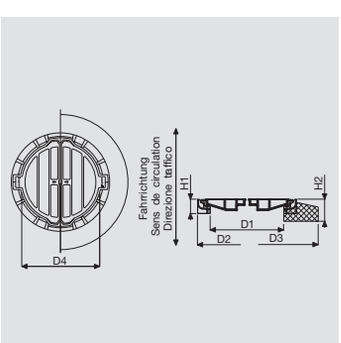

DOPROLL offen

Typ	Modell	DN	D1	D2	D3	D4	H1	H2	Deckel Ø	Einlege-tiefe	total mit Deckelfüllung, ohne Betonsockel	Halb-Deckel, total mit Deckelfüllung, mit Betonsockel		Artikel-Nr.		Preis / Stück
		mm	mm	mm	mm	mm	mm	mm	mm	mm	kg	kg				€
060	50	600	610	856	1050	730	100	200	702	48	189	2x65	366	2734-060-50	□	868.00
	60	600	610	856	1050	730	100	200	702	48	189	2x65	366	2734-060-60	○	1'245.00

Lagerware □ | Auftragsfertigung ■ | Lieferung 7 Tage ● | Auf Anfrage ○

SCHACHTABDECKUNGEN

Schachtabdeckung

1t Radlast (A15) | Guss-Beton-Deckel | mit zwei Handgriffen | Geruchsdicht | Sitzflächen nicht bearbeitet | in Zementrohr

Modell-Erklärung: 50 mit Betonfüllung, ohne Verschluss
Hinweis: Auslaufartikel, verfügbar solange Vorrat

Figur 2740

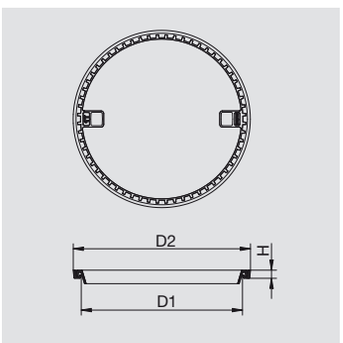

Typ	Modell	DN	D1	D2	H	Deckel Ø	Einlegetiefe	Deckel, total mit Deckelfüllung		Artikel-Nr.	Preis / Stück
		mm	mm	mm	mm	mm	mm	kg			€
060	**50**	600	598	657	30	657	24	40	45.5	2740-060-50	**98.00**

Schachtabdeckung

3t Radlast | Guss-Beton-Deckel | mit zwei Handgriffen | Geruchsdicht | Sitzflächen nicht bearbeitet | in Zementrohr

Modell-Erklärung: 50 mit Betonfüllung, ohne Verschluss
Hinweis: Auslaufartikel, verfügbar solange Vorrat

Figur 2741

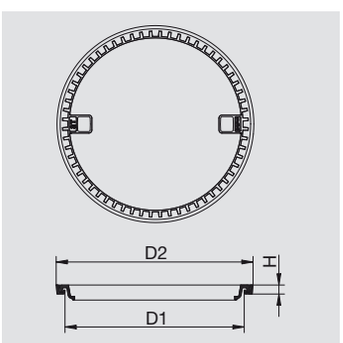

Typ	Modell	DN	D1	D2	H	Deckel Ø	Einlegetiefe	Deckel, total mit Deckelfüllung		Artikel-Nr.	Preis / Stück
		mm	mm	mm	mm	mm	mm	kg			€
060	**50**	600	598	657	30	657	24	41.5	47	2741-060-50	**112.00**

Lagerware □| Auftragsfertigung ■| Lieferung 7 Tage ● | Auf Anfrage ○

SCHACHTABDECKUNGEN

Schachtabdeckung

7,5 t Radlast | Guss-Beton-Deckel | mit zwei Handgriffen | Geruchsdicht | Sitzflächen nicht bearbeitet | in Zementrohr

Modell-Erklärung: 50 mit Betonfüllung, ohne Verschluss
Hinweis: Auslaufartikel, verfügbar solange Vorrat

Figur 2742

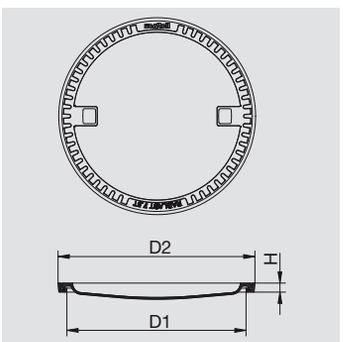

Typ	Modell	DN	D1	D2	H	Deckel Ø	Einlegetiefe	Deckel, total mit Deckelfüllung		Artikel-Nr.	Preis / Stück
		mm	mm	mm	mm	mm	mm	kg			€
060	**50**	600	598	657	30	657	24	41	46.5	2742-060-50	**165.00**

Schachtabdeckung NORMROLL

Klasse C250 | gemäss Norm EN124-2 | Guss-Beton-Deckel | mit Dämpfungseinlage / Dichtung | mit Drehsicherung | mit UNI-Griff

Modell-Erklärung: 50 mit Betonfüllung, ohne Verschluss | 52 mit Betonfüllung, mit Schraubverschluss | 57 mit Betonfüllung, mit Schraubverschluss, geruchsdicht, wasserdicht (Dichtung anstelle Dämpfungsanlage) | 60 mit Betonfüllung, ohne Verschluss, mit Betonsockel (Figur 2650)
Zubehör: zu Modell 52/57 Innensechskantschlüssel 10 für M12 Schrauben

Figur 2745

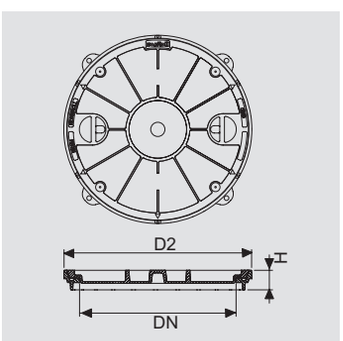

Typ	Modell	DN	D2	H	Deckel Ø	Einlegetiefe	Deckel, total mit Deckelfüllung		Artikel-Nr.		Preis / Stück
		mm	mm	mm	mm	mm	kg				€
060	**50**	600	720	75	695	30	71	93	2745-060-50	□	**489.00**
	52	600	720	75	695	30	71	93	2745-060-52	○	**756.00**
	57	600	720	75	695	30	71	93	2745-060-57	□	**860.00**
	60	600	720	75	695	30	71	93	2745-060-60	○	

Lagerware □ | Auftragsfertigung ■ | Lieferung 7 Tage ● | Auf Anfrage ○

SCHACHTABDECKUNGEN

Schachtabdeckung NORMROLL

Klasse C250 – für Innendruck | gemäss Norm EN 124 | Guss-Beton-Deckel | mit Dichtungs–Einlage | mit Drehsicherung | mit UNI-Griff | geruchs-, wasserdicht und für Innendruck 0,5 bar

Modell-Erklärung: 57 mit Betonfüllung, mit Schraubverschluss, geruchs-, wasserdicht und für Innendruck
Hinweis: Beschriftungen siehe Seite 4/15
Zubehör: zu Modell 57 Innensechskantschlüssel 10 für M12 Schrauben

Figur 2746

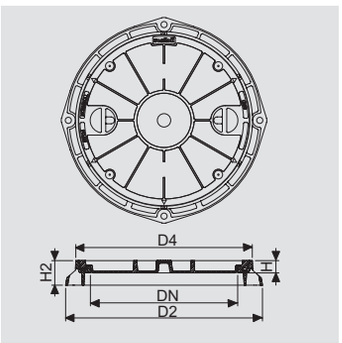

Typ	Modell	DN	D2	D4	H	H2	Deckel Ø	Einlegetiefe	Deckel, total mit Deckelfüllung		Artikel-Nr.		Preis / Stück
		mm	mm	mm	mm	mm	mm	mm	kg				€
060	**57**	600	800	720	75	100	695	30	71	106	2746-060-57	○	**1'140.00**

SCHACHTABDECKUNGEN

Schachtabdeckung NORMROLL

Klasse D400 | gemäss Norm EN 124 | Guss-Beton-Deckel | mit Dämpfungseinlage / Dichtung | mit Drehsicherung | mit Aushebenischen

Modell-Erklärung: 50 ohne Betonsockel, mit Betonfüllung, ohne Verschluss | 52 ohne Betonsockel, mit Betonfüllung, mit Schraubverschluss | 57 ohne Betonsockel, mit Betonfüllung, mit Schraubverschluss, geruchsdicht, wasserdicht, für Innendruck 0,5 bar | 60 mit Betonsockel, mit Betonfüllung, ohne Verschluss | 62 mit Betonsockel, mit Betonfüllung, mit Schraubverschluss | 67 mit Betonsockel, mit Betonfüllung, mit Schraubverschluss, geruchsdicht, wasserdicht, für Innendruck 0,5 bar

Hinweis: Bei Bedarf kann das Pickelloch herausgeschlagen werden (Sollbruchstelle)

Zubehör: Figur 3258 Aushebewerkzeug UNIVERSAL | Figur 3274 Aushebehaken | zu Modell 52/57/62/67 Innensechskantschlüssel 10 für M12 Schrauben

Figur 2750

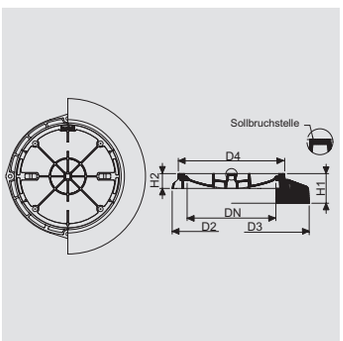

Typ	Modell	DN	D2	D3	D4	H1	H2	Deckel Ø	Einlegetiefe	total mit Deckelfüllung, ohne Betonsockel	Deckel, total mit Deckelfüllung, mit Betonsockel		Artikel-Nr.		Preis / Stück
		mm	mm	mm	mm	mm	mm	mm	mm	kg	kg				€
060	50	600	800	1050	720	200	100	695	30	123	88	302	2750-060-50	□	516.00
	52	600	800	1050	720	200	100	695	30	123	88	302	2750-060-52	□	782.00
	57	600	800	1050	720	200	100	695	30	123	88	302	2750-060-57	□	884.00
	60	600	800	1050	720	200	100	695	30	123	88	302	2750-060-60	□	872.00
	62	600	800	1050	720	200	100	695	30	123	88	302	2750-060-62	○	1'165.00
	67	600	800	1050	720	200	100	695	30	123	88	302	2750-060-67	○	1'245.00

Lagerware □ | Auftragsfertigung ■ | Lieferung 7 Tage ● | Auf Anfrage ○

SCHACHTABDECKUNGEN

Schachtabdeckung NORMROLL

Klasse D400 | gemäss Norm EN124 | Guss-Beton-Deckel | mit Dämpfungseinlage | mit Drehsicherung | mit Lüftungsöffnungen | mit Aushebenischen

Modell-Erklärung: 50 ohne Betonsockel, mit Betonfüllung, ohne Verschluss | 52 ohne Betonsockel, mit Betonfüllung, mit Schraubverschluss | 60 mit Betonsockel, mit Betonfüllung, ohne Verschluss | 62 mit Betonsockel, mit Betonfüllung, mit Schraubverschluss

Zubehör: Figur 3258 Aushebewerkzeug UNIVERSAL | Figur 3274 Aushebehaken | zu Modell 52/62 Innensechskantschlüssel 10 für M12 Schrauben

Figur 2751

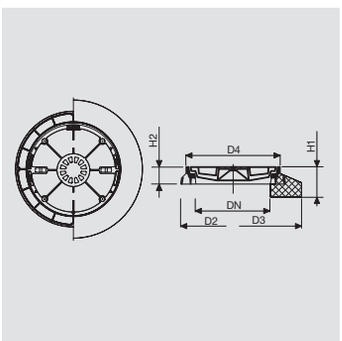

Typ	Modell	DN	D2	D3	D4	H1	H2	Deckel Ø	Einlegetiefe	total mit Deckelfüllung, ohne Betonsockel	Deckel, total mit Deckelfüllung, mit Betonsockel		Artikel-Nr.		Preis / Stück
		mm	mm	mm	mm	mm	mm	mm	mm	kg	kg				€
060	50	600	800	1050	720	200	100	695	30	111	76	290	2751-060-50	□	552.00
	52	600	800	1050	720	200	100	695	30	111	76	290	2751-060-52	○	684.00
	60	600	800	1050	720	200	100	695	30	111	76	290	2751-060-60	○	992.00
	62	600	800	1050	720	200	100	695	30	111	76	290	2751-060-62	○	1'040.00

Lagerware □| Auftragsfertigung ■| Lieferung 7 Tage ● | Auf Anfrage ○

SCHACHTABDECKUNGEN

Schachtabdeckung ROLLTRANSIT

Klasse F900 | gemäss Norm EN124 | Guss-Beton-Deckel | Stirnseite und Sitzflächen bearbeitet | Drehsicherung mittels schiefer Auflageebene | geruchsdicht | wasserdicht | mit Schlüssellöchern | spiel– und klapperfrei

Modell-Erklärung: 50 ohne Betonsockel, mit Betonfüllung, ohne Verschluss | 60 mit Betonsockel, mit Betonfüllung, ohne Verschluss
Hinweise: besonders geeignet für schnellrollenden Schwerverkehr (Strassen und Autobahnen) | die Öffnung erfolgt in Fahrtrichtung | die Konstruktion basiert auf dem ROLLMATIC–Prinzip Deckel– und Rahmensitzflächen müssen periodisch und nach jeder Öffnung eingefettet werden | die Dichtheit wird durch Einfetten der Sitzflächen gewährleistet | Auslaufartikel, verfügbar solange Vorrat
Zubehör: Figur 3258 Aushebewerkzeug UNIVERSAL | Art. 95694 Dichtfett

Figur 2757

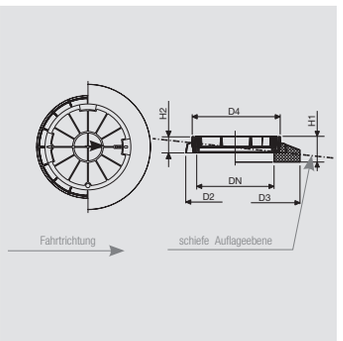

Typ	Modell	DN	D2	D3	D4	H1	H2	Deckel Ø	Einlegetiefe	total ohne Deckelfüllung, ohne Betonsockel	Deckel, total mit Deckelfüllung, mit Betonsockel		Artikel-Nr.	Preis / Stück
		mm	mm	mm	mm	mm	mm	mm	mm	kg	kg			€
060	50	600	830	1050	690	200	130	660	50-105	192	130	368	2757-060-50	934.00
	60	600	830	1050	690	200	130	660	50-105	192	130	368	2757-060-60	1'150.00

Lagerware □| Auftragsfertigung ■| Lieferung 7 Tage ● | Auf Anfrage ○

SCHACHTABDECKUNGEN

Schachtabdeckung ROLLTRANSIT–NIVROLL

Klasse F900 | gemäss Norm EN 124 | Guss-Beton-Deckel | Stirnseite und Sitzflächen bearbeitet | Drehsicherung mittels schiefer Auflageebene | stufenlos höhenverstellbar bis 5 cm | mit allen handelsüblichen Hebegeräten hochziehbar | stufenlos neigungsverstellbar bis 7° | geruchsdicht | wasserdicht | mit Schlüssellöchern | spiel- und klapperfrei

Modell-Erklärung: 60 mit Betonsockel, mit Betonfüllung, ohne Verschluss
Hinweise: besonders geeignet für schnellrollenden Schwerverkehr (Strassen und Autobahnen) | die Öffnung erfolgt in Fahrtrichtung | die Konstruktion basiert auf dem ROLLMATIC–Prinzip | Deckel– und Rahmensitzflächen müssen periodisch und nach jeder Öffnung eingefettet werden | die Dichtheit wird durch Einfetten der Sitzflächen gewährleistet | Auslaufartikel, verfügbar solange Vorrat
Zubehör: Figur 3258 Aushebewerkzeug UNIVERSAL | Figur 3280 Schlauchschalung | Figur 3330 Hebegerät NIVROLL | Figur 3336 Hilfsdeckel–ROLLTRANSIT | Art. 95694 Dichtfett

Figur 2766

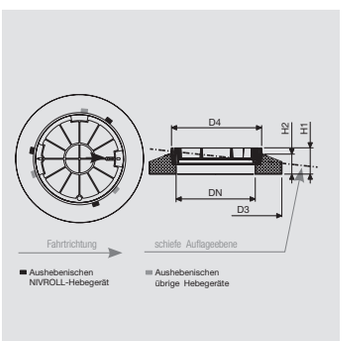

Typ	Modell	DN	D3	D4	H1	H2	Deckel Ø	Einlegetiefe	Deckel	total	Artikel-Nr.	Preis / Stück
		mm	mm	mm	mm	mm	mm	mm	kg	kg		€
010	**60**	600	1050	730	235	160	660	50	130	398	2766-010-60	**1'300.00**

Schachtabdeckung SUISSEROLL FIX

Klasse F900 | gemäss Norm EN 124 | Guss-Beton-Deckel | mit Dämpfungseinlage | mit Drehsicherung | mit Pickelloch | mit Schlüssellöchern | rutschfester Beton

Modell-Erklärung: 50, 60, 80, 90 Deckel mit Betonfüllung, ohne Verschluss, mit Dämpfungseinlage (98kg |
53, 63, 83, 93 Deckel mit Betonfüllung, mit Verschluss, ohne Dämpfungseinlage (100kg
Hinweis: erhältlich ab Sommer 2020
Zubehör: Figur 3240 Aushebeschlüssel | Figur 3258 Aushebewerkzeug UNIVERSAL | Figur 3265 Universalschlüssel SUISSEROLL | Art. 867023 Kunststoffpfropfen zu Pickelloch | Art. 867263 Kunststoffpfropfen zu Schlüsselloch | Art. 867259 Kunststoffpfropfen zu Verschluss

Figur 2775

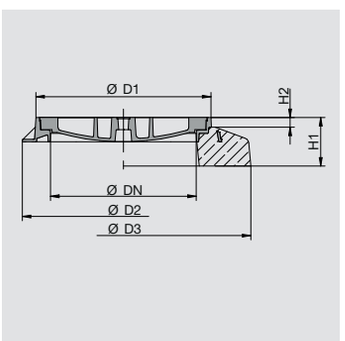

Typ	Modell	D3	H1	H2	LW	D1	Deckel Ø	Einlegetiefe		Artikel-Nr.		Preis / Stück
		mm	mm	mm	mm	mm	mm	mm	kg			€
060	**50**	Ø 850	100	-	600	721	688	50	137	2775-060-50	○	**800.00**
	53	Ø 850	100	-	600	721	688	50	140	2775-060-53	○	**934.00**
	60	Ø 1050	200	40	600	721	688	50	322	2775-060-60	○	**1'160.00**
	63	Ø 1050	200	40	600	721	688	50	325	2775-060-63	○	**1'290.00**
	80	□ 1300	240	40	600	721	688	50	744	2775-060-80	○	**1'680.00**
	83	□ 1300	240	40	600	721	688	50	747	2775-060-83	○	**1'815.00**
	90	Ø 1054	250	40	600	721	688	50	388	2775-060-90	○	**1'330.00**
	93	Ø 1054	250	40	600	721	688	50	390	2775-060-93	○	**1'470.00**

50/53
ohne Betonsockel

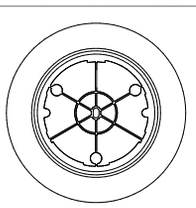
60/63

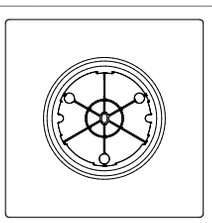
80/83

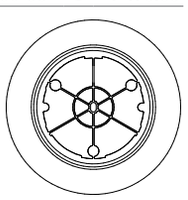
90/93 PP–Schacht

Lagerware □| Auftragsfertigung ■| Lieferung 7 Tage ● | Auf Anfrage ○

SCHACHTABDECKUNGEN

Schachtabdeckung SUISSEROLL FIX

Klasse F900 | gemäss EN124-2 | Guss-Beton-Deckel | mit Dämpfungseinlage | mit Drehsicherung | mit Pickelloch | mit Schlüssellöchern | rutschfester Beton | mit Lüftungsöffnungen

Modell-Erklärung: 50, 60, 80, 90 Deckel mit Betonfüllung, ohne Verschluss, mit Dämpfungseinlage (95kg) |
53, 63, 83, 93 Deckel mit Betonfüllung, mit Verschluss, ohne Dämpfungseinlage (98kg
Hinweis: erhältlich ab Sommer 2020
Zubehör: Figur 3240 Aushebeschlüssel | Figur 3258 Aushebewerkzeug UNIVERSAL | Figur 3265 Universalschlüssel SUISSEROLL | Art. 867263 Kunststoffpfropfen zu Schlüsselloch | Art. 867259 Kunststoffpfropfen zu Verschluss

Figur 2776

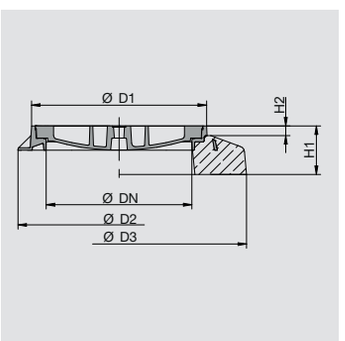

Typ	Modell	D3	H1	H2	LW	D1	Deckel Ø	Einlegetiefe		Artikel-Nr.		Preis / Stück
		mm	mm	mm	mm	mm	mm	mm	kg			€
060	50	Ø 850	100	-	600	721	688	50	135	2776-060-50	O	847.00
	53	Ø 850	100	-	600	721	688	50	138	2776-060-53	O	980.00
	60	Ø 1050	200	40	600	721	688	50	320	2776-060-60	O	1'200.00
	63	Ø 1050	200	40	600	721	688	50	323	2776-060-63	O	1'330.00
	80	□ 1300	240	40	600	721	688	50	742	2776-060-80	O	1'725.00
	83	□ 1300	240	40	600	721	688	50	745	2776-060-83	O	1'860.00
	90	Ø 1054	250	40	600	721	688	50	385	2776-060-90	O	1'380.00
	93	Ø 1054	250	40	600	721	688	50	388	2776-060-93	O	1'510.00

50/53
ohne Betonsockel

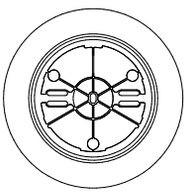
60/63

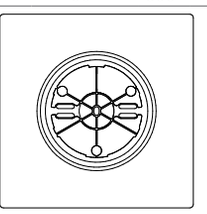
80/83

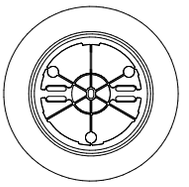
90/93 PP–Schacht

Schachtabdeckung SUISSEROLL NIVROLL

Klasse F900 | gemäss Norm EN124-2 | Guss-Beton-Deckel | mit Dämpfungseinlage | mit Drehsicherung | mit Pickelloch | mit Schlüssellöchern | rutschfester Beton | stufenlos höhenverstellbar bis 5 cm | stufenlos neigungsverstellbar bis 7° | mit allen handelsüblichen Hebegeräten hochziehbar

Modell-Erklärung: 60, 80, 90 Deckel mit Betonfüllung, ohne Verschluss, mit Dämpfungseinlage (98kg |
63, 83, 93 Deckel mit Betonfüllung, mit Verschluss, ohne Dämpfungseinlage (100kg)
Hinweis: erhältlich ab Sommer 2020
Zubehör: Figur 3240 Aushebeschlüssel | Figur 3258 Aushebewerkzeug UNIVERSAL | Figur 3265 Universalschlüssel SUISSEROLL | Figur 3280 Schlauchschalung NIVROLL + PISO | Figur 3330 Hebegerät NIVROLL | Art. 867023 Kunststoffpfropfen zu Pickelloch | Art. 867263 Kunststoffpfropfen zu Schlüsselloch | Art. 867259 Kunststoffpfropfen zu Verschluss

Figur 2777

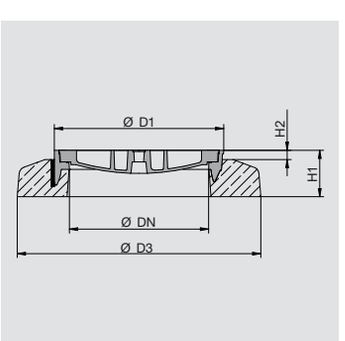

Typ	Modell	D2/D3	H1	H2	LW	D1	Deckel Ø	Einlegetiefe		Artikel-Nr.		Preis / Stück
		mm	mm	mm	mm	mm	mm	mm	kg			€
061	60	Ø 1050	200	40	600	721	688	50	338	2777-061-60	O	1'260.00
	63	Ø 1050	200	40	600	721	688	50	340	2777-061-63	O	1'395.00
	80	□ 1300	240	40	600	721	688	50	750	2777-061-80	O	1'805.00
	83	□ 1300	240	40	600	721	688	50	752	2777-061-83	O	1'940.00
	90	Ø 1054	250	40	600	721	688	50	406	2777-061-90	O	1'440.00
	93	Ø 1054	250	40	600	721	688	50	409	2777-061-93	O	1'575.00

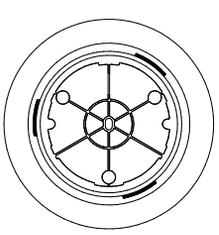
60/63

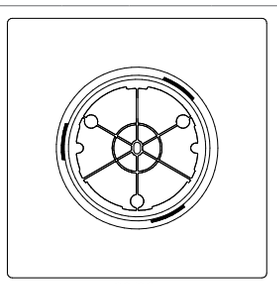
80/83

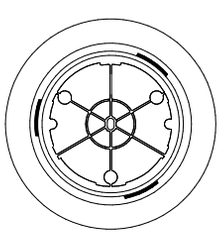
90/93 PP–Schacht

Lagerware □ | Auftragsfertigung ■ | Lieferung 7 Tage ● | Auf Anfrage O

SCHACHTABDECKUNGEN

Schachtabdeckung SUISSEROLL NIVROLL

Klasse F900 | gemäss Norm EN 124 | Guss-Beton-Deckel | mit Dämpfungseinlage | mit Drehsicherung | mit Pickelloch | mit Schlüssellöchern | rutschfester Beton | mit Lüftungsöffnungen | stufenlos höhenverstellbar bis 5 cm | stufenlos neigungsverstellbar bis 7° | mit allen handelsüblichen Hebegeräten hochziehbar

Modell-Erklärung: 60, 80, 90 Deckel mit Betonfüllung, ohne Verschluss, mit Dämpfungseinlage (95kg) | 63, 83, 93 Deckel mit Betonfüllung, mit Verschluss, ohne Dämpfungseinlage (98kg
Hinweis: erhältlich ab Sommer 2020
Zubehör: Figur 3240 Aushebeschlüssel | Figur 3258 Aushebewerkzeug UNIVERSAL | Figur 3265 Universalschlüssel SUISSEROLL | Figur 3280 Schlauchschalung NIVROLL + PISO | Figur 3330 Hebegerät NIVROLL | Art. 867263 Kunststoffpfropfen zu Schlüsselloch | Art. 867259 Kunststoffpfropfen zu Verschluss

Figur 2778

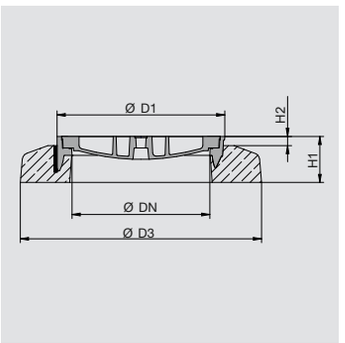

Typ	Modell	D2/D3	H1	H2	LW	D1	Deckel Ø	Einlegetiefe		Artikel-Nr.		Preis / Stück
		mm	mm	mm	mm	mm	mm	mm	kg			€
061	60	Ø 1050	200	40	600	721	688	50	335	2778-061-60	O	1'305.00
	63	Ø 1050	200	40	600	721	688	50	338	2778-061-63	O	1'440.00
	80	□ 1300	240	40	600	721	688	50	748	2778-061-80	O	1'850.00
	83	□ 1300	240	40	600	721	688	50	750	2778-061-83	O	1'985.00
	90	Ø 1054	250	40	600	721	688	50	404	2778-061-90	O	1'485.00
	93	Ø 1054	250	40	600	721	688	50	406	2778-061-93	O	1'620.00

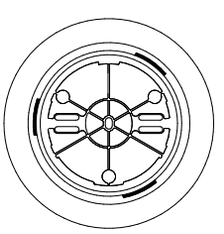

60/63

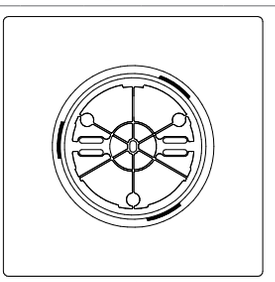

80/83

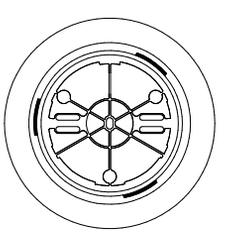

90/93 PP–Schacht

Schachtabdeckung SUISSEROLL PISO

Klasse F900 | gemäss Norm EN 124 | Guss-Beton-Deckel | mit Dämpfungseinlage | mit Drehsicherung | mit Pickelloch | mit Schlüssellöchern | rutschfester Beton | stufenlos höhenverstellbar bis 10 cm | stufenlos neigungsverstellbar bis 7°

Modell-Erklärung: 60, 80, 90 Deckel mit Betonfüllung, ohne Verschluss, mit Dämpfungseinlage (98kg) | 63, 83, 93 Deckel mit Betonfüllung, mit Verschluss, ohne Dämpfungseinlage (100kg
Hinweis: erhältlich ab Sommer 2020
Zubehör: Figur 3240 Aushebeschlüssel | Figur 3258 Aushebewerkzeug UNIVERSAL | Figur 3265 Universalschlüssel SUISSEROLL | Figur 3279 Verstellschlüssel PISO | Figur 3280 Schlauchschalung NIVROLL + PISO | Art. 867023 Kunststoffpfropfen zu Pickelloch | Art. 867263 Kunststoffpfropfen zu Schlüsselloch | Art. 867259 Kunststoffpfropfen zu Verschluss

Figur 2779

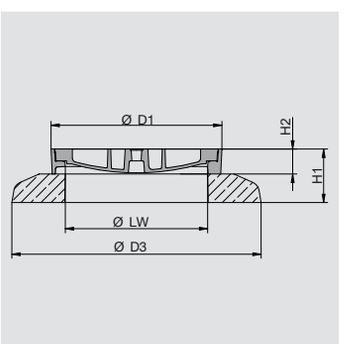

Typ	Modell	D3	H1	H2	LW	D1	Deckel Ø	Einlegetiefe		Artikel-Nr.		Preis / Stück
		mm	mm	mm	mm	mm	mm	mm	kg			€
061	60	Ø 1050	230	100	600	720	688	50	289	2779-061-60	O	1'470.00
	63	Ø 1050	230	100	600	720	688	50	292	2779-061-63	O	1'600.00
	80	□ 1300	300	100	600	720	688	50	761	2779-061-80	O	1'975.00
	83	□ 1300	300	100	600	720	688	50	763	2779-061-83	O	2'110.00
	90	Ø 1054	320	100	600	720	688	50	406	2779-061-90	O	1'645.00
	93	Ø 1054	320	100	600	720	688	50	408	2779-061-93	O	1'775.00

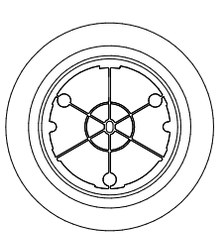

60/63

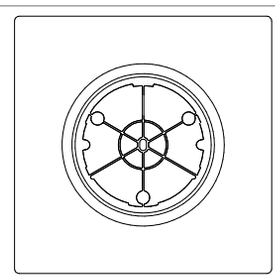

80/83

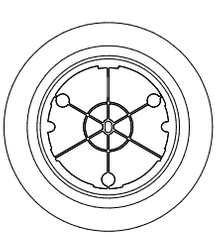

90/93 PP–Schacht

Lagerware □| Auftragsfertigung ■| Lieferung 7 Tage ● | Auf Anfrage O

SCHACHTABDECKUNGEN

Schachtabdeckung SUISSEROLL PISO

Klasse F900 | gemäss Norm EN 124 | Guss-Beton-Deckel | mit Dämpfungseinlage | mit Drehsicherung | mit Pickelloch | mit Schlüssellöchern | rutschfester Beton | stufenlos höhenverstellbar bis 10 cm | stufenlos neigungsverstellbar bis 7° | mit Lüftungsöffnungen

Modell-Erklärung: 60, 80, 90 Deckel mit Betonfüllung, ohne Verschluss, mit Dämpfungseinlage (95kg) | 63, 83, 93 Deckel mit Betonfüllung, mit Verschluss, ohne Dämpfungseinlage (98kg)
Hinweis: erhältlich ab Sommer 2020
Zubehör: Figur 3240 Aushebeschlüssel | Figur 3258 Aushebewerkzeug UNIVERSAL | Figur 3265 Universalschlüssel SUISSEROLL | Figur 3279 Verstellschlüssel PISO | Figur 3280 Schlauchschalung NIVROLL + PISO | Art. 867263 Kunststoffpfropfen zu Schlüsselloch | Art. 867259 Kunststoffpfropfen zu Verschluss

Figur 2780

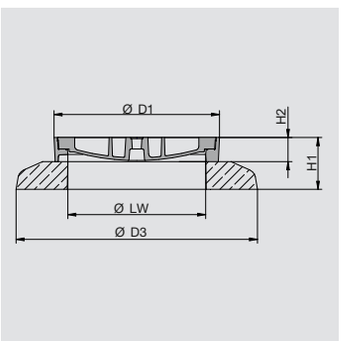

Typ	Modell	D3	H1	H2	LW	D1	Deckel Ø	Einlegetiefe		Artikel-Nr.		Preis / Stück
		mm	mm	mm	mm	mm	mm	mm	kg			€
061	60	Ø 1050	230	100	600	720	688	50	287	2780-061-60	O	1'510.00
	63	Ø 1050	230	100	600	720	688	50	290	2780-061-63	O	1'645.00
	80	□ 1300	300	100	600	720	688	50	759	2780-061-80	O	2'015.00
	83	□ 1300	300	100	600	720	688	50	761	2780-061-83	O	2'150.00
	90	Ø 1054	320	100	600	720	688	50	403	2780-061-90	O	1'690.00
	93	Ø 1054	320	100	600	720	688	50	406	2780-061-93		1'820.00

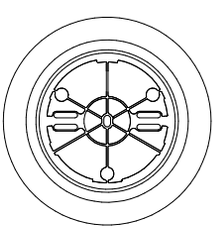
60/63

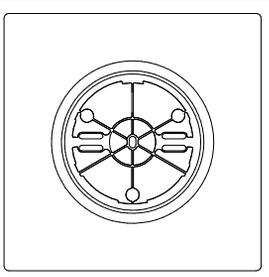
80/83

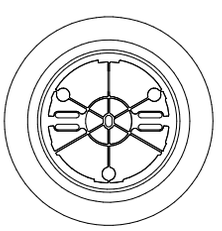
90/93 PP–Schacht

Schachtabdeckung SUISSEROLL FIX

Klasse D400 | gemäss Norm EN124-2 | Guss-Beton-Deckel | mit Dämpfungseinlage | mit Drehsicherung | mit Pickelloch | mit Schlüssellöchern | rutschfester Beton

Modell-Erklärung: 50, 60, 80, 90 Deckel mit Betonfüllung, ohne Verschluss, mit Dämpfungseinlage (98kg) | 53, 63, 83, 93 Deckel mit Betonfüllung, mit Verschluss, ohne Dämpfungseinlage (100kg
Zubehör: Figur 3240 Aushebeschlüssel | Figur 3258 Aushebewerkzeug UNIVERSAL | Figur 3265 Universalschlüssel SUISSEROLL | Art. 867023 Kunststoffpfropfen zu Pickelloch | Art. 867263 Kunststoffpfropfen zu Schlüsselloch | Art. 867259 Kunststoffpfropfen zu Verschluss

Figur 2785

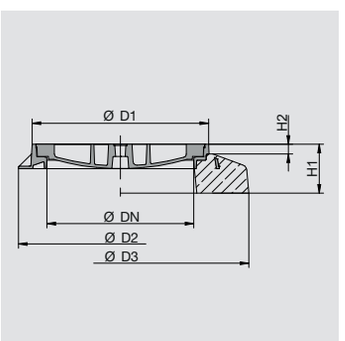

Typ	Modell	D2/D3	H1	H2	LW	D1	Deckel Ø	Einlegetiefe		Artikel-Nr.		Preis / Stück
		mm	mm	mm	mm	mm	mm	mm	kg			€
060	50	Ø 850	100	-	600	721	688	50	137	2785-060-50	■	587.00
	53	Ø 850	100	-	600	721	688	50	140	2785-060-53	■	720.00
	60	Ø 1050	200	40	600	721	688	50	322	2785-060-60	■	943.00
	63	Ø 1050	200	40	600	721	688	50	325	2785-060-63	■	1'075.00
	80	□ 1300	240	40	600	721	688	50	744	2785-060-80	O	1'470.00
	83	□ 1300	240	40	600	721	688	50	747	2785-060-83	O	1'600.00
	90	Ø 1054	250	40	600	721	688	50	388	2785-060-90	O	1'135.00
	93	Ø 1054	250	40	600	721	688	50	390	2785-060-93	O	1'275.00

50/53
ohne Betonsockel

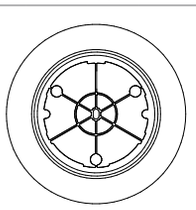
60/63

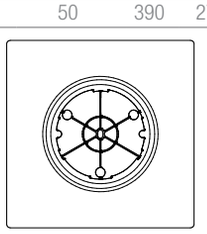
80/83

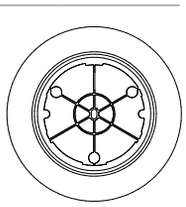
90/93 PP–Schacht

Lagerware □| Auftragsfertigung ■| Lieferung 7 Tage ● | Auf Anfrage O

SCHACHTABDECKUNGEN

Schachtabdeckung SUISSEROLL FIX

Klasse D400 | gemäss Norm EN 124 | Guss-Beton-Deckel | mit Dämpfungseinlage | mit Drehsicherung | mit Pickelloch | mit Schlüssellöchern | rutschfester Beton | mit Lüftungsöffnungen

Modell-Erklärung: 50, 60, 80, 90 Deckel mit Betonfüllung, ohne Verschluss, mit Dämpfungseinlage (95kg |
53, 63, 83, 93 Deckel mit Betonfüllung, mit Verschluss, ohne Dämpfungseinlage (98kg)

Zubehör: Figur 3240 Aushebeschlüssel | Figur 3258 Aushebewerkzeug UNIVERSAL | Figur 3265 Universalschlüssel SUISSEROLL | Art. 867263 Kunststoffpfropfen zu Schlüsselloch | Art. 867259 Kunststoffpfropfen zu Verschluss

Figur 2786

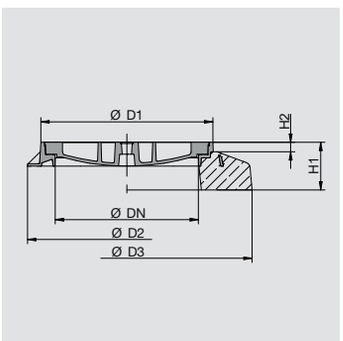

Typ	Modell	D2/D3	H1	H2	LW	D1	Deckel Ø	Einlegetiefe		Artikel-Nr.		Preis / Stück
		mm	mm	mm	mm	mm	mm	mm	kg			€
060	00	Ø 850	100	-	600	721	688	50	130	2686-060-00	■	622.00
	03	Ø 850	100	-	600	721	688	50	136	2686-060-03	■	756.00
	10	Ø 1050	200	40	600	721	688	50	315	2686-060-10	■	980.00
	13	Ø 1050	200	40	600	721	688	50	321	2686-060-13	■	1'110.00
	30	□ 1300	240	40	600	721	688	50	737	2686-060-30	○	1'510.00
	33	□ 1300	240	40	600	721	688	50	743	2686-060-33	○	1'645.00
	40	Ø 1054	250	40	600	721	688	50	380	2686-060-40	○	1'175.00
	43	Ø 1054	250	40	600	721	688	50	386	2686-060-43	○	1'305.00

50/53
ohne Betonsockel

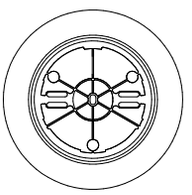

60/63

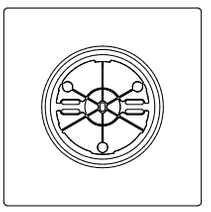

80/83

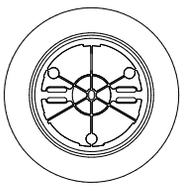

90/93 PP–Schacht

Schachtabdeckung SUISSEROLL NIVROLL

Klasse D400 | gemäss Norm EN 124 | Guss-Beton-Deckel | mit Dämpfungseinlage | mit Drehsicherung | mit Pickelloch | mit Schlüssellöchern | rutschfester Beton | stufenlos höhenverstellbar bis 5 cm | stufenlos neigungsverstellbar bis 7° | mit allen handelsüblichen Hebegeräten hochziehbar

Modell-Erklärung: 60, 80, 90 Deckel mit Betonfüllung, ohne Verschluss, mit Dämpfungseinlage (98kg) |
63, 83, 93 Deckel mit Betonfüllung, mit Verschluss, ohne Dämpfungseinlage (100kg

Zubehör: Figur 3240 Aushebeschlüssel | Figur 3258 Aushebewerkzeug UNIVERSAL | Figur 3265 Universalschlüssel SUISSEROLL | Figur 3280 Schlauchschalung NIVROLL + PISO | Figur 3330 Hebegerät NIVROLL | Art. 867023 Kunststoffpfropfen zu Pickelloch | Art. 867263 Kunststoffpfropfen zu Schlüsselloch | Art. 867259 Kunststoffpfropfen zu Verschluss

Figur 2787

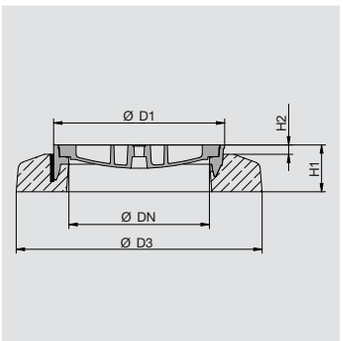

Typ	Modell	D3	H1	H2	LW	D1	Deckel Ø	Einlegetiefe		Artikel-Nr.		Preis / Stück
		mm	mm	mm	mm	mm	mm	mm	kg			€
061	60	Ø 1050	200	40	600	721	688	50	338	2787-061-60	■	1'050.00
	63	Ø 1050	200	40	600	721	688	50	340	2787-061-63	■	1'185.00
	80	□ 1300	240	40	600	721	688	50	750	2787-061-80	■	1'595.00
	83	□ 1300	240	40	600	721	688	50	752	2787-061-83	■	1'725.00
	90	Ø 1054	250	40	600	721	688	50	406	2787-061-90	○	1'245.00
	93	Ø 1054	250	40	600	721	688	50	409	2787-061-93	○	1'380.00

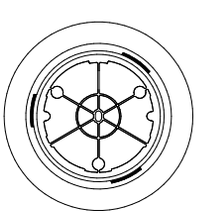

60/63

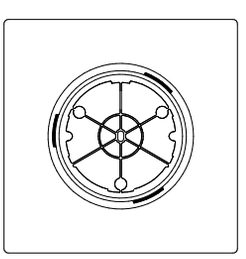

80/83

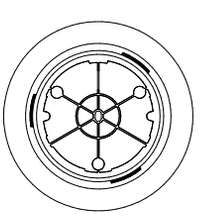

90/93 PP–Schacht

Lagerware □| Auftragsfertigung ■| Lieferung 7 Tage ● | Auf Anfrage ○

SCHACHTABDECKUNGEN

Schachtabdeckung SUISSEROLL NIVROLL

Klasse D400 | gemäss Norm EN124-2 | Guss-Beton-Deckel | mit Dämpfungseinlage | mit Drehsicherung | mit Pickelloch | mit Schlüssellöchern | rutschfester Beton | mit Lüftungsöffnungen | stufenlos höhenverstellbar bis 5 cm | stufenlos neigungsverstellbar bis 7° | mit allen handelsüblichen Hebegeräten hochziehbar

Modell-Erklärung: 60, 80, 90 Deckel mit Betonfüllung, ohne Verschluss, mit Dämpfungseinlage (95kg |
63, 83, 93 Deckel mit Betonfüllung, mit Verschluss, ohne Dämpfungseinlage (98kg)

Zubehör: Figur 3240 Aushebeschlüssel | Figur 3258 Aushebewerkzeug UNIVERSAL | Figur 3265 Universalschlüssel SUISSEROLL | Figur 3280 Schlauchschalung NIVROLL + PISO | Figur 3330 Hebegerät NIVROLL | Art. 867263 Kunststoffpfropfen zu Schlüsselloch | Art. 867259 Kunststoffpfropfen zu Verschluss

Figur 2788

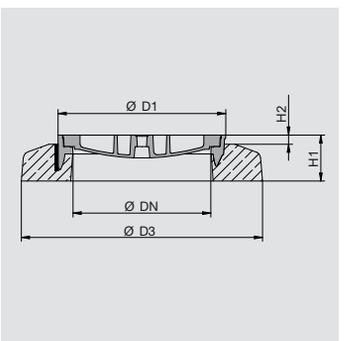

Typ	Modell	D3	H1	H2	LW	D1	Deckel Ø	Einlegetiefe		Artikel-Nr.		Preis / Stück
		mm	mm	mm	mm	mm	mm	mm	kg			€
061	60	Ø 1050	200	40	600	721	688	50	335	2788-061-60	■	1'095.00
	63	Ø 1050	200	40	600	721	688	50	338	2788-061-63	■	1'230.00
	80	□ 1300	240	40	600	721	688	50	748	2788-061-80	■	1'635.00
	83	□ 1300	240	40	600	721	688	50	750	2788-061-83	■	1'770.00
	90	Ø 1054	250	40	600	721	688	50	404	2788-061-90	○	1'290.00
	93	Ø 1054	250	40	600	721	688	50	406	2788-061-93	○	1'425.00

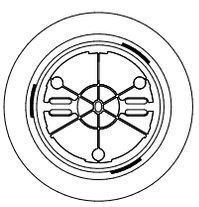

60/63

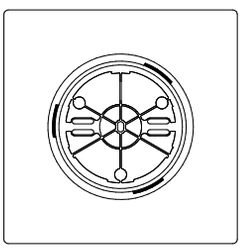

80/83

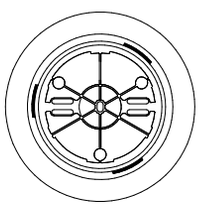

90/93 PP–Schacht

Schachtabdeckung SUISSEROLL PISO

Klasse D400 | gemäss Norm EN124-2 | Guss-Beton-Deckel | mit Dämpfungseinlage | mit Drehsicherung | mit Pickelloch | mit Schlüssellöchern | rutschfester Beton | stufenlos höhenverstellbar bis 10 cm | stufenlos neigungsverstellbar bis 7°

Modell-Erklärung: 60, 80, 90 Deckel mit Betonfüllung, ohne Verschluss, mit Dämpfungseinlage (98kg) |
63, 83, 93 Deckel mit Betonfüllung, mit Verschluss, ohne Dämpfungseinlage (100kg)

Zubehör: Figur 3240 Aushebeschlüssel | Figur 3258 Aushebewerkzeug UNIVERSAL | Figur 3265 Universalschlüssel SUISSEROLL | Figur 3279 Verstellschlüssel PISO | Figur 3280 Schlauchschalung NIVROLL + PISO | Art. 867023 Kunststoffpfropfen zu Pickelloch | Art. 867263 Kunststoffpfropfen zu Schlüsselloch | Art. 867259 Kunststoffpfropfen zu Verschluss

Figur 2789

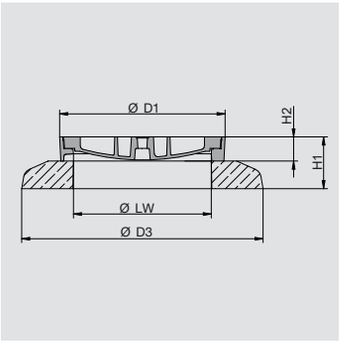

Typ	Modell	D2/D3	H1	H2	LW	D1	Deckel Ø	Einlegetiefe		Artikel-Nr.		Preis / Stück
		mm	mm	mm	mm	mm	mm	mm	kg			€
061	60	Ø 1050	230	100	600	720	688	50	289	2789-061-60	■	1'255.00
	63	Ø 1050	230	100	600	720	688	50	292	2789-061-63	■	1'385.00
	80	□ 1300	300	100	600	720	688	50	761	2789-061-80	○	1'760.00
	83	□ 1300	300	100	600	720	688	50	763	2789-061-83	○	1'890.00
	90	Ø 1054	320	100	600	720	688	50	406	2789-061-90	○	1'450.00
	93	Ø 1054	320	100	600	720	688	50	408	2789-061-93	○	1'580.00

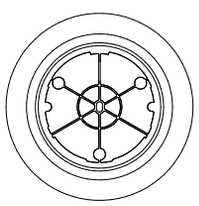

60/63

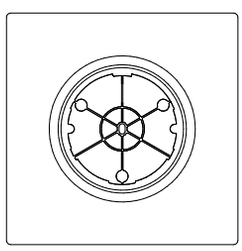

80/83

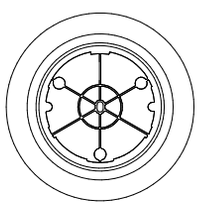

90/93 PP–Schacht

Lagerware □| Auftragsfertigung ■| Lieferung 7 Tage ● | Auf Anfrage ○

SCHACHTABDECKUNGEN

Schachtabdeckung SUISSEROLL PISO

Klasse D400 | gemäss Norm EN 124 | Guss-Beton-Deckel | mit Dämpfungseinlage | mit Drehsicherung | mit Pickelloch | mit Schlüssellöchern | rutschfester Beton | stufenlos höhenverstellbar bis 10 cm | stufenlos neigungsverstellbar bis 7° | mit Lüftungsöffnungen

Modell-Erklärung: 60, 80, 90 Deckel mit Betonfüllung, ohne Verschluss, mit Dämpfungseinlage (95kg) |
63, 83, 93 Deckel mit Betonfüllung, mit Verschluss, ohne Dämpfungseinlage (98kg

Zubehör: Figur 3240 Aushebeschlüssel | Figur 3258 Aushebewerkzeug UNIVERSAL | Figur 3265 Universalschlüssel SUISSEROLL | Figur 3279 Verstellschlüssel PISO | Figur 3280 Schlauchschalung NIVROLL + PISO | Art. 867263 Kunststoffpfropfen zu Schlüsselloch | Art. 867259 Kunststoffpfropfen zu Verschluss

Figur 2790

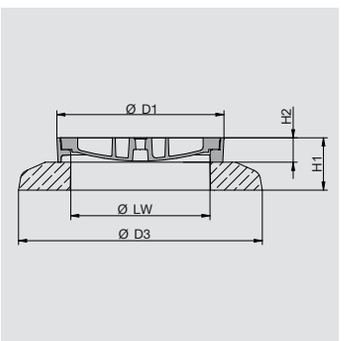

Typ	Modell	D3	H1	H2	LW	D1	Deckel Ø	Einlegetiefe		Artikel-Nr.		Preis / Stück
		mm	mm	mm	mm	mm	mm	mm	kg			€
061	60	Ø 1050	230	100	600	720	688	50	287	2790-061-60	■	1'300.00
	63	Ø 1050	230	100	600	720	688	50	290	2790-061-63	■	1'430.00
	80	□ 1300	300	100	600	720	688	50	759	2790-061-80	○	1'805.00
	83	□ 1300	300	100	600	720	688	50	761	2790-061-83	○	1'940.00
	90	Ø 1054	320	100	600	720	688	50	403	2790-061-90	○	1'495.00
	93	Ø 1054	320	100	600	720	688	50	406	2790-061-93	○	1'625.00

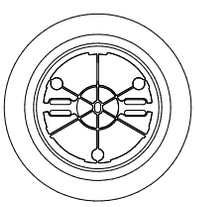

60/63

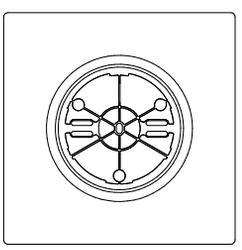

80/83

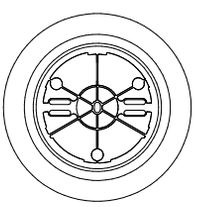

90/93 PP–Schacht

Schachtabdeckung SUISSEROLL FIX

Klasse F900 | gemäss Norm EN 124 | Guss-Beton-Deckel | mit Dämpfungseinlage/Dichtung | mit Drehsicherung | mit UNI-Griff | mit Schlüssellöchern | rutschfester Beton | geruchs-, wasserdicht & für Innendruck < 0,5 bar*

Modell-Erklärung: 50, 60, 80, 90 Deckel mit Betonfüllung, ohne Verschluss, mit Dämpfungseinlage (98kg |
57, 67, 87, 97 Deckel mit Betonfüllung, mit Verschluss, mit Dichtung (99kg)

Hinweis: erhältlich ab Sommer 2020 | *gilt nur für Modelle mit Verschluss und Dichtung

Zubehör: Figur 3240 Aushebeschlüssel | Figur 3258 Aushebewerkzeug UNIVERSAL | Figur 3265 Universalschlüssel SUISSEROLL | Art. 867263 Kunststoffpfropfen zu Schlüsselloch | Art. 867259 Kunststoffpfropfen zu Verschluss

Figur 2794

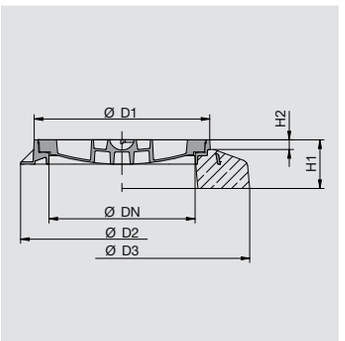

Typ	Modell	D2/D3	H1	H2	LW	D1	Deckel Ø	Einlegetiefe		Artikel-Nr.		Preis / Stück
		mm	mm	mm	mm	mm	mm	mm	kg			€
060	50	Ø 850	100	-	600	721	688	50	138	2794-060-50	○	800.00
	57	Ø 850	100	-	600	721	688	50	139	2794-060-57	○	934.00
	60	Ø 1050	200	40	600	721	688	50	323	2794-060-60	○	1'160.00
	67	Ø 1050	200	40	600	721	688	50	324	2794-060-67	○	1'290.00
	80	□ 1300	240	40	600	721	688	50	745	2794-060-80	○	1'680.00
	87	□ 1300	240	40	600	721	688	50	746	2794-060-87	○	1'815.00
	90	Ø 1054	250	40	600	721	688	50	388	2794-060-90	○	1'330.00
	97	Ø 1054	250	40	600	721	688	50	389	2794-060-97	○	1'470.00

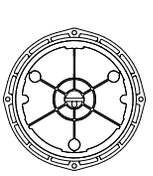

50/57
ohne Betonsockel

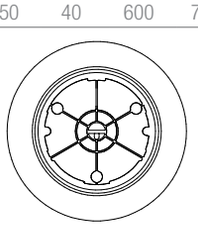

60/67

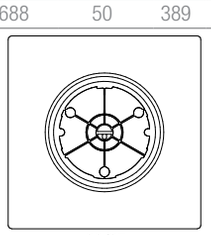

80/87

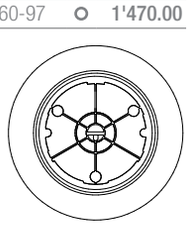

90/97 PP–Schacht

Lagerware □ | Auftragsfertigung ■ | Lieferung 7 Tage ● | Auf Anfrage ○

SCHACHTABDECKUNGEN

Schachtabdeckung SUISSEROLL FIX

Klasse D400 | gemäss Norm EN124-2 | Guss-Beton-Deckel | mit Dämpfungseinlage/Dichtung | mit Drehsicherung | mit UNI-Griff | mit Schlüssellöchern | rutschfester Beton | geruchs-, wasserdicht & für Innendruck < 0,5 bar*

Modell-Erklärung: 50, 60, 80, 90 Deckel mit Betonfüllung, ohne Verschluss, mit Dämpfungseinlage (98kg) | 57, 67, 87, 97 Deckel mit Betonfüllung, mit Verschluss, mit Dichtung (99kg)
Hinweis: *gilt nur für Modelle mit Verschluss und Dichtung
Zubehör: Figur 3240 Aushebeschlüssel Figur 3258 Aushebewerkzeug UNIVERSAL | Figur 3265 Universalschlüssel SUISSEROLL | Art. 867263 Kunststoffpfropfen zu Schlüsselloch | Art. 867259 Kunststoffpfropfen zu Verschluss

Figur 2795

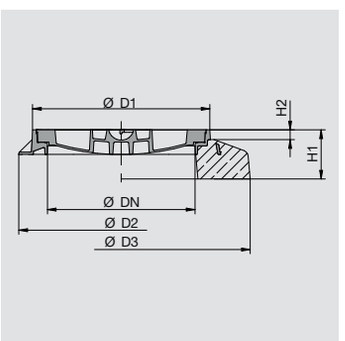

Typ	Modell	D2/D3	H1	H2	LW	D1	Deckel Ø	Einlegetiefe		Artikel-Nr.		Preis / Stück
		mm	mm	mm	mm	mm	mm	mm	kg			€
060	50	Ø 850	100	-	600	721	688	50	138	2795-060-50	■	587.00
	57	Ø 850	100	-	600	721	688	50	139	2795-060-57	■	720.00
	60	Ø 1050	200	40	600	721	688	50	323	2795-060-60	■	943.00
	67	Ø 1050	200	40	600	721	688	50	324	2795-060-67	■	1'075.00
	80	□ 1300	240	40	600	721	688	50	745	2795-060-80	O	1'450.00
	87	□ 1300	240	40	600	721	688	50	746	2795-060-87	O	1'580.00
	90	Ø 1054	250	40	600	721	688	50	388	2795-060-90	O	1'135.00
	97	Ø 1054	250	40	600	721	688	50	389	2795-060-97	O	1'275.00

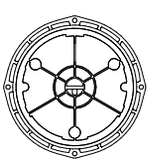
50/57
ohne Betonsockel

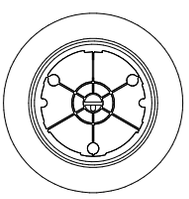
60/67

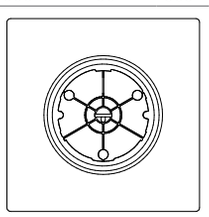
80/87

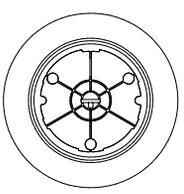
90/97 PP–Schacht

Schachtabdeckung SUISSEROLL NIVROLL

Klasse F900 | gemäss Norm EN124-2 | Guss-Beton-Deckel | mit Dämpfungseinlage/Dichtung | mit Drehsicherung | mit UNI-Griff | mit Schlüssellöchern | rutschfester Beton | geruchs-, wasserdicht & für Innendruck < 0,5 bar* | stufenlos höhenverstellbar bis 5 cm | stufenlos neigungsverstellbar bis 7° | mit allen handelsüblichen Hebegeräten hochziehbar

Modell-Erklärung: 60, 80, 90 Deckel mit Betonfüllung, ohne Verschluss, mit Dämpfungseinlage (98kg) | 67, 87, 97 Deckel mit Betonfüllung, mit Verschluss, mit Dichtung (99kg)
Hinweis: erhältlich ab Sommer 2020 | *gilt nur für Modelle mit Verschluss und Dichtung
Zubehör: Figur 3240 Aushebeschlüssel | Figur 3258 Aushebewerkzeug UNIVERSAL | Figur 3265 Universalschlüssel SUISSEROLL | Figur 3280 Schlauchschalung NIVROLL + PISO | Figur 3330 Hebegerät NIVROLL | Figur 3337 Hilfsdeckel | Art. 867263 Kunststoffpfropfen zu Schlüsselloch | Art. 867259 Kunststoffpfropfen zu Verschluss

Figur 2796

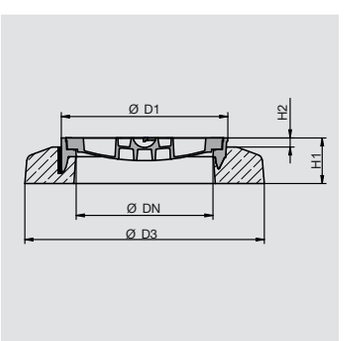

Typ	Modell	D3	H1	H2	LW	D1	Deckel Ø	Einlegetiefe		Artikel-Nr.		Preis / Stück
		mm	mm	mm	mm	mm	mm	mm	kg			€
061	60	Ø 1050	200	40	600	721	688	50	338	2796-061-60	O	1'260.00
	67	Ø 1050	200	40	600	721	688	50	339	2796-061-67	O	1'395.00
	80	□ 1300	240	40	600	721	688	50	751	2796-061-80	O	1'805.00
	87	□ 1300	240	40	600	721	688	50	751	2796-061-87	O	1'940.00
	90	Ø 1054	250	40	600	721	688	50	407	2796-061-90	O	1'440.00
	97	Ø 1054	250	40	600	721	688	50	407	2796-061-97	O	1'575.00

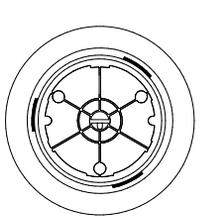
60/67

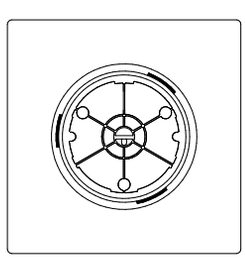
80/87

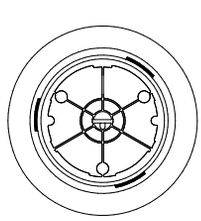
90/97 PP–Schacht

Lagerware □ | Auftragsfertigung ■ | Lieferung 7 Tage ● | Auf Anfrage O

SCHACHTABDECKUNGEN

Schachtabdeckung SUISSEROLL NIVROLL

Klasse D400 | gemäss Norm EN 124-2 | Guss-Beton-Deckel | mit Dämpfungseinlage/Dichtung | mit Drehsicherung | mit UNI-Griff | mit Schlüssellöchern | rutschfester Beton | geruchs-, wasserdicht & für Innendruck < 0,5 bar* | stufenlos höhenverstellbar bis 5 cm | stufenlos neigungsverstellbar bis 7° | mit allen handelsüblichen Hebegeräten hochziehbar

Modell-Erklärung: 60, 80, 90 Deckel mit Betonfüllung, ohne Verschluss, mit Dämpfungseinlage (98kg |
67, 87, 97 Deckel mit Betonfüllung, mit Verschluss, mit Dichtung (99kg)
Hinweis: *gilt nur für Modelle mit Verschluss und Dichtung
Zubehör: Figur 3240 Aushebeschlüssel | Figur 3258 Aushebewerkzeug UNIVERSAL | Figur 3265 Universalschlüssel SUISSEROLL | Figur 3280 Schlauchschalung NIVROLL + PISO | Figur 3330 Hebegerät NIVROLL | Figur 3337 Hilfsdeckel | Art. 867263 Kunststoffpfropfen zu Schlüsselloch | Art. 867259 Kunststoffpfropfen zu Verschluss

Figur 2797

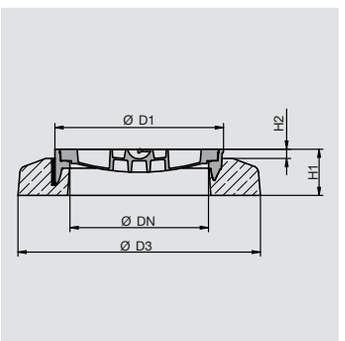

Typ	Modell	D3	H1	H2	LW	D1	Deckel Ø	Einlegetiefe		Artikel-Nr.		Preis / Stück
		mm	mm	mm	mm	mm	mm	mm	kg			€
061	60	Ø 1050	200	40	600	721	688	50	338	2797-061-60	■	1'050.00
	67	Ø 1050	200	40	600	721	688	50	339	2797-061-67	■	1'185.00
	80	□ 1300	240	40	600	721	688	50	751	2797-061-80	■	1'580.00
	87	□ 1300	240	40	600	721	688	50	751	2797-061-87	■	1'720.00
	90	Ø 1054	250	40	600	721	688	50	407	2797-061-90	○	1'245.00
	97	Ø 1054	250	40	600	721	688	50	407	2797-061-97	○	1'380.00

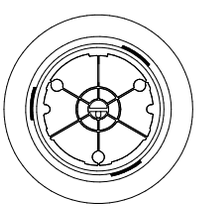

60/67

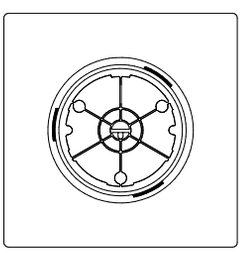

80/87

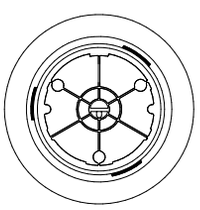

90/97 PP–Schacht

Schachtabdeckung SUISSEROLL PISO

Klasse F900 | gemäss Norm EN 124 | Guss-Beton-Deckel | mit Dämpfungseinlage/Dichtung | mit Drehsicherung | mit UNI-Griff | mit Schlüssellöchern | rutschfester Beton | stufenlos höhenverstellbar bis 10 cm | stufenlos neigungsverstellbar bis 7° | geruchs-, wasserdicht & für Innendruck < 0,5 bar*

Modell-Erklärung: 60, 80, 90 Deckel mit Betonfüllung, ohne Verschluss, mit Dämpfungseinlage (98kg) |
63, 83, 93 Deckel mit Betonfüllung, mit Verschluss, mit Dichtung (99kg)
Hinweis: erhältlich ab Sommer 2020 | *gilt nur für Modelle mit Verschluss und Dichtung
Zubehör: Figur 3240 Aushebeschlüssel | Figur 3258 Aushebewerkzeug UNIVERSAL | Figur 3265 Universalschlüssel SUISSEROLL | Figur 3279 Verstellschlüssel PISO | Figur 3280 Schlauchschalung NIVROLL + PISO | Figur 3337 Hilfsdeckel | Art. 867263 Kunststoffpfropfen zu Schlüsselloch | Art. 867259 Kunststoffpfropfen zu Verschluss

Figur 2798

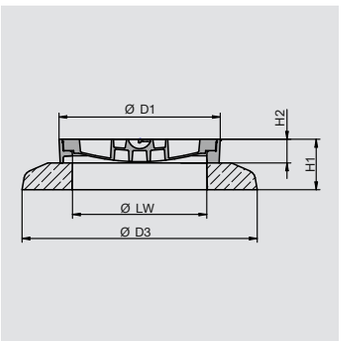

Typ	Modell	D3	H1	H2	LW	D1	Deckel Ø	Einlegetiefe		Artikel-Nr.		Preis / Stück
		mm	mm	mm	mm	mm	mm	mm	kg			€
061	60	Ø 1050	230	100	600	720	688	50	290	2798-061-60	○	1'470.00
	67	Ø 1050	230	100	600	720	688	50	291	2798-061-67	○	1'600.00
	80	□ 1300	300	100	600	720	688	50	762	2798-061-80	○	1'975.00
	87	□ 1300	300	100	600	720	688	50	762	2798-061-87	○	2'110.00
	90	Ø 1054	320	100	600	720	688	50	406	2798-061-90	○	1'645.00
	97	Ø 1054	320	100	600	720	688	50	407	2798-061-97	○	1'775.00

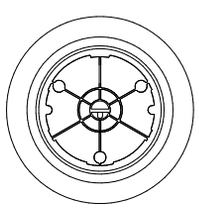

60/67

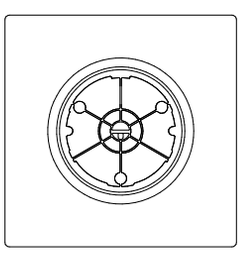

80/87

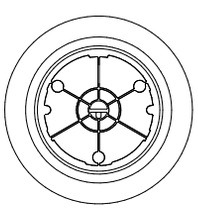

90/97 PP–Schacht

Lagerware □| Auftragsfertigung ■| Lieferung 7 Tage ● | Auf Anfrage ○

SCHACHTABDECKUNGEN

Schachtabdeckung SUISSEROLL PISO

Klasse D400 | gemäss Norm EN124-2 | Guss-Beton-Deckel | mit Dämpfungseinlage/Dichtung | mit Drehsicherung | mit UNI-Griff | mit Schlüssellöchern | rutschfester Beton | geruchs-, wasserdicht & für Innendruck < 0,5 bar* | stufenlos höhenverstellbar bis 10cm | stufenlos neigungsverstellbar bis 7° | geruchs-, wasserdicht & für Innendruck < 0,5 bar*

Modell-Erklärung: 60, 80, 90 Deckel mit Betonfüllung, ohne Verschluss, mit Dämpfungseinlage (98kg) | 63, 83, 93 Deckel mit Betonfüllung, mit Verschluss, mit Dichtung (99kg)
Hinweis: *gilt nur für Modelle mit Verschluss und Dichtung
Zubehör: Figur 3240 Aushebeschlüssel Figur 3258 Aushebewerkzeug UNIVERSAL | Figur 3265 Universalschlüssel SUISSEROLL | Figur 3279 Verstellschlüssel PISO | Figur 3280 Schlauchschalung NIVROLL + PISO | Figur 3337 Hilfsdeckel | Art. 867263 Kunststoffpfropfen zu Schlüsselloch | Art. 867259 Kunststoffpfropfen zu Verschluss

Figur 2799

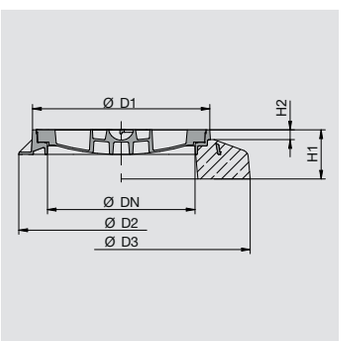

Typ	Modell	D3	H1	H2	LW	D1	Deckel Ø	Einlegetiefe		Artikel-Nr.		Preis / Stück
		mm	mm	mm	mm	mm	mm	mm	kg			€
060	60	Ø 1050	230	100	600	720	688	50	290	2799-060-60	■	1'255.00
	67	Ø 1050	230	100	600	720	688	50	291	2799-060-67	■	1'385.00
	80	□ 1300	300	100	600	720	688	50	762	2799-060-80	○	1'760.00
	87	□ 1300	300	100	600	720	688	50	762	2799-060-87	○	1'890.00
	90	Ø 1054	320	100	600	720	688	50	406	2799-060-90	○	1'450.00
	97	Ø 1054	320	100	600	720	688	50	407	2799-060-97	○	1'580.00

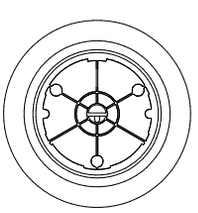
60/67

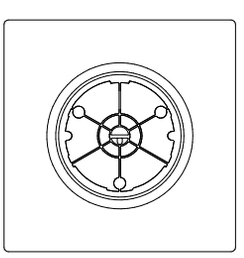
80/87

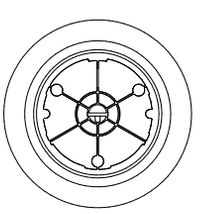
90/97 PP–Schacht

Lagerware □| Auftragsfertigung ■| Lieferung 7 Tage ● | Auf Anfrage ○

STRASSENROSTE

Strassenrost
Klasse A15 | gemäss Norm EN 124 | gelocht | flach | Rahmen quadratisch

Modell-Erklärung: 00 ohne Verschluss | 03 mit Riegelverschluss
Zubehör: Figur 3270 Verriegelungsschlüssel

Figur 2801

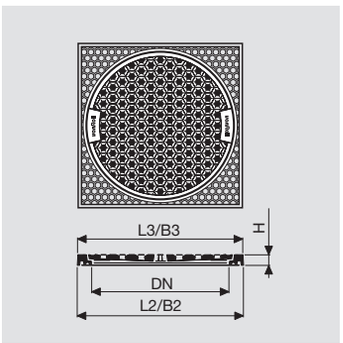

Typ	Modell	DN	L2	B2	L3	B3	H	Rost Ø	Einlege-tiefe	Schlitzöffnung total	Rahmen	Rost	total	Artikel-Nr.		Preis / Stück
		mm	mm	mm	mm	mm	mm	mm	mm	cm²	kg	kg	kg			€
060	00	600	685	685	680	680	42	639	20.5	770	20	19	39	2801-060-00	■	312.00
	03	600	685	685	680	680	42	639	20.5	770	20	19	39	2801-060-03	○	418.00

Strassenrost
Klasse A15 | gemäss Norm EN 124 | gelocht | flach | auf Zementrohr

Modell-Erklärung: 00 ohne Verschluss | 03 mit Riegelverschluss
Zubehör: Figur 3270 Verriegelungsschlüssel

Figur 2803

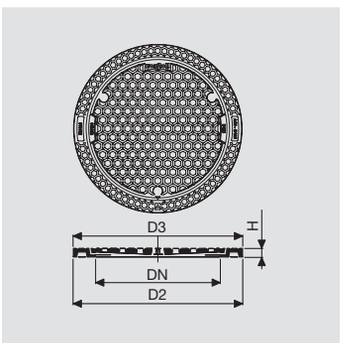

Typ	Modell	DN	D2	D3	H	Rost Ø	Rost Auflagehöhe	Schlitzöffnung total	Rahmen	Rost	total	Artikel-Nr.		Preis / Stück
		mm	mm	mm	mm	mm	mm	cm²	kg	kg	kg			€
060	00	600	754	750	42	639	20.5	770	17	19	36	2803-060-00	■	276.00
	03	600	754	750	42	639	20.5	770	17	19	36	2803-060-03	○	410.00

Lagerware □ | Auftragsfertigung ■ | Lieferung 7 Tage ● | Auf Anfrage ○

STRASSENROSTE

Strassenrost

Klasse A15 | gemäss Norm EN 124 | gelocht | flach | Einbau in Zementrohrfalz

Modell-Erklärung: 00 ohne Verschluss | 03 mit Riegelverschluss
Zubehör: Figur 3270 Verriegelungsschlüssel

Figur 2805

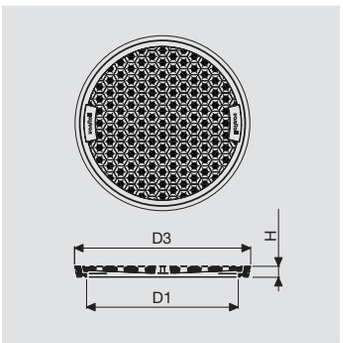

Typ	Modell	DN	D1	D3	H	Rost Ø	Einlegetiefe	Schlitzöffnung total	Rahmen	Rost	total	Artikel-Nr.		Preis / Stück
		mm	mm	mm	mm	mm	mm	cm²	kg	kg	kg			€
060	00	600	600	660	42	639	21	770	9	19	28	2805-060-00	□	214.00
	03	600	600	660	42	639	21	770	9	19	28	2805-060-03	○	383.00

Strassenrost

Klasse B125 | gemäss Norm EN124 | gelocht | flach | Einbau in Zementrohrfalz

Modell-Erklärung: 00 ohne Verschluss | 03 mit Riegelverschluss
Zubehör: Figur 3270 Verriegelungsschlüssel

Figur 2811

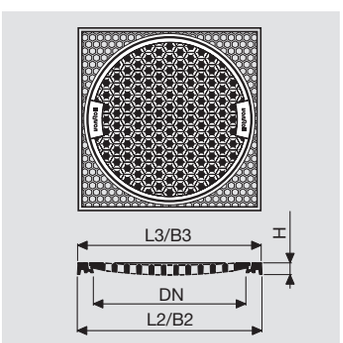

Typ	Modell	DN	D1	L2	B2	L3	B3	H	Rost Ø	Einlege-tiefe	Schlitzöff-nung total	Rahmen	Rost	total	Artikel-Nr.		Preis / Stück
		mm	mm	mm	mm	mm	mm	mm	mm	mm	cm²	kg	kg	kg			€
040	00	400	390	460	460	455	455	35	410	17	250	10	10	20	2811-040-00	□	263.00
	03	400	390	460	460	455	455	35	410	17	250	10	10	20	2811-040-03	○	396.00
050	00	500	500	585	585	580	580	40	515	19	450	18	16	34	2811-050-00	□	294.00
	03	500	500	585	585	580	580	40	515	19	450	18	16	34	2811-050-03	○	427.00
060	00	600	600	685	685	680	680	42	639	21	770	20	19	39	2811-060-00	□	445.00
	03	600	600	685	685	680	680	42	639	21	770	20	19	39	2811-060-03	○	533.00

Lagerware □| Auftragsfertigung ■| Lieferung 7 Tage ● | Auf Anfrage ○

STRASSENROSTE

Strassenrost
Klasse B1255 | gemäss Norm EN 124 | gelocht | flach | auf Zementrohr

Modell-Erklärung: 00 ohne Verschluss | 03 mit Riegelverschluss
Zubehör: Figur 3270 Verriegelungsschlüssel

Figur 2813

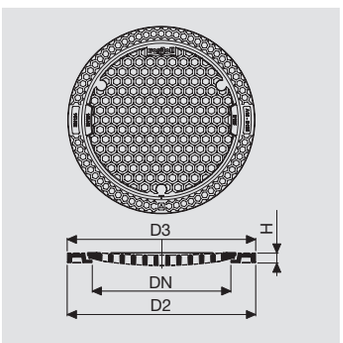

Typ	Modell	DN	D2	D3	H	Rost Ø	Einlegetiefe	Schlitzöffnung total	Rahmen	Rost	total	Artikel-Nr.		Preis / Stück
		mm	mm	mm	mm	mm	mm	cm^2	kg	kg	kg			€
060	**00**	600	754	750	42	639	20.5	770	17	30	47	2813-060-00	□	**383.00**
060	**03**	600	754	750	42	639	20.5	770	17	30	47	2813-060-03	○	**516.00**

Strassenrost
Klasse B125 | gemäss Norm EN 124 | gelocht | flach | Einbau in Zementrohrfalz

Modell-Erklärung: 00 ohne Verschluss | 03 mit Riegelverschluss
Zubehör: Figur 3270 Verriegelungsschlüssel
Hinweis: *Figur 2813–060–00 ersetzt 2815–070–00

Figur 2815

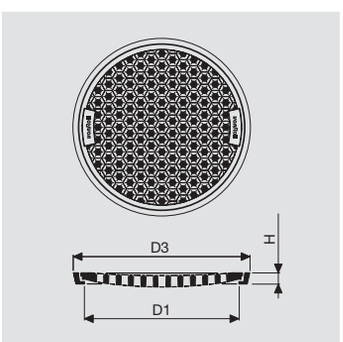

Typ	Modell	DN	D1	D3	H	Rost Ø	Einlegetiefe	Schlitzöffnung total	Rahmen	Rost	total	Artikel-Nr.		Preis / Stück
		mm	mm	mm	mm	mm	mm	cm^2	kg	kg	kg			€
015	**00**	150	133	180	24	160	15	31	1	1.5	2.5	2815-015-00	□	**53.50**
020	**00**	200	180	227	28	205	15	55	1.5	2	3.5	2815-020-00	□	**53.50**
025	**00**	250	230	281	29	260	15	100	2	3.5	5.5	2815-025-00	□	**71.50**
030	**00**	300	280	338	32	319	16	195	3	5.5	8.5	2815-030-00	□	**84.50**
040	**00**	400	394	450	32	431	16	340	4.5	16	20.5	2815-040-00	□	**138.00**
	03	400	394	450	32	431	16	340	4.5	16	20.5	2815-040-03	○	**378.00**
050	**00**	500	500	558	35	539	18.5	630	5.5	25.5	31	2815-050-00	□	**170.00**
	03	500	500	558	35	539	18.5	630	5.5	25.5	31	2815-050-03	○	**423.00**
060	**00**	600	600	664	42	639	20.5	770	8.5	30	38.5	2815-060-00	□	**276.00**
	03	600	600	664	42	639	20.5	770	8.5	30	38.5	2815-060-03	□	**489.00**
070	**00**	700	600	750	42	639	20.5	770	17	30	47	2815-070-00*	□	**384.00**
	03	700	600	750	42	639	20.5	770	17	30	47	2815-070-03*	○	**518.00**
080	**00**	800	750	870	50	830	24	1200	24	83	107	2815-080-00	□	**1'405.00**

Lagerware □ | Auftragsfertigung ■ | Lieferung 7 Tage ● | Auf Anfrage ○

STRASSENROSTE

Strassenrost
Klasse C250 | gemäss Norm EN 124 | flach | auf Zementrohr

Modell-Erklärung: 00 ohne Verschluss

Figur 2901

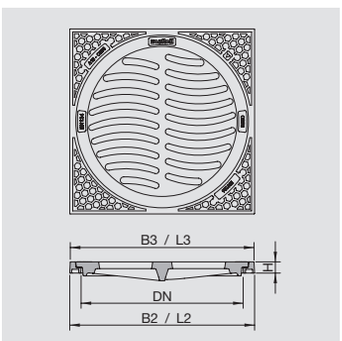

Typ	Modell	DN	L2	B2	L3	B3	H	Rost Ø	Einlegetiefe	Schlitzbreite	Schlitzöffnung total	Schluckvermögen	Rahmen	Rost	total	Artikel-Nr.		Preis / Stück
		mm	mm	mm	mm	mm	mm	mm	mm	mm	cm^2	l/min.	kg	kg	kg			€
060	**00**	600	685	685	680	680	42	639	21	25	900	1600	20	53	73	2901-060-00	■	**480.00**

Strassenrost
Klasse B125/C250 | gemäss Norm EN124 | flach | Einbau in Zementrohrfalz

Modell-Erklärung: 00 ohne Verschluss

Figur 2905

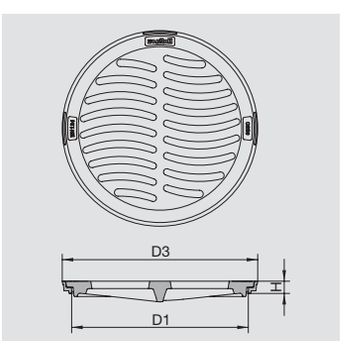

Typ	Modell	DN	D1	D3	H	Lastklasse	Rost Ø	Einlegetiefe	Schlitzbreite	Schlitzöffnung total	Schluckvermögen	Rahmen	Rost	total	Artikel-Nr.		Preis / Stück
		mm	mm	mm	mm		mm	mm	mm	cm^2	l/min	kg	kg	kg			€
050	**00**	500	475	555	35	B125	515	19	25	505	770	8	32	40	2905-050-00	□	**267.00**
060	**00**	600	600	664	42	C250	639	21	25	900	1600	9	53	62	2905-060-00	□	**308.00**

Lagerware □ | Auftragsfertigung ■ | Lieferung 7 Tage ● | Auf Anfrage ○

STRASSENROSTE

Strassenrost «QUADRAT»
5 t Radlast (B125) | flach

Modell-Erklärung: 00 ohne Verschluss

Figur 2912

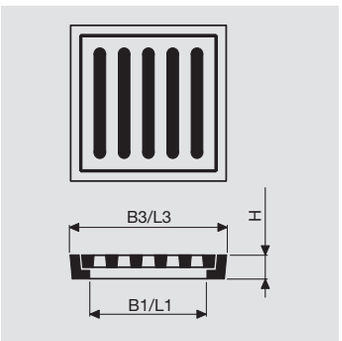

Typ	Modell	B1	L1	B3	L3	H	Rost Breite	Rost Länge	Einlege-tiefe	Schlitz-breite	Schlitzöff-nung total	Schluck-vermögen	Rahmen	Deckel	total	Artikel-Nr.		Preis / Stück
		mm	mm	mm	mm	mm	mm	mm	mm	mm	cm^2	l/min	kg	kg	kg			€
003	**00**	260	260	350	350	60	300	300	38	24	280	490	15	16	31	2912-003-00	□	**463.00**

Strassenrost «WIENERLI» 3-fach
5 t Radlast (B125) | flach | mit Dämpfungseinlage

Modell-Erklärung: 00 ohne Verschluss

Figur 2915

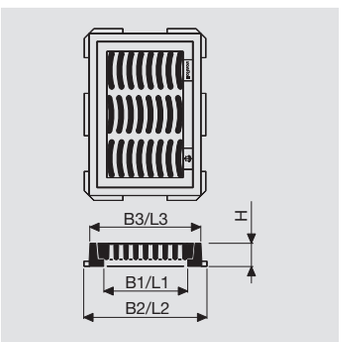

Typ	Modell	B1	L1	B2	L2	B3	L3	H	Rost Breite	Rost Länge	Einlege-tiefe	Schlitz-breite	Schlitzöff-nung total	Schluck-vermögen	Rahmen	Rost	total	Artikel-Nr.		Preis / Stück
		mm	mm	mm	mm	mm	mm	mm	mm	mm	mm	mm	cm^2	l/min	kg	kg	kg			€
010	**00**	440	640	550	750	515	715	65	480	680	44	26	1130	2050	34	58	92	2915-010-00	○	**622.00**

Lagerware □ | Auftragsfertigung ■ | Lieferung 7 Tage ● | Auf Anfrage ○

STRASSENROSTE

Strassenrost PISO

Klasse E600 | gemäss Norm EN 124 | mit Dämpfungseinlage | stufenlos höhenverstellbar bis 10 cm | stufenlos neigungsverstellbar bis 7° | mit Drehsicherung | Sitzflächen bearbeitet

Modell-Erklärung: 10 mit Betonsockel, ohne Verschluss | 12 mit Betonsockel, mit 3 Verschluss-Schrauben, ohne Dämpfungseinlage
Hinweis: mit Betonsockel aus Figur 2632 auch höhenverstellbar System NIVROLL lieferbar | Rost entspricht VSS-Norm SN640366a
Zubehör: Figur 3279 Verstellschlüssel PISO | Figur 3280 Schlauchschalung | Art. 867017 Schaumstoffhülsen zu PISO Stellschrauben | zu Modell 02/12 Innensechskantschlüssel 10 für M12 Schrauben

Figur 2917

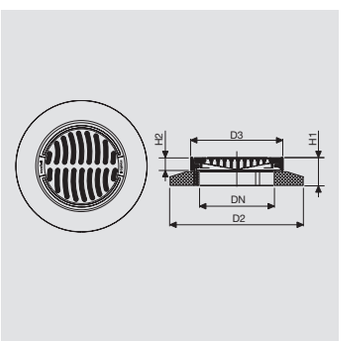

Typ	Modell	DN	D2	D3	H1	H2	Rost Ø	Einlege-tiefe	Schlitzöffnung total	Schluckvermögen	Rahmen	Rahemn + Sockel	Rost	total	Artikel-Nr.		Preis / Stück
		mm	mm	mm	mm	mm	mm	mm	cm^2	l/min	kg	kg	kg	kg			€
060	**00**	600	1050	721	230	100	689	50	970	1870	37	190	87	277	2805-060-00	□	**1'185.00**
	03	600	1050	721	230	100	689	50	970	1870	37	190	87	277	2805-060-03	□	**1'320.00**

Strassenrost

Klasse E600 | gemäss Norm EN124 | flach | mit Dämpfungseinlage | mit Drehsicherung | Sitzflächen bearbeitet

Modell-Erklärung: 00 ohne Betonsockel, ohne Verschluss | 02 ohne Betonsockel, mit 3 Verschluss-Schrauben, ohne Dämpfungseinlage | 10 mit Betonsockel, ohne Verschluss | 12 mit Betonsockel, mit 3 Verschluss-Schrauben, ohne Dämpfungseinlage
Hinweis: mit Betonsockel aus Figur 2632 auch höhenverstellbar System NIVROLL lieferbar | Rost entspricht VSS-Norm SN640366a
Zubehör: zu Modell 02/12 Innensechskantschlüssel 10 für M12 Schrauben

Figur 2918

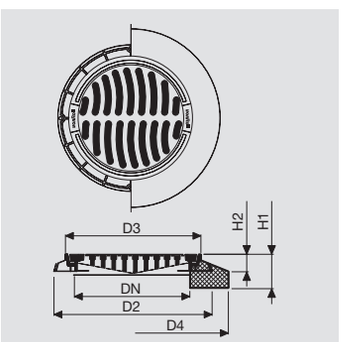

Typ	Modell	DN	D2	D3	D4	H1	H2	Rost Ø	Einlegetiefe	Schlitzbreite	Schlitzöff-nung total	Schluck-vermögen	Rahmen	Rost	total	Artikel-Nr.		Preis / Stück
		mm	mm	mm	mm	mm	mm	mm	mm	mm	cm^2	l/min	kg	kg	kg			€
060	**00**	600	850	721	1050	200	100	689	50	25	970	1870	40	87	127	2918-060-00	□	**645.00**
	02	600	850	721	1050	200	100	689	50	25	970	1870	40	87	127	2918-060-02	□	**778.00**
	10	600	850	721	1050	200	100	689	50	25	970	1870	216	87	303	2918-060-10	□	**967.00**
	12	600	850	721	1050	200	100	689	50	25	970	1870	216	87	303	2918-060-12	□	**1'100.00**

Lagerware □ | Auftragsfertigung ■ | Lieferung 7 Tage ● | Auf Anfrage ○

STRASSENROSTE

Strassenrost «WIENERLI»

Klasse C250 | gemäss Norm EN 124 | gewölbt 15 mm

Modell-Erklärung: 00 ohne Verschluss

Figur 2920

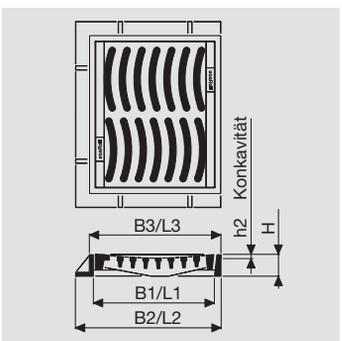

Typ	Modell	B1	L1	B2	L2	B3	L3	H	h2	Rost Breite	Rost Länge	Einlege-tiefe	Schlitz-breite	Schlitzöff-nung total	Schluck-vermögen	Rahmen	Rost	total	Artikel-Nr.		Preis / Stück
		mm	mm	mm	mm	mm	mm	mm	mm	mm	mm	mm	mm	cm^2	l/min	kg	kg	kg			€
002	**00**	455	455	530	620	480	530	100	15	450	500	60	25	796	1580	31	42	73	2920-002-00	□	**582.00**

Strassenrost «WIENERLI»

Klasse C250 | gemäss Norm EN 124 | flach

Modell-Erklärung: 00 ohne Verschluss

Figur 2922

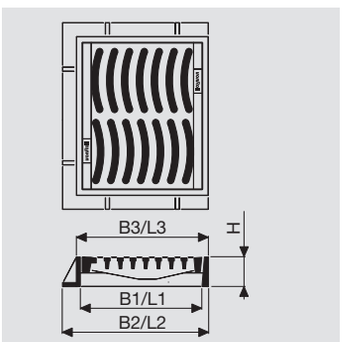

Typ	Modell	B1	L1	B2	L2	B3	L3	H	Rost Breite	Rost Länge	Einlege-tiefe	Schlitz-breite	Schlitzöffnung total	Schluck-vermögen	Rahmen	Rost	total	Artikel-Nr.		Preis / Stück
		mm	mm	mm	mm	mm	mm	mm	mm	mm	mm	mm	cm^2	l/min	kg	kg	kg			€
002	**00**	440	455	530	620	480	530	100	450	500	60	25	796	1580	36	41	77	2922-002-00	□	**401.00**

Lagerware □ | Auftragsfertigung ■ | Lieferung 7 Tage ● | Auf Anfrage ○

STRASSENROSTE

Strassenrost NIVROLL

Klasse C250 | gemäss Norm EN124-2 | flach | mit Dämpfungseinlage | mit Pickelloch | Einlaufquerschnitt: 690 cm² | stufenlos höhenverstellbar bis 5 cm | stufenlos neigungsverstellbar bis 7°

Modell-Erklärung: 10 mit Betonsockel
Zubehör: Figur 3280 Schlauchschalung | Figur 3330 Hebegerät NIVROLL

Figur 2932

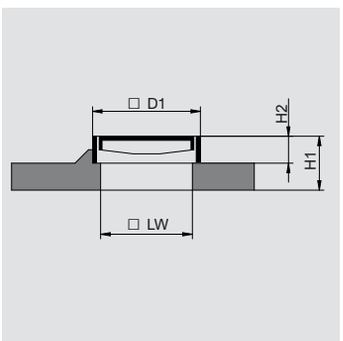

Typ	Modell	L/D3	B	A	LW	D1	H1	H2	Rahmen	Deckel	total	Artikel-Nr.		Preis / Stück
		mm	mm	mm	mm	mm	mm	mm	kg	kg	kg			€
005	10	Ø 900	-	50	330x430	420x550	200	100	168	36	204	2932-005-10	□	729.00
006	10	Ø 900	775	110	330x430	420x550	200	100	154	36	190	2932-006-10	□	729.00
007	10	650	490	-	330x430	420x550	210	50	118	36	154	2932-007-10	■	729.00
008	10	Ø 900	775	110	330x430	420x550	200	100	160	36	196	2932-008-10	■	729.00

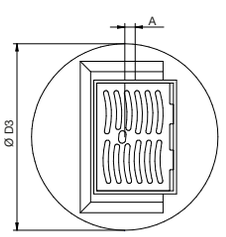

005

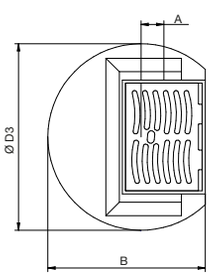

006

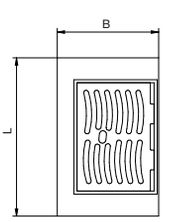

007

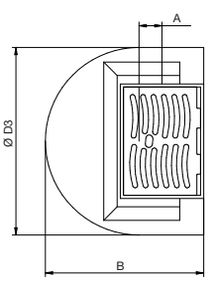

008

Strassenrost SIBLOC NIVROLL

Klasse D400 | gemäss Norm EN124 | flach | mit Dämpfungseinlage | selbst-blockierend | Einlaufquerschnitt: 810 cm² | stufenlos höhenverstellbar bis 5 cm | stufenlos neigungsverstellbar bis 7°

Modell-Erklärung: 10 mit Betonsockel
Zubehör: Figur 3280 Schlauchschalung | Figur 3330 Hebegerät NIVROLL | Figur 3333 Hilfsdeckel

Figur 2933

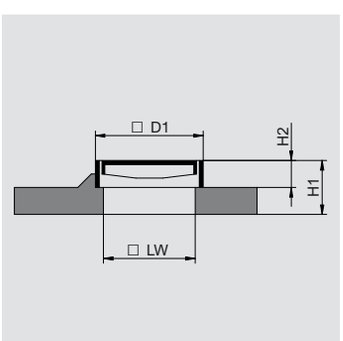

Typ	Modell	L/D3	B	A	LW	D1	H1	H2	Rahmen	Deckel	total	Artikel-Nr.		Preis / Stück
		mm	mm	mm	mm	mm	mm	mm	kg	kg	kg			€
005	10	Ø 900	-	50	330x430	420x550	200	100	168	30	198	2933-005-10	□	782.00
006	10	Ø 900	775	110	330x430	420x550	200	100	154	30	184	2933-006-10	□	782.00
007	10	650	490	-	330x430	420x550	210	50	118	30	148	2933-007-10	■	782.00
008	10	Ø 900	775	110	330x430	420x550	200	100	160	30	190	2933-008-10	■	782.00

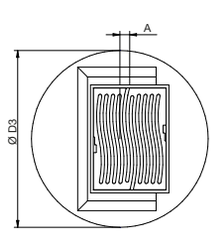

005

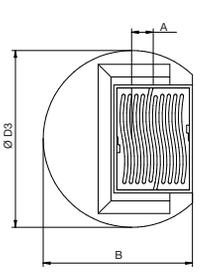

006

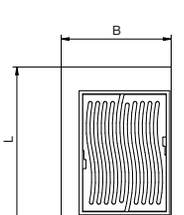

007

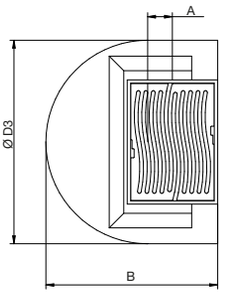

008

Lagerware □| Auftragsfertigung ■| Lieferung 7 Tage ● | Auf Anfrage ○

STRASSENROSTE

Strassenrost SIBLOC-Schluck NIVROLL

Klasse D400 | gemäss Norm EN 124 | flach | mit Dämpfungseinlage | selbst-blockierend | Einlaufquerschnitt: 875 cm² | stufenlos höhenverstellbar bis 5 cm | stufenlos neigungsverstellbar bis 7°

Modell-Erklärung: 10 mit Betonsockel
Zubehör: Figur 3280 Schlauchschalung | Figur 3330 Hebegerät NIVROLL | Figur 3333 Hilfsdeckel

Figur 2933

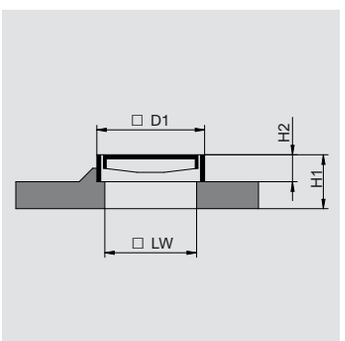

Typ	Modell	L/D3	B	A	LW	D1	H1	H2	Rahmen	Deckel	total	Artikel-Nr.		Preis / Stück
		mm	mm	mm	mm	mm	mm	mm	kg	kg	kg			€
015	10	Ø 900	-	50	330x430	420x550	200	100	168	29	197	2933-015-10	□	782.00
016	10	Ø 900	775	110	330x430	420x550	200	100	154	29	183	2933-016-10	□	782.00
017	10	650	490	-	330x430	420x550	210	50	118	29	147	2933-017-10	■	782.00
018	10	Ø 900	775	110	330x430	420x550	200	100	160	29	189	2933-018-10	■	782.00

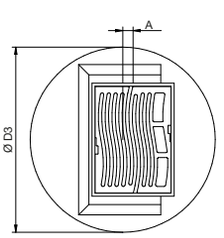

015

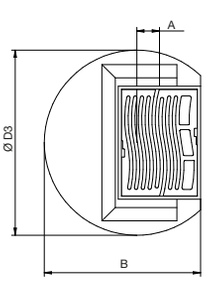

016

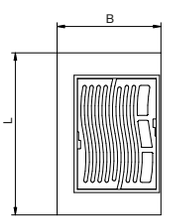

017

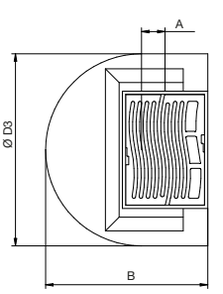

018

Strassenrost BIROLL NIVROLL

Klasse C250 | gemäss EN124-2 | flach | Rost fahrbahnseitig mit Betonfüllung | mit Dämpfungseinlage | ohne Pickelloch | Einlaufquerschnitt: 450 cm² | stufenlos höhenverstellbar bis 5 cm | stufenlos neigungsverstellbar bis 7°

Modell-Erklärung: 10 mit Betonsockel
Zubehör: Figur 3280 Schlauchschalung | Figur 3330 Hebegerät NIVROLL | Figur 3333 Hilfsdeckel

Figur 2934

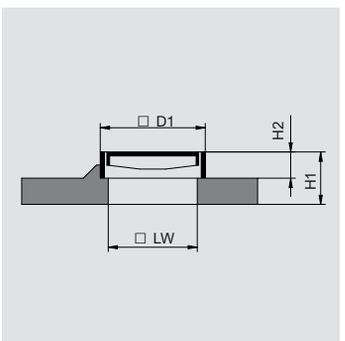

Typ	Modell	L/D3	B	A	LW	D1	H1	H2	Rahmen	Deckel	total	Artikel-Nr.		Preis / Stück
		mm	mm	mm	mm	mm	mm	mm	kg	kg	kg			€
005	10	Ø 900	-	50	330x430	420x550	200	100	168	47	215	2933-005-10	■	782.00
006	10	Ø 900	775	110	330x430	420x550	200	100	154	47	201	2933-006-10	□	782.00
007	10	650	490	-	330x430	420x550	210	50	118	47	165	2933-007-10	■	782.00
008	10	Ø 900	775	110	330x430	420x550	200	100	160	47	207	2933-008-10	■	782.00

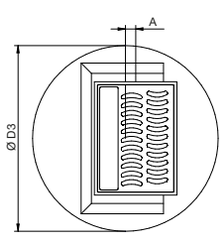

005

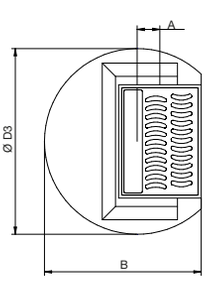

006

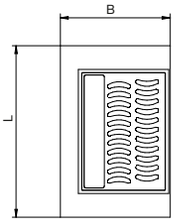

007

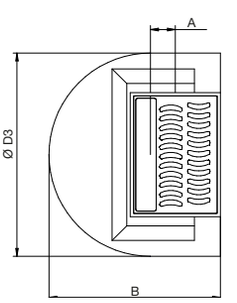

008

Lagerware □| Auftragsfertigung ■| Lieferung 7 Tage ● | Auf Anfrage ○

STRASSENROSTE

Strassenrost «WIENERLI», Rigole

Klasse D400 | gemäss Norm EN124 | gewölbt 30 mm | mit Dämpfungseinlage

Modell-Erklärung: 00 ohne Verschluss

Figur 2936

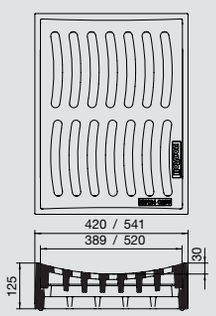

Typ	Modell	Rost Breite mm	Rost Länge mm	Einlege-tiefe mm	Schlitz-breite mm	Schlitzöffnung total cm^2	Schluck-vermögen l/min.	Rahmen kg	Rost kg	total kg	Artikel-Nr.		Preis / Stück €
001	**00**	389	520	30-60	24	680	ca. 1800	26	33	59	2936-001-00	□	**414.00**

Strassenrost «WIENERLI», Rigole PISO

Klasse D400 | gemäss Norm EN124 | gewölbt 30 mm | mit Dämpfungseinlage | stufenlos höhenverstellbar bis 10 cm | stufenlos neigungsverstellbar bis 7°

Modell-Erklärung: 10 mit Betonsockel
Zubehör: Figur 3279 Verstellschlüssel PISO | Figur 3280 Schlauchschalung | Art. 867017 Schaumstoffhülsen zu PISO-Stellschrauben

Figur 2937

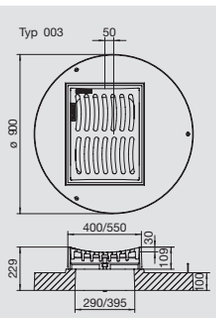

Typ	Modell	Rost Breite mm	Rost Länge mm	Einlege-tiefe mm	Schlitz-breite mm	Schlitzöffnung total cm^2	Schluck-vermögen l/min.	Rahmen + Betonsockel kg	Rost kg	total kg	Artikel-Nr.		Preis / Stück €
003	**10**	389	520	30-60	24	680	ca. 1800	150	33	183	2937-003-10	□	**980.00**

Lagerware □ | Auftragsfertigung ■ | Lieferung 7 Tage ● | Auf Anfrage ○

STRASSENROSTE

Strassenrost BIROLL PISO

Klasse C250 | gemäss Norm EN 124 | flach | Rost fahrbahnseitig mit Betonfüllung | mit Dämpfungseinlage | ohne Pickelloch | Einlaufquerschnitt: 450 cm² | stufenlos höhenverstellbar bis 10 cm | stufenlos neigungsverstellbar bis 7°

Modell-Erklärung: 10 mit Betonsockel
Zubehör: Figur 3279 Verstellschlüssel PISO | Figur 3280 Schlauchschalung | Figur 3330 Hebegerät NIVROLL | Figur 3333 Hilfsdeckel
Art. 867017 Schaumstoffhülsen zu PISO Stellschrauben

Figur 2938

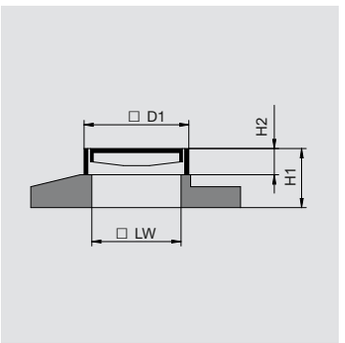

Typ	Modell	L	B	LW	D1	H1	H2	Rahmen	Rost	total	Artikel-Nr.		Preis / Stück
		mm	mm	mm	mm	mm	mm	kg	kg	kg			€
002	10	850	610	330x430	420x550	225	100	125	47	172	2938-002-10	□	805.00
005	10	850	800	330x430	420x550	225	100	157	47	204	2938-005-10	□	855.00
006	10	850	735	330x430	420x550	225	100	147	47	194	2938-006-10	■	1'020.00

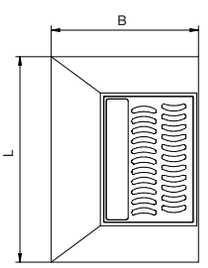

002

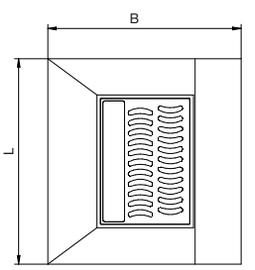

005

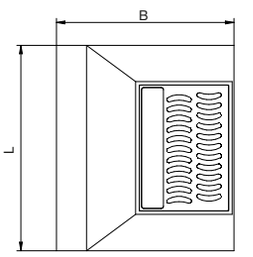

006

Strassenrost PISO

Klasse C250 | gemäss EN124-2 | flach | mit Dämpfungseinlage | mit Pickelloch | Einlaufquerschnitt: 690 cm² | stufenlos höhenverstellbar bis 10 cm | stufenlos neigungsverstellbar bis 7°

Modell-Erklärung: 10 mit Betonsockel
Zubehör: Figur 3279 Verstellschlüssel PISO | Figur 3280 Schlauchschalung | Figur 3330 Hebegerät NIVROLL |
Art. 867017 Schaumstoffhülsen zu PISO Stellschrauben

Figur 2939

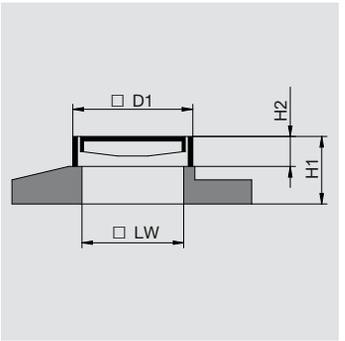

Typ	Modell	L	B	LW	D1	H1	H2	Rahmen	Rost	total	Artikel-Nr.		Preis / Stück
		mm	mm	mm	mm	mm	mm	kg	kg	kg			€
002	10	850	610	330x430	420x550	225	100	125	36	161	2938-002-10	□	747.00
005	10	850	800	330x430	420x550	225	100	157	36	193	2938-005-10	□	800.00
006	10	850	735	330x430	420x550	225	100	147	36	183	2938-006-10	□	909.00

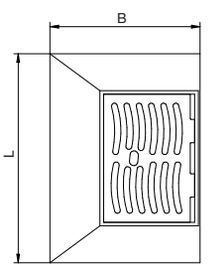

002

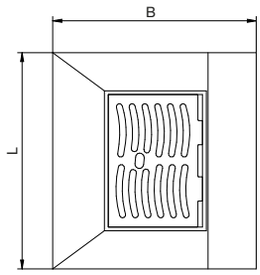

005

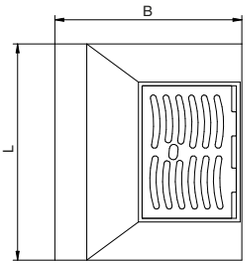

006

Lagerware □| Auftragsfertigung ■| Lieferung 7 Tage ● | Auf Anfrage ○

STRASSENROSTE

Strassenrost FIX

Klasse C250 | gemäss Norm EN124 | flach | mit Dämpfungseinlage | mit Pickelloch | Einlaufquerschnitt: 690 cm²

Modell-Erklärung: 00 ohne Betonsockel | 10 mit Betonsockel

Figur 2940

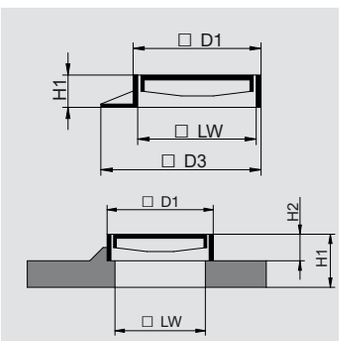

Typ	Modell	D3	B	A	LW	D1	H1	H2	Rahmen	Rost	total	Artikel-Nr.		Preis / Stück
		mm	mm	mm	mm	mm	mm	mm	kg	kg	kg			€
001	00	-	-	-	330x430	420x550	100	-	21	36	57	2940-001-00	□	289.00
002	00	450	-	-	330x430	420x550	100	-	30	30	60	2940-002-00	□	325.00
005	10	Ø 900	-	50	330x430	420x550	200	100	153	36	189	2940-005-10	□	650.00
006	10	Ø 900	775	110	330x430	420x550	200	100	141	36	177	2940-006-10	□	650.00
008	10	Ø 900	775	110	330x430	420x550	200	100	147	36	183	2940-008-10	○	650.00
012	00	500	-	-	330x430	420x550	100	-	34	36	70	2940-012-00	■	334.00

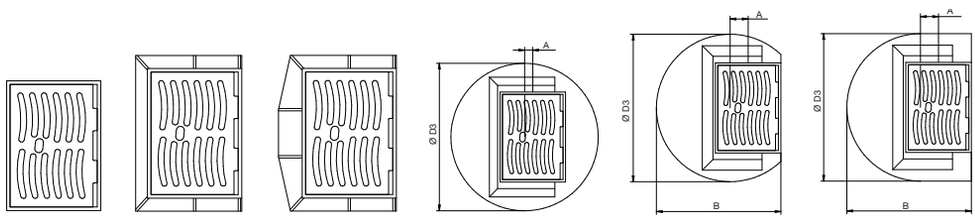

001 002 012 005 006 008

Strassenrost SIBLOC FIX

Klasse D400 | gemäss Norm EN124 | flach | mit Dämpfungseinlage | selbst-blockierend | Einlaufquerschnitt: 810 cm²

Modell-Erklärung: 00 ohne Betonsockel | 10 mit Betonsockel

Figur 2941

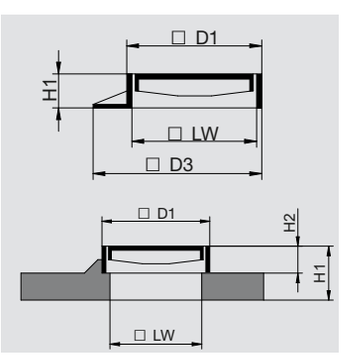

Typ	Modell	D3	B	A	LW	D1	H1	H2	Rahmen	Rost	total	Artikel-Nr.		Preis / Stück
		mm	mm	mm	mm	mm	mm	mm	kg	kg	kg			€
001	00	-	-	-	330x430	420x550	100	-	21	30	51	2941-001-00	□	338.00
002	00	490-635	-	-	330x430	420x550	100	-	30	30	60	2941-002-00	□	374.00
005	10	Ø 900	-	50	330x430	420x550	200	100	153	30	183	2941-005-10	□	703.00
006	10	Ø 900	775	110	330x430	420x550	200	100	141	30	171	2941-006-10	□	703.00
008	10	Ø 900	775	110	330x430	420x550	200	100	147	30	177	2941-008-10	○	703.00
012	00	570-635	-	-	330x430	420x550	100	-	34	30	64	2941-012-00	□	383.00

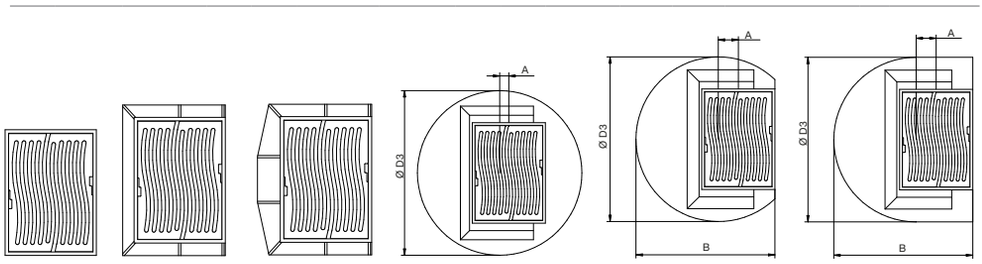

001 002 012 005 006 008

Lagerware □| Auftragsfertigung ■| Lieferung 7 Tage ● | Auf Anfrage ○

STRASSENROSTE

Strassenrost SIBLOC-Schluck FIX

Klasse D400 | gemäss Norm EN 124 | flach | mit Dämpfungseinlage | selbst-blockierend | Einlaufquerschnitt: 875 cm²

Modell-Erklärung: 00 ohne Betonsockel | 10 mit Betonsockel

Figur 2941

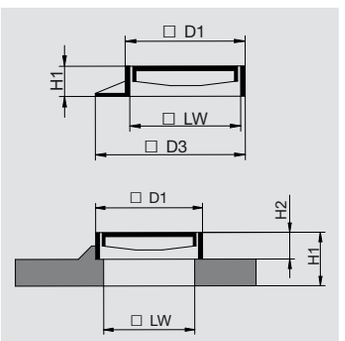

Typ	Modell	D3	B	A	LW	D1	H1	H2	Rahmen	Rost	total	Artikel-Nr.		Preis / Stück
		mm	mm	mm	mm	mm	mm	mm	kg	kg	kg			€
003	00	-	-	-	330x430	420x550	100	-	21	29	50	2941-003-00	□	338.00
004	00	450	-	-	330x430	420x550	100	-	30	29	69	2941-004-00	□	374.00
014	00	500	-	-	330x430	420x550	100	-	34	29	63	2941-014-00	□	383.00
015	10	Ø 900	-	50	330x430	420x550	200	100	153	29	182	2941-015-10	□	703.00
016	10	Ø 900	775	110	330x430	420x550	200	100	141	29	170	2941-016-10	□	703.00
018	10	Ø 900	775	110	330x430	420x550	200	100	147	29	176	2941-018-10	○	703.00

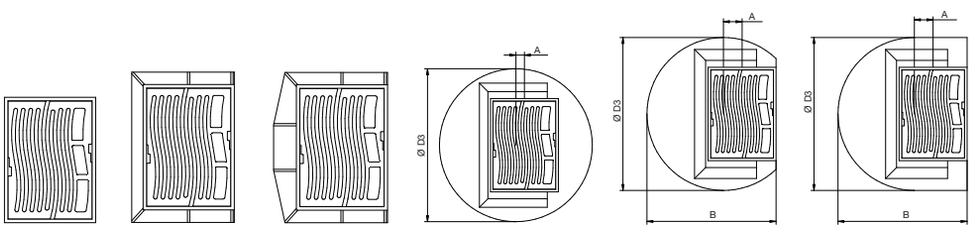

003 004 014 015 016 018

Strassenrost BIROLL FIX

Klasse C250 | gemäss EN124-2 | flach | Rost fahrbahnseitig mit Betonfüllung | mit Dämpfungseinlage | ohne Pickelloch | Einlaufquerschnitt: 450 cm²

Modell-Erklärung: 00 ohne Betonsockel | 10 mit Betonsockel

Figur 2942

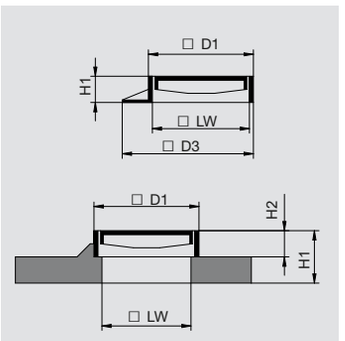

Typ	Modell	D3	B	A	LW	D1	H1	H2	Rahmen	Rost	total	Artikel-Nr.		Preis / Stück
		mm	mm	mm	mm	mm	mm	mm	kg	kg	kg			€
001	00	-	-	-	330x430	420x550	100	-	21	47	68	2941-001-00	■	338.00
002	00	450	-	-	330x430	420x550	100	-	30	47	77	2941-002-00	■	374.00
005	10	Ø 900	-	50	330x430	420x550	200	100	153	47	200	2941-005-10	■	703.00
006	10	Ø 900	775	110	330x430	420x550	200	100	141	47	188	2941-006-10	■	703.00
008	10	Ø 900	775	110	330x430	420x550	200	100	147	47	194	2941-008-10	■	703.00
012	00	500	-	-	330x430	420x550	100	-	34	47	81	2941-012-00	■	383.00

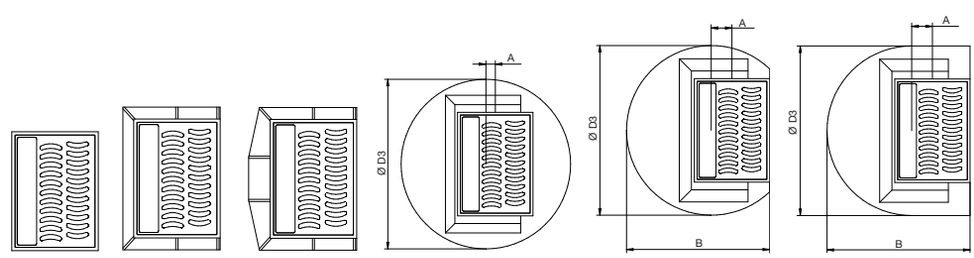

001 002 012 005 006 008

Lagerware □ | Auftragsfertigung ■ | Lieferung 7 Tage ● | Auf Anfrage ○

STRASSENROSTE

Strassenrost SIBLOC PISO

Klasse D400 | gemäss Norm EN124 | flach | mit Dämpfungseinlage | selbst-blockierend | Einlaufquerschnitt: 810 cm² | stufenlos höhenverstellbar bis 10 cm | stufenlos neigungsverstellbar bis 7°

Modell-Erklärung: 10 mit Betonsockel
Zuberhör: Figur 3279 Verstellschlüssel PISO | Figur 3280 Schlauchschalung | Figur 3330 Hebegerät NIVROLL | Figur 3333 Hilfsdeckel | Art. 867017 Schaumstoffhülsen zu PISO Stellschrauben

Figur 2943

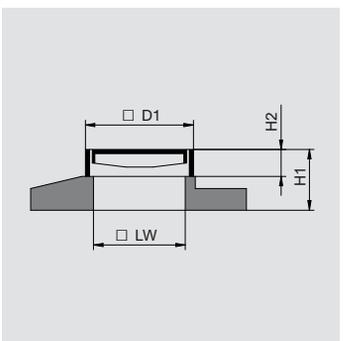

Typ	Modell	L	B	LW	D1	H1	H2	Rahmen	Rost	total	Artikel-Nr.		Preis / Stück
		mm	mm	mm	mm	mm	mm	kg	kg	kg			€
002	10	850	610	330x430	420x550	225	100	125	30	155	2943-002-10	□	805.00
005	10	850	800	330x430	420x550	225	100	157	30	187	2943-005-10	□	855.00
006	10	850	735	330x430	420x550	225	100	147	30	177	2943-006-10	□	963.00

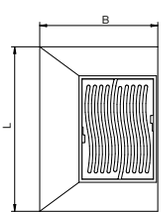

002

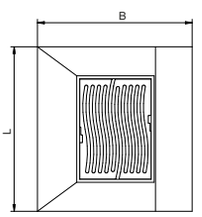

005

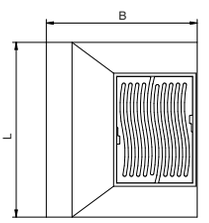

006

Strassenrost PISO – SIBLOC-Schluck

Klasse D400 | gemäss Norm EN124 | flach | mit Dämpfungseinlage | selbst-blockierend | Einlaufquerschnitt: 875 cm² | stufenlos höhenverstellbar bis 10 cm | stufenlos neigungsverstellbar bis 7°

Modell-Erklärung: 10 mit Betonsockel
Zubehör: Figur 3279 Verstellschlüssel PISO | Figur 3280 Schlauchschalung | Figur 3330 Hebegerät NIVROLL | Figur 3333 Hilfsdeckel | Art. 867017 Schaumstoffhülsen zu PISO Stellschrauben

Figur 2943

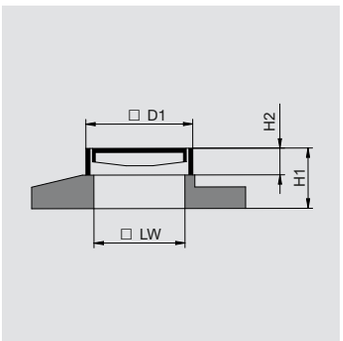

Typ	Modell	L	B	LW	D1	H1	H2	Rahmen	Rost	total	Artikel-Nr.		Preis / Stück
		mm	mm	mm	mm	mm	mm	kg	kg	kg			€
012	10	850	610	330x430	420x550	225	100	125	29	154	2943-012-10	□	805.00
015	10	850	800	330x430	420x550	225	100	157	29	186	2943-015-10	□	855.00
016	10	850	735	330x430	420x550	225	100	147	29	176	2943-016-10	□	963.00

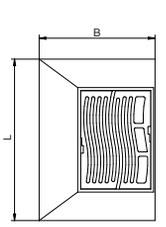

012

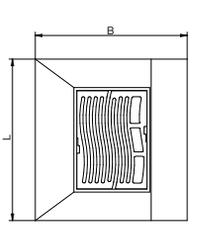

015

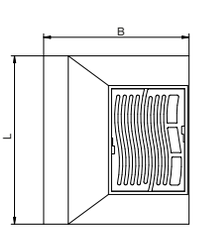

016

Lagerware □| Auftragsfertigung ■| Lieferung 7 Tage ● | Auf Anfrage ○

STRASSENROSTE

Strassenrost FIX – BIROLL-SIBLOC

Klasse C250 | gemäss Norm EN 124 | flach | mit Dämpfungseinlage | selbst-blockierend | Einlaufquerschnitt: 560 cm²

Modell-Erklärung: 00 ohne Betonsockel | 10 mit Betonsockel

Figur 2945

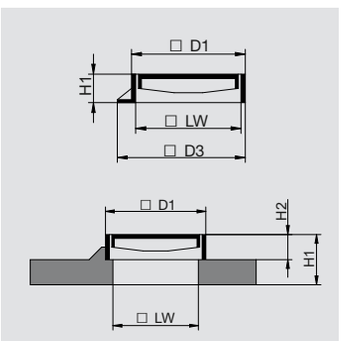

Typ	Modell	D3	B	A	LW	D1	H1	H2	Rahmen	Rost	total	Artikel-Nr.		Preis / Stück
		mm	mm	mm	mm	mm	mm	mm	kg	kg	kg			€
001	00	-	-	-	330x430	420x550	100	-	21	30	51	2945-001-00	□	338.00
002	00	490x635	-	-	330x430	420x550	100	-	30	30	60	2945-002-00	□	374.00
005	10	Ø 900	-	50	330x430	420x550	200	100	153	30	183	2945-005-10	○	703.00
006	10	Ø 900	700	110	330x430	420x550	200	100	141	30	171	2945-006-10	○	703.00
008	10	Ø 900	700	110	330x430	420x550	200	100	147	30	177	2945-008-10	○	703.00
012	00	570x635	-	-	330x430	420x550	100	-	34	30	64	2945-012-00	□	383.00

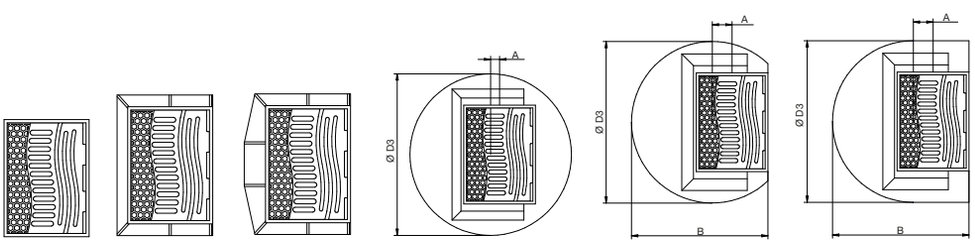

001 002 012 005 006 008

Strassenrost PISO – BIROLL-SIBLOC

Klasse C250 | gemäss EN124-2 | flach | mit Dämpfungseinlage | selbst-blockierend | Einlaufquerschnitt: 560 cm²
stufenlos höhenverstellbar bis 10 cm | stufenlos neigungsverstellbar bis 7°

Modell-Erklärung: 10 mit Betonsockel
Zubehör: Figur 3279 Verstellschlüssel PISO | Figur 3280 Schlauchschalung | Figur 3330 Hebegerät NIVROLL | Figur 3333 Hilfsdeckel | Art. 867017 Schaumstoffhülsen zu PISO Stellschrauben

Figur 2946

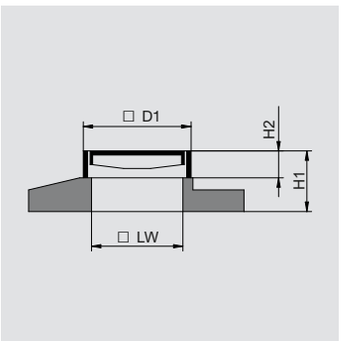

Typ	Modell	L	B	A	LW	D1	H1	H2	Rahmen	Rost	total	Artikel-Nr.		Preis / Stück
		mm	mm	mm	mm	mm	mm	mm	kg	kg	kg			€
002	10	850	610	-	330x430	420x550	225	100	125	30	155	2946-002-10	○	805.00
005	10	850	800	-	330x430	420x550	225	100	157	30	187	2946-005-10	○	855.00
006	10	850	735	-	330x430	420x550	225	100	147	30	177	2946-006-10	○	963.00

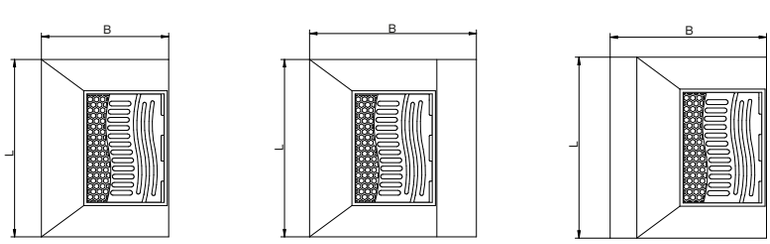

002 005 006

Lagerware □ | Auftragsfertigung ■ | Lieferung 7 Tage ● | Auf Anfrage ○

STRASSENROSTE

Strassenrost NIVROLL – BIROLL-SIBLOC

Klasse C250 | gemäss Norm EN124-2 | flach | mit Dämpfungseinlage | selbst-blockierend | Einlaufquerschnitt: 560 cm² | stufenlos höhenverstellbar bis 5 cm | stufenlos neigungsverstellbar bis 7°

Modell-Erklärung: 10 mit Betonsockel
Zuberhör: Figur 3280 Schlauchschalung | Figur 3330 Hebegerät NIVROLL | Figur 3333 Hilfsdeckel

Figur 2947

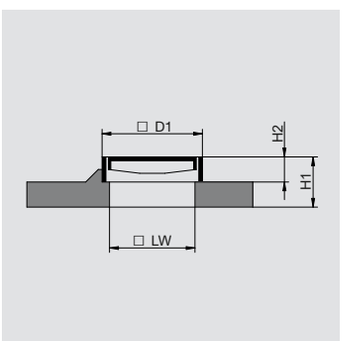

Typ	Modell	L/D3	B	A	LW	D1	H1	H2	Rahmen	Rost	total	Artikel-Nr.		Preis / Stück
		mm	mm	mm	mm	mm	mm	mm	kg	kg	kg			€
005	10	Ø 900	-	50	330x430	420x550	200	100	168	30	198	2947-005-10	□	782.00
006	10	Ø 900	775	110	330x430	420x550	200	100	154	30	184	2947-006-10	□	782.00
007	10	650	490	-	330x430	420x550	210	50	118	30	148	2947-007-10	○	782.00
008	10	Ø 900	775	110	330x430	420x550	200	100	160	30	190	2947-008-10	○	782.00

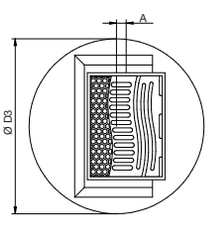

005

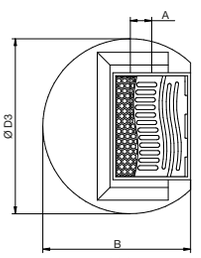

006

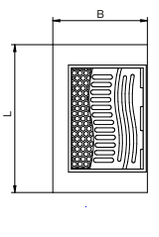

007

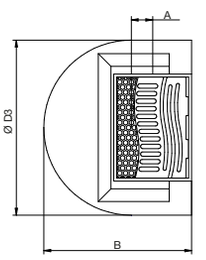

008

Strassenrost FIX - FISHROLL

Klasse D400 | gemäss Norm EN124 | flach | mit Dämpfungseinlage | selbst-blockierend | Einlaufquerschnitt: 460 cm²

Modell-Erklärung: 00 ohne Betonsockel | 10 mit Betonsockel

Figur 2948

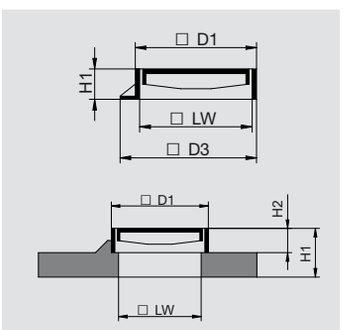

Typ	Modell	D3	B	A	LW	D1	H1	H2	Rahmen	Rost	total	Artikel-Nr.		Preis / Stück
		mm	mm	mm	mm	mm	mm	mm	kg	kg	kg			€
001	00	-	-	-	330x430	420x550	100	-	21	34	55	2948-001-00	□	338.00
002	00	450	-	-	330x430	420x550	100	-	30	34	64	2948-002-00	□	374.00
005	10	Ø 900	-	50	330x430	420x550	200	100	153	34	187	2948-005-10	□	703.00
006	10	Ø 900	775	110	330x430	420x550	200	100	141	34	175	2948-006-10	□	782.00
008	10	Ø 900	775	110	330x430	420x550	200	100	147	34	181	2948-008-10	○	703.00
012	00	500	-	-	330x430	420x550	100	-	34	34	68	2948-012-00	□	383.00

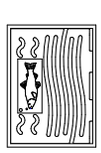
001

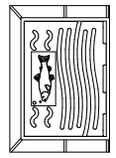
002

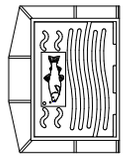
012

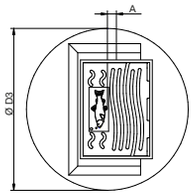

005

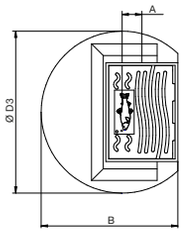

006

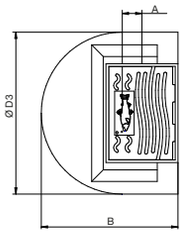

008

Lagerware □| Auftragsfertigung ■| Lieferung 7 Tage ● | Auf Anfrage ○

STRASSENROSTE

Strassenrost NIVROLL - FISHROLL

Klasse D400 | gemäss Norm EN 124 | flach | mit Dämpfungseinlage | selbst-blockierend | Einlaufquerschnitt: 460 cm² | stufenlos höhenverstellbar bis 5 cm | stufenlos neigungsverstellbar bis 7°

Modell-Erklärung: 10 mit Betonsockel
Zubehör: Figur 3280 Schlauchschalung | Figur 3330 Hebegerät NIVROLL | Figur 3333 Hilfsdeckel

Figur 2948

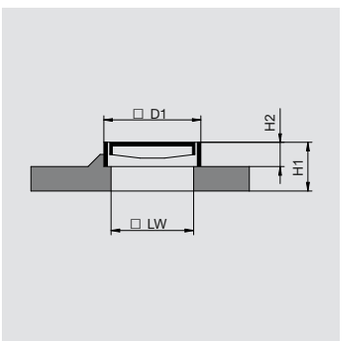

Typ	Modell	L/D3	B	A	LW	D1	H1	H2	Rahmen	Rost	total	Artikel-Nr.		Preis / Stück
		mm	mm	mm	mm	mm	mm	mm	kg	kg	kg			€
015	10	Ø 900	-	50	330x430	420x550	200	100	168	34	202	2948-015-10	□	782.00
016	10	Ø 900	775	110	330x430	420x550	200	100	154	34	188	2948-016-10	□	782.00
017	10	650	490	-	330x430	420x550	210	50	118	34	152	2948-017-10	○	782.00
018	10	Ø 900	775	110	330x430	420x550	200	100	160	34	194	2948-018-10	○	782.00

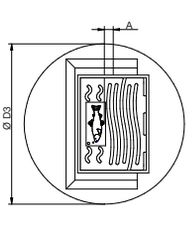

015

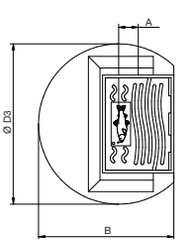

016

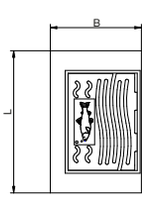

017

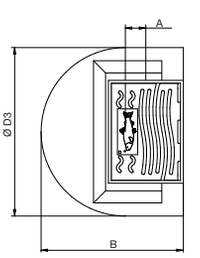

018

Strassenrost PISO - FISHROLL

Klasse D400 | gemäss EN124-2 | flach | mit Dämpfungseinlage | selbst-blockierend | stufenlos Einlaufquerschnitt: 460 cm stufenlos höhenverstellbar bis 10 cm | stufenlos neigungsverstellbar bis 7°

Modell-Erklärung: 10 mit Betonsockel
Zubehör: Figur 3279 Verstellschlüssel PISO | Figur 3280 Schlauchschalung | Figur 3330 Hebegerät NIVROLL | Figur 3333 Hilfsdeckel | Art. 867017 Schaumstoffhülsen zu PISO Stellschrauben

Figur 2948

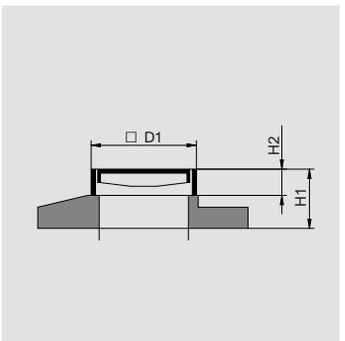

Typ	Modell	L	B	A	LW	D1	H1	H2	Rahmen	Rost	total	Artikel-Nr.		Preis / Stück
		mm	mm	mm	mm	mm	mm	mm	kg	kg	kg			€
022	10	850	610	-	330x430	420x550	225	100	125	34	159	2948-022-10	□	805.00
025	10	850	800	-	330x430	420x550	225	100	157	34	191	2948-025-10	□	855.00
026	10	850	735	-	330x430	420x550	225	100	147	34	181	2948-026-10	□	963.00

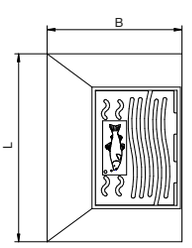

022

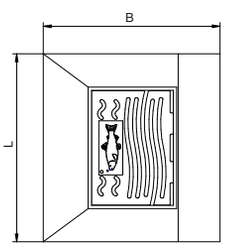

025

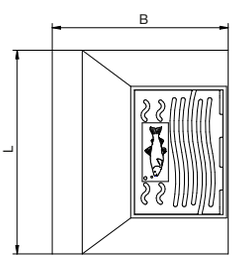

026

Lagerware □| Auftragsfertigung ■| Lieferung 7 Tage ● | Auf Anfrage ○

STRASSENROSTE

Strassenrost BIROLL FIX

Klasse D400 | gemäss Norm EN124-2 | flach | mit Dämpfungseinlage | selbst-blockierend | Einlaufquerschnitt: 800 cm²

Modell-Erklärung: 00 ohne Betonsockel | 10 mit Betonsockel

Figur 2950

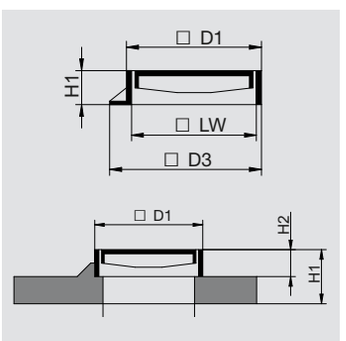

Typ	Modell	D3	B	A	LW	D1	H1	H2	Rahmen	Rost	total	Artikel-Nr.		Preis / Stück
		mm	mm	mm	mm	mm	mm	mm	kg	kg	kg			€
001	**00**	-	-	-	330x430	420x550	100	-	21	33	54	2950-001-00	□	**338.00**
002	**00**	450	-	-	330x430	420x550	100	-	30	33	63	2950-002-00	□	**374.00**
005	**10**	Ø 900	-	50	330x430	420x550	200	100	153	33	186	2950-005-10	□	**703.00**
006	**10**	Ø 900	775	110	330x430	420x550	200	100	141	33	174	2950-006-10	□	**703.00**
008	**10**	Ø 900	775	110	330x430	420x550	200	100	147	33	180	2950-008-10	○	**703.00**
012	**00**	500	-	-	330x430	420x550	100	-	34	33	67	2950-012-00	□	**383.00**

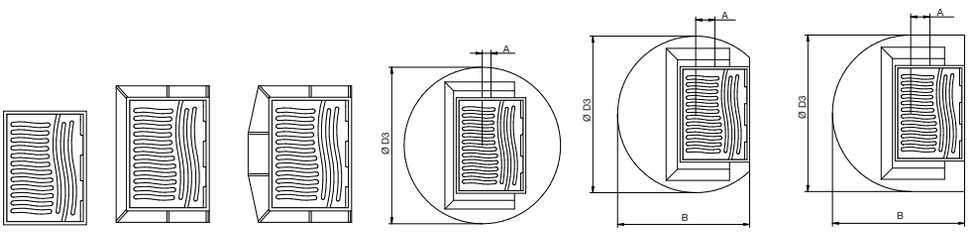

001 002 012 005 006 008

Strassenrost BIROLL NIVROLL

Klasse D400 | gemäss Norm EN124-2 | flach | mit Dämpfungseinlage | selbst-blockierend | Einlaufquerschnitt: 800 cm² | stufenlos höhenverstellbar bis 5 cm | stufenlos neigungsverstellbar bis 7°

Modell-Erklärung: 10 mit Betonsockel
Zubehör: Figur 3280 Schlauchschalung | Figur 3330 Hebegerät NIVROLL | Figur 3333 Hilfsdeckel |

Figur 2950

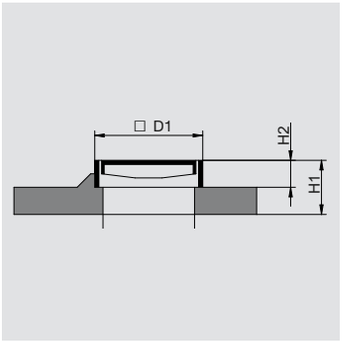

Typ	Modell	L/D3	B	A	LW	D1	H1	H2	Rahmen	Rost	total	Artikel-Nr.		Preis / Stück
		mm	mm	mm	mm	mm	mm	mm	kg	kg	kg			€
015	**10**	Ø 900	-	50	330x430	420x550	200	100	168	33	201	2950-015-10	□	**782.00**
016	**10**	Ø 900	775	110	330x430	420x550	200	100	154	33	187	2950-016-10	□	**782.00**
017	**10**	650	490	-	330x430	420x550	210	50	118	33	151	2950-017-10	○	**782.00**
018	**10**	Ø 900	775	110	330x430	420x550	200	100	160	33	193	2950-018-10	○	**782.00**

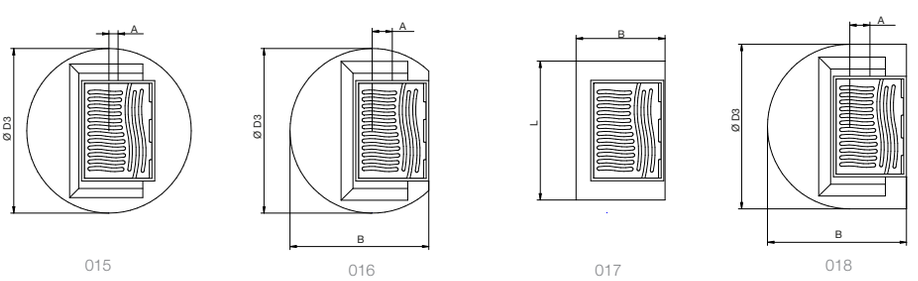

015 016 017 018

Lagerware □| Auftragsfertigung ■| Lieferung 7 Tage ● | Auf Anfrage ○

STRASSENROSTE

Strassenrost BIROLL PISO

Klasse D400 | gemäss Norm EN 124-2 | flach | mit Dämpfungseinlage | selbst-blockierend | Einlaufquerschnitt: 800 cm² | stufenlos höhenverstellbar bis 10 cm | stufenlos neigungsverstellbar bis 7°

Modell-Erklärung: 10 mit Betonsockel
Zubehör: Figur 3279 Verstellschlüssel PISO | Figur 3280 Schlauchschalung | Figur 3330 Hebegerät NIVROLL | Figur 3333 Hilfsdeckel | Art. 867017 Schaumstoffhülsen zu PISO Stellschrauben

Figur 2950

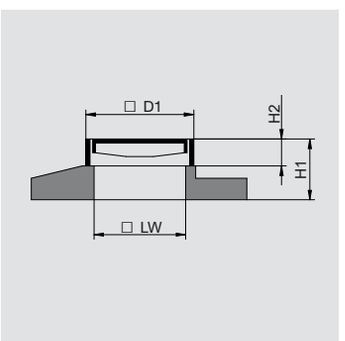

Typ	Modell	L	B	LW	D1	H1	H2	Rahmen	Rost	total	Artikel-Nr.		Preis / Stück
		mm	mm	mm	mm	mm	mm	kg	kg	kg			€
022	10	850	610	330x430	420x550	225	100	125	33	158	2950-022-10	□	805.00
025	10	850	800	330x430	420x550	225	100	157	33	190	2950-025-10	□	855.00
026	10	850	735	330x430	420x550	225	100	147	33	180	2950-026-10	□	963.00

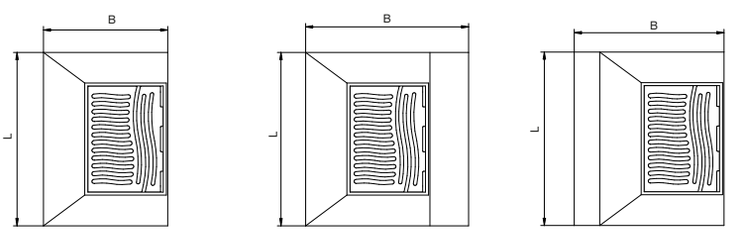

022 025 026

Strassenrost RIGOLEN-Schluck

7,5 t Radlast | gewölbt

Modell-Erklärung: 00 ohne Betonsockel | 10 mit Betonsockel

Figur 2951

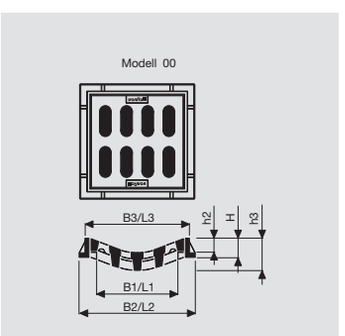

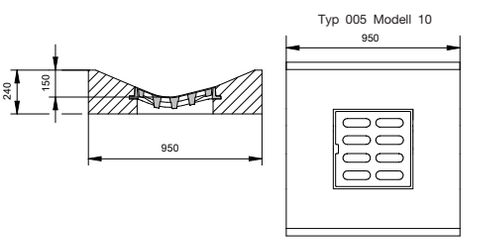

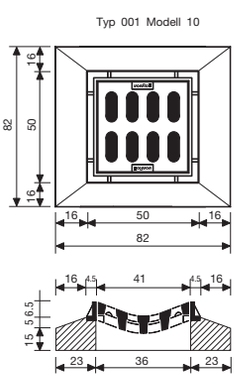

Typ	Modell	B1	L1	B2	L2	B3	L3	H	h2	h3	Rost Breite	Rost Länge	Einlege-tiefe	Schlitzbreite	Schlitzöff-nung total	Schluck-vermögen	Rahmen	Rost	total	Artikel-Nr.		Preis / Stück
		mm	mm	mm	mm	mm	mm	mm	mm	mm	mm	mm	mm	mm	cm²	l/min	kg	kg	kg			€
001	00	360	360	500	500	440	440	65	55	115	410	410	40	50	585	2200	20	32	52	2951-001-00	■	596.00
	10	360	360	500	500	440	440	65	55	115	410	410	40	50	585	2200	244	32	276	2951-001-10	○	1'565.00
005	10	360	360	500	500	440	440	65	55	115	410	410	40	50	585	2200	485	32	517	2951-005-10	○	1'300.00

Lagerware □ | Auftragsfertigung ■ | Lieferung 7 Tage ● | Auf Anfrage ○

STRASSENROSTE

Strassenrost BIROLL schmal

Klasse C250 | gemäss VSS-Norm SN640366a und EN124 | flach | mit Dämpfungseinlage im Rost

Modell-Erklärung: 00 ohne Verschluss
Hinweis: Sicherheit für den Verkehr von zweirädrigen Fahrzeugen

Figur 2965

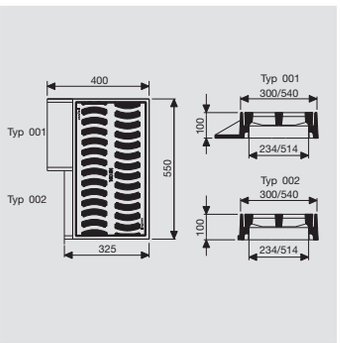

Typ	Modell	Rost Breite mm	Rost Länge mm	Einlege-tiefe mm	Schlitz-breite mm	Schlitzöffnung total cm²	Schluck-vermögen l/min	Rahmen kg	Rost kg	total kg	Artikel-Nr.		Preis / Stück €
001	00	280	520	50	22	540	1000	24	28	52	2965-001-00	□	423.00
002	00	280	520	50	22	540	1000	20	28	48	2965-002-00	□	423.00

Strassenrost SECUROLL «Drain»

Klasse D400 | gemäss Norm EN124 | flach | mit Dämpfungseinlage | selbst-blockierend | mit rutschfester Oberfläche | mit Scharnier | zur Entwässerung von Drain-Belägen geeignet

Modell-Erklärung: 00 ohne Betonsockel | 09 ohne Betonsockel, für Drain-Belag | 19 mit Betonsockel, für Drain-Belag
Hinweis: der Rost wird mit Hilfe eines Pickels geöffnet; während für die Schliessung ein einfacher Fussdruck genügt | durch die rutsch feste Oberfläche und die angepasste Stegform (ähnlich wie beim Rost BIROLL) besonders geeignet für Fahrradstreifen und Radwege | für die Ausführung «Drain-Belag» erlauben perforierte, rostfreie Stahlbleche ein ungehindertes Abfliessen des eingedrungenen Wassers

Figur 2968

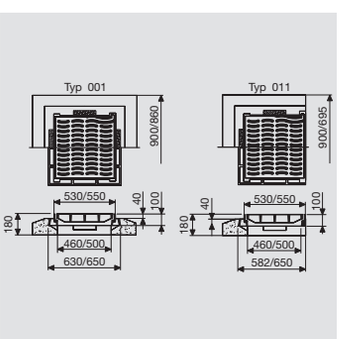

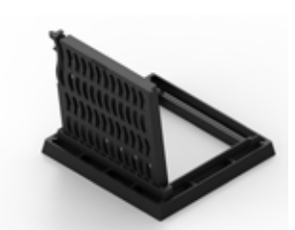

Typ	Modell	Rost Breite mm	Rost Länge mm	Einlegetiefe mm	Schlitzbreite mm	Schlitzöffnung total cm²	Schluckvermögen l/min	Rahmen kg	Rost kg	Rahmen + Sockel kg	Total mit Sockel kg	Artikel-Nr.		Preis / Stück €
001	00	510	530	50	20	870	1600	32	42	183	225	2968-001-00	□	720.00
	09	510	530	50	20	870	1600	32	42	183	225	2968-001-09	○	809.00
	19	510	530	50	20	870	1600	32	42	183	225	2968-001-19	□	1'315.00
011	00	530	530	50	20	870	1600	32	42	135	177	2968-011-00	□	720.00
	09	530	530	50	20	870	1600	32	42	135	177	2968-011-09	○	809.00
	19	530	530	50	20	870	1600	32	42	135	177	2968-011-19	□	1'315.00

Lagerware □ | Auftragsfertigung ■ | Lieferung 7 Tage ● | Auf Anfrage ○

STRASSENROSTE

Strassenrost BORDROLL

Klasse D400 | mit Scharnier | rutschfeste Hexagonalnoppen

Figur 2969

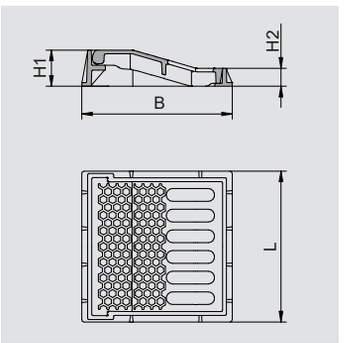

Typ	Modell	L	B	H1	H2	Schlitzöffnung total	Einlegetiefe	Rahmen	Deckel	total	Artikel-Nr.		Preis / Stück
		mm	mm	mm	mm	cm^2	mm	kg	kg	kg			€
001	**00**	500	500	120	60	380	50	27	30	57	2969-001-00	□	**259.00**

Brückenablauf ECO-ETASA HORIZONTAL (2°)

Klasse D400 «autoroute» | gemäss EN124 | flach | mit Dämpfungseinlage | stufenlos höhenverstellbar bis 7 cm | stufenlos neigungsverstellbar, Neigung max. 7° | SIBLOC-Verschluss gegen unbefugtes Abheben | Ablaufrohr DN 125

Modell-Erklärung:	R Deckel SIBLOC mit Aufschrift «REINIGUNG» | E Einlaufrost SIBLOC
Hinweis:	Teilsendungen sind möglich
Beratung/Vertrieb:	ETASA AG, Huebstrasse 1, 8633 Wolfhausen, Tel. 055 256 12 12, Fax 055 256 12 14, info@etasa.ch, www.etasa.ch
Zubehör:	Art. 116835 Briden DN 150, Guss-PE, DE = 160 mm

Figur 2980

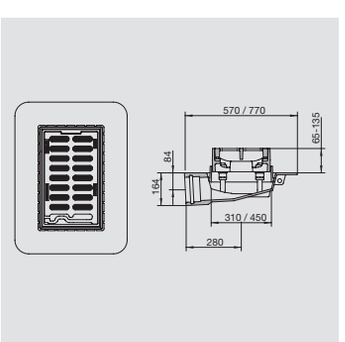

Typ	Modell	Rost Breite	Rost Länge	Einlege-tiefe	Schlitzbreite	Schlitzöffnung total	Schluck-vermögen	sichtbare Breite	sichtbare Länge	Tasse	Rahmen	Rost	Festhalterahmen	total	Artikel-Nr.		Preis / Stück
		mm	mm	mm	mm	cm^2	l/min	mm	mm	kg	kg	kg	kg	kg			€
001	**R**	269	467	50	28	480	1200	294	494	50	23	21	9	103	2980-001-R	○	
	E	269	467	50	28	480	1200	294	494	50	23	21	9	103	2980-001-E	○	

Lagerware □| Auftragsfertigung ■| Lieferung 7 Tage ● | Auf Anfrage ○

STRASSENROSTE

Brückenablauf ECO-ETASA 45°

Klasse D400 «autoroute» | gemäss Norm EN124 | flach | mit Dämpfungseinlage | stufenlos höhenverstellbar bis 7 cm | stufenlos neigungsverstellbar, Neigung max. 7° | SIBLOC-Verschluss gegen unbefugtes Abheben | Ablaufrohr DN125

Modell-Erklärung: R Deckel SIBLOC mit Aufschrift «REINIGUNG» | E Einlaufrost SIBLOC
Hinweis: Teilsendungen sind möglich
Beratung/Vertrieb: ETASA AG, Huebstrasse 1, 8633 Wolfhausen, Tel. 055 256 12 12, Fax 055 256 12 14, info@etasa.ch, www.etasa.ch
Zuberhör: Art. 116835 Briden DN 150, Guss-PE, DE = 160 mm

Figur 2981

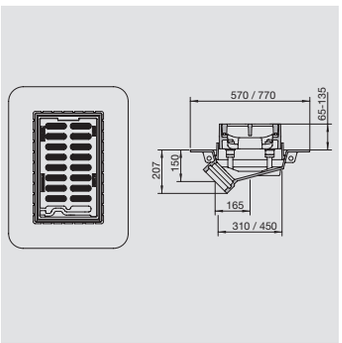

Typ	Modell	Rost Breite mm	Rost Länge mm	Einlegetiefe mm	Schlitzbreite mm	Schlitzöffnung total cm²	Schluckvermögen l/min	sichtbare Breite mm	sichtbare Länge mm	Tasse kg	Rahmen kg	Rost kg	Festhalterahmen kg	total kg	Artikel-Nr.	Preis / Stück €
001	R	269	467	50	28	480	1200	294	494	47	23	21	9	100	2981-001-R	O
	E	269	467	50	28	480	1200	294	494	47	23	21	9	100	2981-001-E	O

Brückenablauf ECO-ETASA 90°

Klasse D400 «autoroute» | gemäss Norm EN124 | flach | mit Dämpfungseinlage | stufenlos höhenverstellbar bis 7 cm | stufenlos neigungsverstellbar, Neigung max. 7° | SIBLOC-Verschluss gegen unbefugtes Abheben | Ablaufrohr DN125

Modell-Erklärung: R Deckel SIBLOC mit Aufschrift «REINIGUNG» | E Einlaufrost SIBLOC
Hinweis: Teilsendungen sind möglich
Beratung/Vertrieb: ETASA AG, Huebstrasse 1, 8633 Wolfhausen, Tel. 055 256 12 12, Fax 055 256 12 14, info@etasa.ch, www.etasa.ch
Zubehör: Art. 116835 Briden DN 150, Guss-PE, DE = 160 mm

Figur 2982

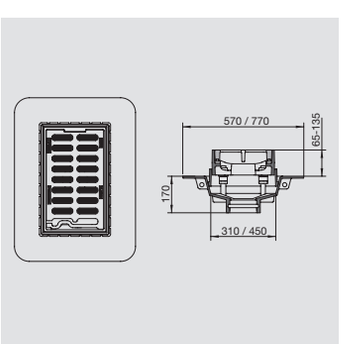

Typ	Modell	Rost Breite mm	Rost Länge mm	Einlegetiefe mm	Schlitzbreite mm	Schlitzöffnung total cm²	Schluckvermögen l/min	sichtbare Breite mm	sichtbare Länge mm	Tasse kg	Rahmen kg	Rost kg	Festhalterahmen kg	total kg	Artikel-Nr.	Preis / Stück €
001	R	269	467	50	28	480	1200	294	494	43	23	21	9	96	2982-001-R	O
	E	269	467	50	28	480	1200	294	494	43	23	21	9	96	2982-001-E	O

Lagerware □ | Auftragsfertigung ■ | Lieferung 7 Tage ● | Auf Anfrage O

STRASSENROSTE

Brückenablauf ECO-ETASA 45°

Klasse D400 | gemäss EN124 | flach | mit Dämpfungseinlage | stufenlos höhenverstellbar bis 7 cm | stufenlos neigungsverstellbar, Neigung max. 7° | SIBLOC-Verschluss gegen unbefugtes Abheben | Ablaufrohr DN 125

Modell-Erklärung: R Deckel SIBLOC mit Aufschrift «REINIGUNG» | E Einlaufrost SIBLOC
Hinweis: Teilsendungen sind möglich
Beratung/Vertrieb: ETASA AG, Huebstrasse 1, 8633 Wolfhausen, Tel. 055 256 12 12, Fax 055 256 12 14, info@etasa.ch, www.etasa.ch
Zubehör: Art. 116835 Briden DN 150, Guss-PE, DE = 160 mm

Figur 2983

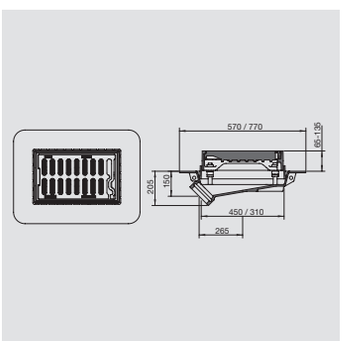

Typ	Modell	Rost Breite mm	Rost Länge mm	Einlegetiefe mm	Schlitzbreite mm	Schlitzöffnung total cm²	Schluckvermögen l/min	sichtbare Breite mm	sichtbare Länge mm	Tasse kg	Rahmen kg	Rost kg	Festhalterahmen kg	total kg	Artikel-Nr.	Preis / Stück €
001	**R**	269	467	50	28	480	1200	294	494	43	23	21	9	96	2983-001-R	○
	E	269	467	50	28	480	1200	294	494	43	23	21	9	96	2983-001-E	○

Strasssenrost SUISSEROLL FIX

Klasse E600 | gemäss EN124-2 | mit Dämpfungseinlage | mit Drehsicherung | mit Schlüssellöchern | Schlitzöffnung 1020 cm2

Modell-Erklärung: 00, 10, 30, 40 Rost ohne Verschluss, mit Dämpfungseinlage (94kg) |
03, 13, 33, 43 Rost mit Verschluss, ohne Dämpfungseinlage (96kg)
Zubhör: Figur 3240 Aushebeschlüssel | Figur 3258 Aushebewerkzeug UNIVERSAL | Figur 3265 Universalschlüssel SUISSEROLL | Art. 867263 Kunststoffpfropfen zu Schlüsselloch | Art. 867259 Kunststoffpfropfen zu Verschluss

Figur 2985

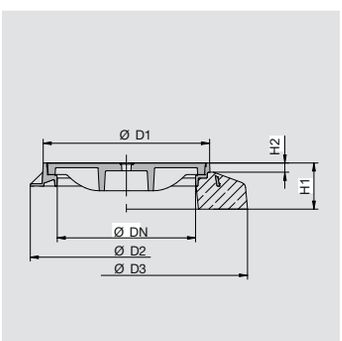

Typ	Modell	D2/D3 mm	H1 mm	H2 mm	LW mm	D1 mm	Deckel Ø mm	Einlegetiefe mm	kg	Artikel-Nr.		Preis / Stück €
060	**00**	Ø 850	100	-	600	721	688	50	134	2985-060-00	■	**738.00**
	03	Ø 850	100	-	600	721	688	50	136	2985-060-03	■	**872.00**
	10	Ø 1050	200	40	600	721	688	50	319	2985-060-10	■	**1'005.00**
	13	Ø 1050	200	40	600	721	688	50	321	2985-060-13	■	**1'135.00**
	30	□ 1300	240	40	600	721	688	50	741	2985-060-30	○	**1'530.00**
	33	□ 1300	240	40	600	721	688	50	743	2985-060-33	○	**1'665.00**
	40	Ø 1054	250	40	600	721	688	50	384	2985-060-40	○	**1'185.00**
	43	Ø 1054	250	40	600	721	688	50	386	2985-060-43	○	**1'315.00**

00/03
ohne Betonsockel

10/13

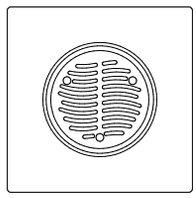
30/33

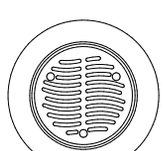
40/43 PP-Schacht

Lagerware □| Auftragsfertigung ■| Lieferung 7 Tage ● | Auf Anfrage ○

STRASSENROSTE

Strassenrost SUISSEROLL NIVROLL

Klasse E600 | gemäss Norm EN124-2 | mit Dämpfungseinlage | mit Drehsicherung | mit Schlüssellöchern | Schlitzöffnung 1020 cm2 | stufenlos höhenverstellbar bis 5 cm | stufenlos neigungsverstellbar bis 7° | mit allen handelsüblichen Hebegeräten hochziehbar

Modell-Erklärung: 10, 30, 40 Deckel ohne Verschluss, mit Dämpfungseinlage (94kg) | 13, 33, 43 Deckel mit Verschluss, ohne Dämpfungseinlage (96kg)
Zuberhör: Figur 3240 Aushebeschlüssel | Figur 3258 Aushebewerkzeug UNIVERSAL | Figur 3265 Universalschlüssel SUISSEROLL | Figur 3280 Schlauchschalung NIVROLL + PISO | Figur 3330 Hebegerät NIVROLL | Figur 3337 Hilfsdeckel | Art. 867263 Kunststoffpfropfen zu Schlüsselloch | Art. 867259 Kunststoffpfropfen zu Verschluss

Figur 2987

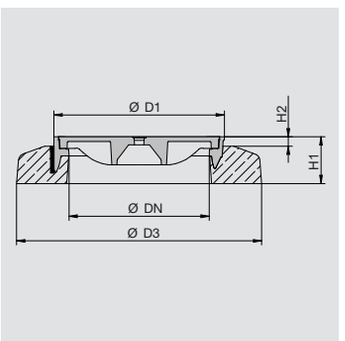

Typ	Modell	D3	H1	H2	LW	D1	Deckel Ø	Einlegetiefe		Artikel-Nr.		Preis / Stück
		mm	mm	mm	mm	mm	mm	mm	kg			€
061	10	Ø 1050	200	40	600	721	688	50	334	2987-061-10	■	1'110.00
	13	Ø 1050	200	40	600	721	688	50	336	2987-061-13	■	1'245.00
	30	□ 1300	240	40	600	721	688	50	746	2987-061-30	■	1'635.00
	33	□ 1300	240	40	600	721	688	50	749	2987-061-33	■	1'770.00
	40	Ø 1054	250	40	600	721	688	50	402	2987-061-40	○	1'290.00
	43	Ø 1054	250	40	600	721	688	50	405	2987-061-43	○	1'425.00

10/13

30/33

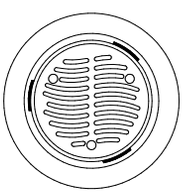

40/43

Strassenrost SUISSEROLL PISO

Klasse E600 | gemäss Norm EN124-2 | mit Dämpfungseinlage | mit Drehsicherung | mit Schlüssellöchern | ESchlitzöffnung 1020 cm2 | stufenlos höhenverstellbar bis 10 cm | stufenlos neigungsverstellbar bis 7°

Modell-Erklärung: 10, 30, 40 Deckel ohne Verschluss, mit Dämpfungseinlage (94kg) | 13, 33, 43 Deckel mit Verschluss, ohne Dämpfungseinlage (96kg)
Zubehör: Figur 3240 Aushebeschlüssel | Figur 3258 Aushebewerkzeug UNIVERSAL | Figur 3265 Universalschlüssel SUISSEROLL | Figur 3279 Verstellschlüssel PISO | Figur 3280 Schlauchschalung NIVROLL + PISO | Figur 3337 Hilfsdeckel | Art. 867263 Kunststoffpfropfen zu Schlüsselloch | Art. 867259 Kunststoffpfropfen zu Verschluss

Figur 2989

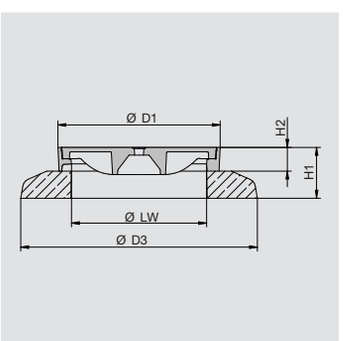

Typ	Modell	D3	H1	H2	LW	D1	Deckel Ø	Einlegetiefe		Artikel-Nr.		Preis / Stück
		mm	mm	mm	mm	mm	mm	mm	kg			€
061	10	Ø 1050	230	100	600	720	688	50	286	2989-061-10	■	1'200.00
	13	Ø 1050	230	100	600	720	688	50	288	2989-061-13	■	1'330.00
	30	□ 1300	300	100	600	720	688	50	757	2989-061-30	○	1'770.00
	33	□ 1300	300	100	600	720	688	50	760	2989-061-33	○	1'900.00
	40	Ø 1054	320	100	600	720	688	50	402	2989-061-40	○	1'380.00
	43	Ø 1054	320	100	600	720	688	50	404	2989-061-43	○	1'510.00

10/13

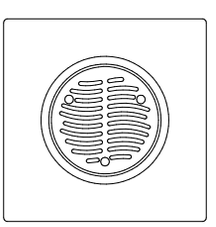

30/33

40/43 PP-Schacht

Lagerware □| Auftragsfertigung ■| Lieferung 7 Tage ● | Auf Anfrage ○

STRASSENROSTE

Strassenrost «WIENERLI»

7,5 t Radlast | flach | mit Dämpfungseinlage

Modell-Erklärung: 00 ohne Verschluss

Figur 3014

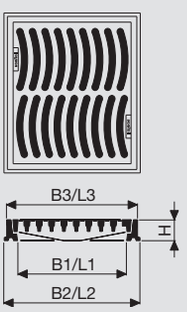

Typ	Modell	B1	L1	B2	L2	B3	L3	H	Rost Breite	Rost Länge	Einlegetiefe	Schlitzbreite	Schlitzöffnung total	Schluck-vermögen	Rahmen	Rost	total	Artikel-Nr.		Preis / Stück
		mm	mm	mm	mm	mm	mm	mm	mm	mm	mm	mm	cm^2	l/min	kg	kg	kg			€
002	**00**	395	455	485	545	470	530	70	440	500	45	24	920	1950	20	32	52	3014-002-00	□	**476.00**

Strassenrost «WIENERLI»

7,5 t Radlast | gewölbt 15 mm | mit Dämpfungseinlage

Modell-Erklärung: 00 ohne Verschluss

Figur 3015

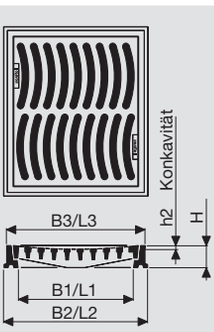

Typ	Modell	B1	L1	B2	L2	B3	L3	H	h2	Rost Breite	Rost Länge	Einlegetiefe	Schlitz-breite	Schlitzöffnung total	Schluck-vermögen	Rahmen	Rost	total	Artikel-Nr.		Preis / Stück
		mm	mm	mm	mm	mm	mm	mm	mm	mm	mm	mm	mm	cm^2	l/min	kg	kg	kg			€
002	**00**	395	455	485	545	470	530	70	15	440	500	45	24	920	1950	20	31	51	3015-002-00	□	**476.00**

Lagerware □ | Auftragsfertigung ■ | Lieferung 7 Tage ● | Auf Anfrage ○

ZUBEHÖR

Tauchbogen

Modell-Erklärung: 00 Grauguss Standard
Hinweise: geeignet für Schlammsammler und Ablauf | Typ 018 verfügbar solange Vorrat

Figur 1303

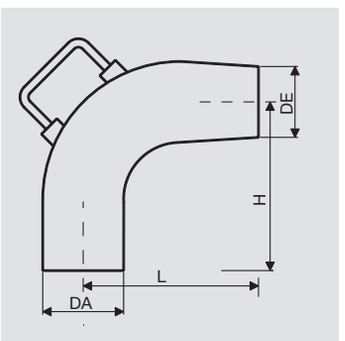

Typ	Modell	DN	DE	DA	L	H		Artikel-Nr.		Preis / Stück
		mm	mm	mm	mm	mm	kg			€
012	00	150	128	144	285	265	11.9	1303-012-00	□	103.00

Verriegelungsschlüssel

für Abläufe | Schlüssel mit Innen- und Aussensechskant, für Putzdeckel und Rückstauverschluss-Einsätze

Hinweise: passend zu Bodenabläufen Figur 1700, 1701, 1705, 1706, 1784, 1785, 1791, 1792, 1793, 1794, 1799, 1801, 1802

Figur 3220

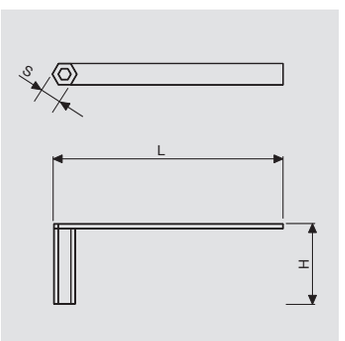

Typ	Modell	S	L	H		Artikel-Nr.		Preis / Stück
		mm	mm	mm	kg			€
001	00	17 bzw. 22	276	153	0.35	3220-001-00	□	58.00

Lagerware □| Auftragsfertigung ■| Lieferung 7 Tage ● | Auf Anfrage ○

ZUBEHÖR

Pressdichtung BODA 2000

für Ein- und Abläufe mit Tassenrand | Pressdichtung aus NBR, montierbar über und unter der Abdichtungsfolie, passend zu Tassen und Anschlussflanschen

Hinweise: passend zu BODA 2000 Figur 1570, 1571, 1580, 1581, 1670, 1671, 1672 | 2 Stück pro Anschluss | Auslaufartikel, verfügbar solange Vorrat

Figur 3229

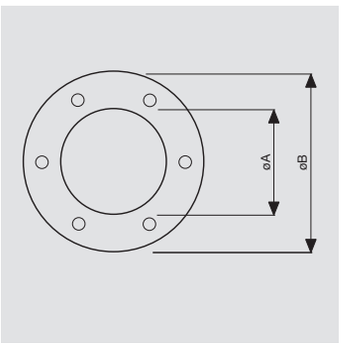

Typ	Modell	DN	A	B	Dicke	Artikel-Nr.	Preis / Stück
		mm	mm	mm	mm		€
006	**00**	60	195	310	3	3229-006-00	**35.60**
008	**00**	80/100	240	360	3	3229-008-00	**44.50**

Aushebeschlüssel mit Anpressschraube

für Abdeckungen mit Schlüssellöchern

Hinweise: Befestigung des Schlüssels: der Schlüssel wird in das Schlüsselloch des Deckels gesteckt, mit einer Viertelsdrehung gesichert und durch Anziehen der Mutter unverrückbar | Abheben des Deckels: Der Deckel kann durch das Anziehen der Anpressschraube gelöst und an den Handgriffen über die Rahmenvorderkante herausgezogen werden | Schlüssel darf nicht zum Befestigen von Hebezeug (Anschlagmitteln) verwendet werden | empfohlen zu: ROLLMATIC-Abdeckungen Figur 2521, 2523, 2525, 2533, 2535

Zubehör: Gabelschlüssel 19/22

Figur 3235

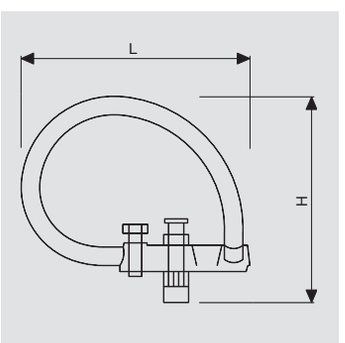

Typ	Modell	L	H		Artikel-Nr.		Preis / Stück
		mm	mm	kg			€
001	**00**	223	193	1	3235-001-00	□	**94.00**

ZUBEHÖR

Aushebeschlüssel

für Schachtabdeckungen und Roste mit Schlüssellöchern

Hinweise: Hilfsschlüssel zum Tragen der Deckel, mit Sicherungsriegel | passend zu: Stufen-Abdeckungen Figur 2005, 2020, Flächen-Abdeckungen Figur 2210, 2310, ROLLMATIC-Abdeckungen Figur 2521, 2523, 2525, 2531, 2533, 2535, Vollguss-Deckel Figur 2616, 2617, 2618, 2619, 2632, 2633, Guss-Beton-Deckel Figur 2716, 2717, 2718, 2719, 2730, 2732, 2733

SUISSEROLL-Deckel Figur 2685, 2686, 2687, 2688, 2695, 2697, 2785, 2786, 2787, 2788, 2795, 2797

Figur 3240

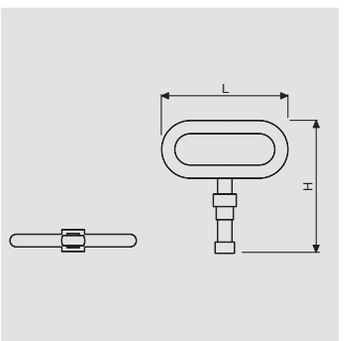

Typ	Modell	L	H		Artikel-Nr.		Preis / Stück
		mm	mm	kg			€
001	00	132	147	0.3	3240-001-00	□	62.50

Aushebewerkzeug ROLLMATIC

Hinweis: passend zu: ROLLMATIC-Abdeckungen Figur 2521, 2523, 2525, 2533, 2535

Figur 3244

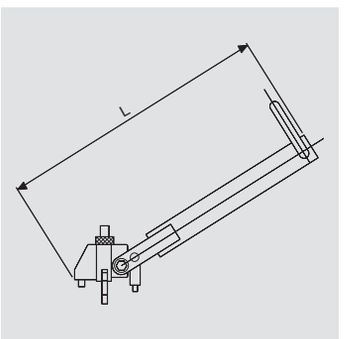

Typ	Modell	L		Artikel-Nr.		Preis / Stück
		mm	kg			€
001	00	875	4.6	3244-001-00	□	431.00

Lagerware □| Auftragsfertigung ■| Lieferung 7 Tage ● | Auf Anfrage ○

ZUBEHÖR

Aushebewerkzeug UNIVERSAL

für Schachtabdeckungen mit Schlüssellöchern & Aushebenischen

Hinweise: passend zu Schachtabdeckungen: ROLLTRANSIT: Figur 2657, 2658, 2757, 2666, 2667, 2766, Standard: Figur 2616, 2617, 2618, 2619, 2632, 2633, 2716, 2717, 2718, 2719, 2732, 2733, VARIOFILL: Figur 2730, NORMROLL: Figur 2650, 2651, 2652, 2653, 2729, 2750, 2751, SUISSEROLL Figur 2685, 2686, 2687, 2688, 2695, 2697, 2785, 2786, 2787, 2788, 2795, 2797 |

UNIGRIFF: alle Modelle mit 2 Uni-Griffen | Für den Transport um 500 mm verkürzbar

Figur 3258

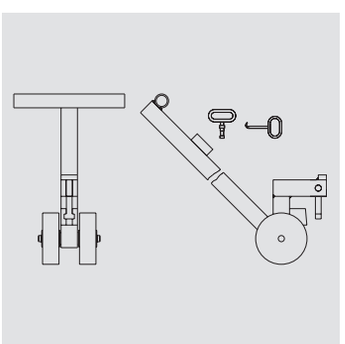

Typ	Modell		Artikel-Nr.		Preis / Stück
		kg			€
001	00	10	3258-001-00	□	796.00

Universalschlüssel SUISSEROLL

Universalschlüssel mit Haken für Schachtabdeckungen und Roste mit Riegelschraube | mit Innenvierkant und Haken

Hinweise: passend zu: SUISSEROLL Figur 2685, 2686, 2687, 2688, 2689, 2690, 2695, 2697, 2699, Figur 2775, 2776, 2777, 2778, 2779, 2780, 2785, 2786, 2787, 2788, 2789, 2790, 2794, 2795, 2796, 2797, 2798, 2799

Figur 3265

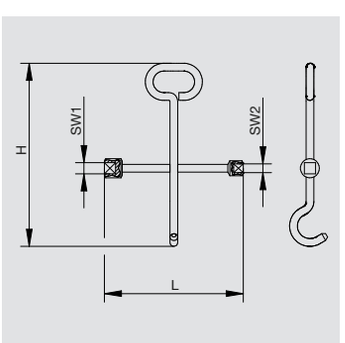

Typ	Modell	H	L	SW1	SW2		Artikel-Nr.		Preis / Stück
		mm	mm	mm	mm	kg			€
001	00	375	285	23	18	1.7	3265-001-00	□	66.50

ZUBEHÖR

Verriegelungsschlüssel
für Schachtabdeckungen | mit Innenvierkant | aus Guss Typ 001 | aus Stahl Typ 002

Hinweise: passend zu: Stufen-Deckel Figur 2006, 2007, Vollguss-Deckel Figur 2562, 2563, 2582, 2583, 2612, 2613, 2615, 2660, 2661, 2668, 2670, 2671, Guss-Beton-Deckel Figur 2703, 2704

Figur 3270

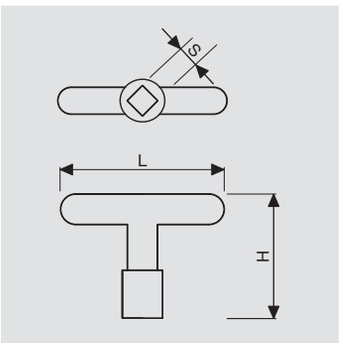

Typ	Modell	S	L	H		Artikel-Nr.		Preis / Stück
		mm	mm	mm	kg			€
001	**00**	13	110	100	0.36	3270-001-00	□	**26.70**
002	**00**	13	200	421	0.9	3270-002-00	□	**125.00**

Verriegelungsschlüssel
für Schachtabdeckungen | für Roste

Hinweise: passend zu: Schachtabdeckungen Typ 001: Figur 2642, 2648, 2681, Roste Typ 001: Figur 2913 und 2915 | Auslaufartikel, verfügbar solange Vorrat

Figur 3271

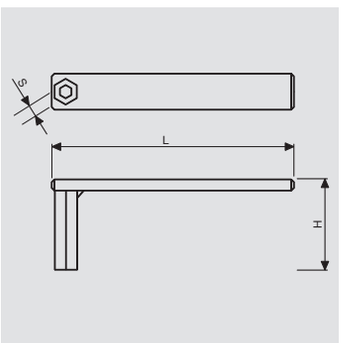

Typ	Modell	S	L	H		Artikel-Nr.		Preis / Stück
		mm	mm	mm	kg			€
		19	240	68	0.55	3271-001-00	□	**53.50**
		24	240	68	0.57	3271-002-00	□	**53.50**

Lagerware □| Auftragsfertigung ■| Lieferung 7 Tage ● | Auf Anfrage ○

ZUBEHÖR

Verriegelungsschlüssel
für Schachtabdeckungen | für Roste

Hinweise: passend zu: Produktionen bis 2007, Vollguss-Deckel Figur 2558, 2559, 2560, 2561, 2562, 2563, 2578, 2579, 2580, 2581, 2582, 2583, 2608, 2609, 2610, 2611, 2612, 2613, 2620, gelochte Roste Figur 2801, 2803, 2805, 2813, 2815

Figur 3272

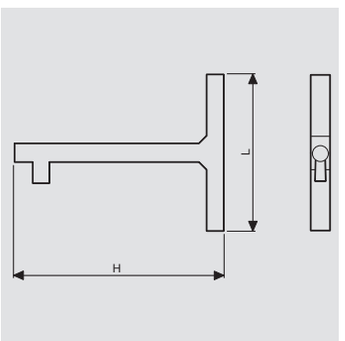

Typ	Modell	L	H		Artikel-Nr.		Preis / Stück
		mm	mm	kg			€
001	00	100	134	0.25	3272-001-00	□	35.60

Schlüssel zum Abheben
für Schachtabdeckungen | für Roste

Hinweise: passend zu: Vollguss-Deckel Figur 2560, 2561, 2580, 2581, 2631, gelochte Roste Figur 2801, 2803, 2805, 2815 (alte Ausführung mit Schlüsselloch)

Figur 3273

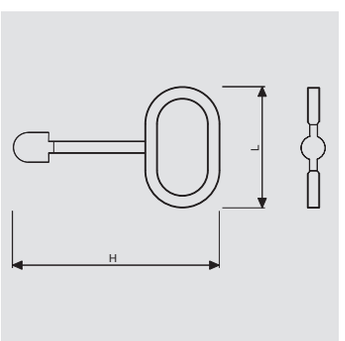

Typ	Modell	L	H		Artikel-Nr.		Preis / Stück
		mm	mm	kg			€
001	00	135	160	0.36	3273-001-00	□	26.70

Lagerware □| Auftragsfertigung ■| Lieferung 7 Tage ● | Auf Anfrage ○

ZUBEHÖR

Aushebehaken
für Schachtabdeckungen mit Aushebenischen

Hinweis: passend zu: Abdeckung mit Uni-Griff

Figur 3274

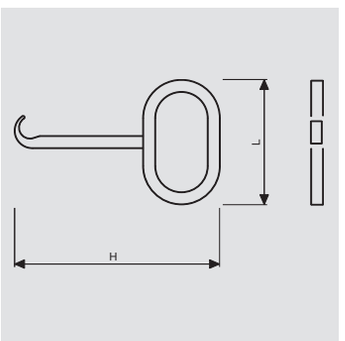

Typ	Modell	L	H		Artikel-Nr.		Preis / Stück
		mm	mm	kg			€
002	00	135	600	1.00	3274-002-00	□	35.60

Verstellschlüssel PISO
für Schachtabdeckungen | für Roste

Hinweise: Spezialschlüssel für Stellschrauben der Schachtabdeckungen und Strassenroste PISO | passend zu: Vollguss-Deckel Figur 2617, 2619, Guss-Beton-Deckel Figur 2717, 2719, Roste Figur 2917, 2937, 2938, 2939, 2943, 2946

Figur 3279

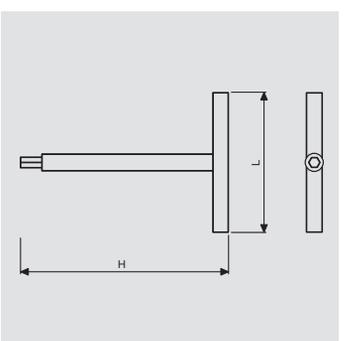

Typ	Modell	Schlüsselsechskant	L	H		Artikel-Nr.		Preis / Stück
		mm	mm	mm	kg			€
001	00	14	400	600	1.3	3279-001-00	□	121.00

ZUBEHÖR

Schlauchschalung PISO und NIVROLL

für Schachtabdeckungen | für Roste

Hinweise: aufblasbare Schalung zum Untergiessen von Fliessmörtel zwischen dem Betonsockel und Gussrahmen bei den Schachtabdeckungen PISO und NIVROLL | passend zu: Typ 060: Figur 2617, 2619, 2632, 2633, 2687, 2688, 2689, 2690, 2697, 2699, 2717, 2719, 2732, 2733, 2777, 2778, 2779, 2780, 2787, 2788, 2789, 2790, 2796, 2797, 2798, 2799, 2917, Typ 011: Figur 2932, 2933, 2934, 2937, 2938, 2939, 2943, 2944, 2947

Figur 3280

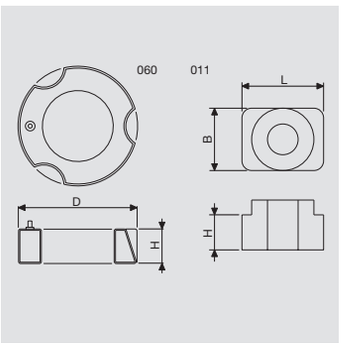

Typ	Modell	L	B	D	H		Artikel-Nr.		Preis / Stück
		mm	mm	mm	mm	kg			€
011	**00**	430	330	0	180	6	3280-011-00	□	**1'870.00**
060	**00**	0	0	600	120	8	3280-060-00	□	**1'360.00**

Verriegelungsschlüssel TRIROLL

für TRIROLL-Flächenabdeckungen | Sicherheitsschlüssel für einbruchhemmendes Verriegeln

Hinweise: zu Figur 2425

Figur 3282

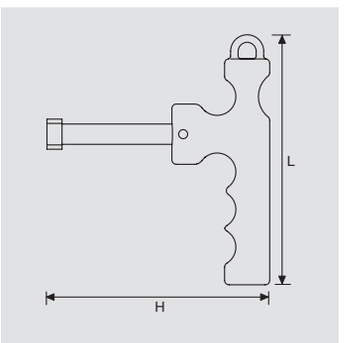

Typ	Modell	L	H		Artikel-Nr.		Preis / Stück
		mm	mm	kg			€
001	**00**	161	176	1	3282-001-00	□	**44.50**

Lagerware □| Auftragsfertigung ■| Lieferung 7 Tage ● | Auf Anfrage ○

ZUBEHÖR

Öffnungswerkzeug ROLLLOCK

für ROLLLOCK Figuren | für schraubenlose Verriegelung

Hinweis: zu Figur 2654, 2655, 2656, 2659, 2696

Figur 3283

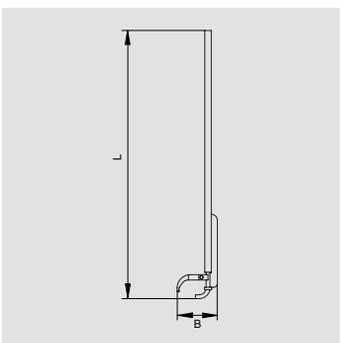

Typ	Modell	L	B		Artikel-Nr.		Preis / Stück
		mm	mm	kg			€
001	00	1110	165	5	3283-001-00	□	272.00

Adapter ROLLLOCK-NIVROLL

für ROLLLOCK Figuren | Adaption in Kombination mit dem Hilfsdeckel Figur 3335 und der Aushebevorrichtung NIVROLL Figur 3330

Figur 3286

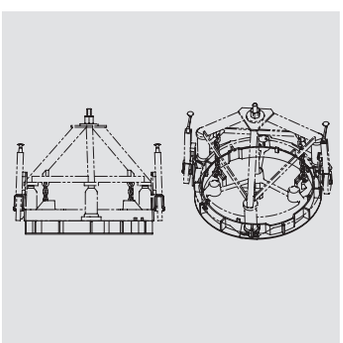

Typ	Modell			Artikel-Nr.		Preis / Stück
		kg				€
001	00	30		3286-001-00	□	1'160.00

Lagerware □| Auftragsfertigung ■| Lieferung 7 Tage ● | Auf Anfrage ○

ZUBEHÖR

Hebegerät NIVROLL

für Schachtabdeckungen | für Roste | Abhebeapparat, zum Ausstanzen des Belages und zur Höhen- und Neigungsregulierung der Schachtabdeckungen und Strassenroste NIVROLL

Hinweis: passend zu: Typ 001: Schachtabdeckung Figur 2632, 2633, 2655, 2656, 2666, 2667, 2687, 2688, 2689, 2690, 2697, 2699, 2732, 2733, 2766, 2777, 2778, 2779, 2780, 2787, 2788, 2789, 2790, 2796, 2797, 2798, 2799, Typ 011: Roste Figur 2932, 2933, 2934, 2937, 2938, 2939, 2943, 2944, 2947

Zubehör: zu Typ 001: Figur 3280–060; Schlauchschalung, zu Typ 011: Figur 3280–011; Schlauchschalung

Figur 3330

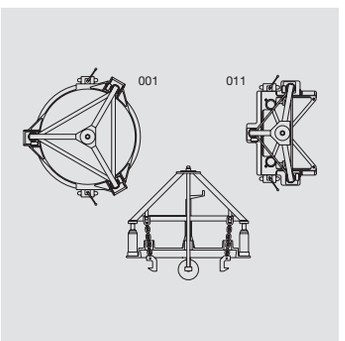

Typ	Modell		Artikel-Nr.		Preis / Stück
		kg			€
001	00	120	3330-001-00	○	3'645.00
011	00	85	3330-011-00	○	3'645.00

Hilfsdeckel NIVROLL

Hilfsdeckel zum Hochziehen

Hinweise: Gussdeckel ersetzt Roste ohne Pickelloch während des Einbaus

Figur 3333

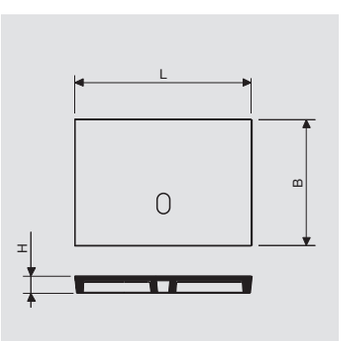

Typ	Modell	B	L	H		Artikel-Nr.		Preis / Stück
		mm	mm	mm	kg			€
001	00	370	520	49	34	3333-001-00	□	206.00

Lagerware □| Auftragsfertigung ■| Lieferung 7 Tage ● | Auf Anfrage ○

ZUBEHÖR

Hilfsdeckel ROLLLOCK-NIVROLL

Hilfsdeckel zum Hochziehen in Kombination mit Adapter Figur 3286

Hinweise: Ersetzt den Deckel Figur 2655, 2656 während dem Einbau | Der Hilfsdeckel darf nur in Kombination mit dem Adapter Figur 3286 zum NIVROLL-Aushebegerät verwendet werden

Figur 3335

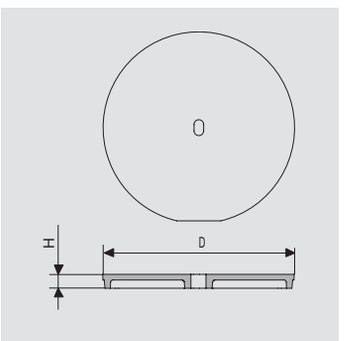

Typ	Modell	D	H		Artikel-Nr.		Preis / Stück
		mm	mm	kg			€
001	00	676	50	55	3335-001-00	□	210.00

Hilfsdeckel ROLLTRANSIT-NIVROLL

Hilfsdeckel zum Hochziehen

Hinweis: Ersetzt den Deckel Figur 2666, 2766 während dem Einbau

Figur 3336

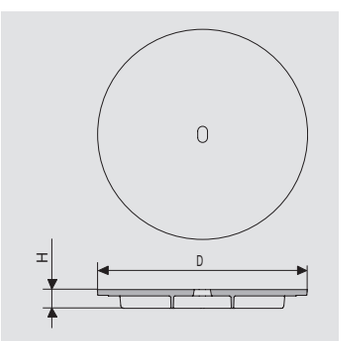

Typ	Modell	D	H		Artikel-Nr.		Preis / Stück
		mm	mm	kg			€
001	00	730	65	55	3336-001-00	□	219.00

ZUBEHÖR

Hilfsdeckel SUISSEROLL

Hilfsdeckel zum Hochziehen

Hinweis: Ersetzt den Deckel der SUISSEROLL-Figuren während dem Einbau

Figur 3337

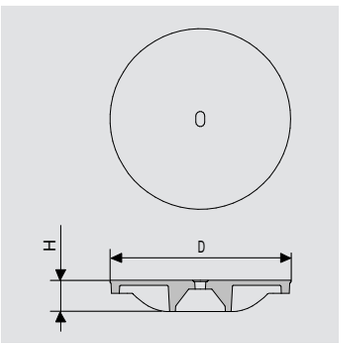

Typ	Modell	D	H		Artikel-Nr.		Preis / Stück
		mm	mm	kg			€
001	**00**	688	120	100	3337-001-00	□	**196.00**

ZUBEHÖR

Hilfsmittel

Artikel-Nr.	Bezeichnung	Anwendung / Verbrauch	Gebinde/Ausmass	Preis / Stück €
95694 95635	Dichtfett Dichtfett	ROLLMATIC, ROLLTRANSIT Verbrauch: Eimer à 5 kg ca. 1 kg für 4 Deckel inkl. Rahmen fetten	Dose à 1 kg Eimer à 5 kg	40.10 143.00
913084	Schachtrahmen-Giessharz	PISO, NIVROLL Verbrauch: ca. 1–2 kg/Schachtabdeckung	Dose à 1,03 kg	44.50
913142	Untergiessmörtel	PISO, NIVROLL Verbrauch: pro cm Hebehöhe: – Roste 1,6 kg/Stk. – Schachtabdeckungen PISO ca. 2,0 kg/Stk. NIVROLL ca. 2,8 kg/Stk.	Eimer à 15 kg	71.50
867017	Schaumstoffhülsen	PISO-Stellschraube (Schutzhülse)	2 m	7.50

ZUBEHÖR

Ersatzteile

	Artikel-Nr.	Beschreibung	Anwendung	Bestellmengeneinheit	Preis / Stück €
Gummiprofil					
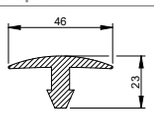	**96247**	Sonderprofil	Figur 2310	Stück	**26.70**
Schrauben und Zubehör					
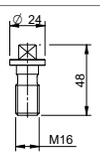	**867122**	Vierkantschraube M16 Messing	Fig 2660, 2661 Fig 2670, 2671	Stück	**7.20**
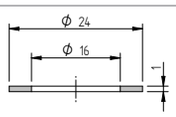	**867128**	U-Scheibe Kupfer	zu Schraube	Stück	**1.70**
	913096	Zylinderschraube M10x50	zu ROLLMATIC 2521, 2523, 2533	Stück	**2.80**
	867264	Zylinderschraube M10x90	ROLLMATIC Figur 2525, 2535	Stück	**4.50**
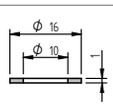	**31055615**	Kupferdichtring Ø16/10x1	zu Zylinderschraube ROLLMATIC 913096, 867264	Stück	**0.50**
	96563	Zylinderschraube M12x120	ROLLMATIC Ausführung autoroute Figur 2525 ar Figur 2535 ar	Stück	**9.80**
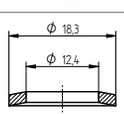	**96539**	Sperrkantscheibe	zu Zylinderschraube 96563	Stück	**1.70**
	95630	Zylinderschraube M12x40	NORMROLL Figur 2645, 2646, 2650, 2651, 2745, 2750, 2751	Stück	**7.20**
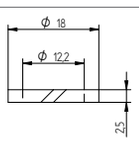	**95631**	Federring Ø18/12x2.5	Figur 2616, 2617, 2618, 2619, 2632, 2633, 2716, 2717, 2718, 2719, 2732, 2733, 2729 NORMROLL Figur 2645, 2650, 2651 Mod. 02/12 Figur 2745, 2750, 2751 Mod. 02/12	Stück	**0.50**
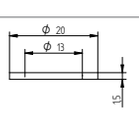	**95632**	Kupferdichtring Ø 20/13x1.5	NORMROLL Figur 2645, 2646, 2650, 2745, 2746, 2750 Mod. 07/17 Figur 2535 EK	Stück	**0.50**

Lagerware □ | Auftragsfertigung ■ | Lieferung 7 Tage ● | Auf Anfrage ○

ZUBEHÖR

Ersatzteile

	Artikel-Nr.	Beschreibung	Anwendung	Bestellmengeneinheit	Preis / Stück €
Schrauben und Zubehör					
	867300	Zylinderschraube M12x55	Figur 2616, 2617, 2618, 2619, 2632, 2633 Figur 2716, 2717, 2718, 2719, 2732, 2733	Stück	**8.10**
Abdeckkappen/Schutzstopfen					
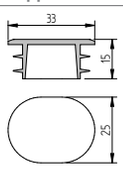	**867263**	Abdeckkappe oval zu Schlüssellöchern	ROLLMATIC, Figur 2310, Figur 2521, 2523/33, 2525/35, Figur 2616/17/18/19, 2632/33, Figur 2716/1718/19, 2732/33 VARIOFILL, Figur 2730, SUISSEROLL, Figur 2685/86/87/88, 2695,2785/86/87/88, 2795	Stück	**1.00**
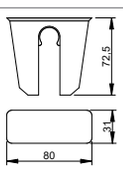	**95613**	Gabelförmige Abdeckkappe zu Aushebenische	Figur 2006 NORMROLL Figur 2650, 2651, 2750, 2751	Stück	**1.90**
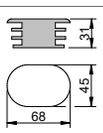	**867023**	Abdeckkappe oval zu Pickelloch	Figur 2616, 2617, 2632, Figur 2685, 2687 Figur 2716, 2717, 2732, Figur 2785, 2787	Stück	**8.10**
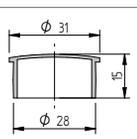	**867260**	Schutzstopfen rund zu Senkbohrung	Figur 2660, Figur 2661	Stück	**1.00**
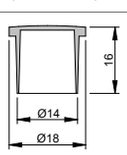	**95629**	Schutzstopfen rund zu Innensechskant Zylinderschraube M16	PISO Figur 2617, 2619, 2717, 2917, 2719 Figur 2937, 2938, 2939, 2943, 2946	Stück	**1.00**
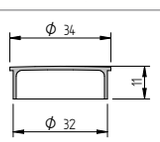	**867164**	Schutzstopfen rund zu Senkbohrung Riegel Halbmond	Zisternendeckel Figur 2668, Stufenabdeckung Figur 2020	Stück	**1.00**
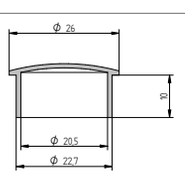	**96204**	Schutzstopfen rund zu Senkbohrung	Figur 2616, 2617, 2618, 2632, 2633 Figur 2716, 2717, 2718, 2732, 2733 NORMROLL Figur 2645, 2646, 2650, 2651 Figur 2745, 2750, 2751	Stück	**1.00**

Lagerware □| Auftragsfertigung ■| Lieferung 7 Tage ● | Auf Anfrage ○

ZUBEHÖR

Ersatzteile

	Artikel-Nr.	Beschreibung	Anwendung	Bestellmengeneinheit	Preis / Stück €
Abdeckkappen/Schutzstopfen					
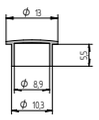	96218	Schutzstopfen rund zu Innensechskant Zylinderschraube M12	zu Zylinderschraube M12 95630, 867300	Stück	1.00
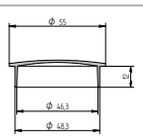	867259	Schutzstopfen zu Verriegelung SUISSEROLL	Figur 2685, 2686 2687, 2688, 2695, 2697, 2795, 2797	Stück	1.90
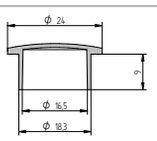	95794	Schutzstopfen rund zu Senkbohrung	Figur ROLLMATIC	Stück	1.00
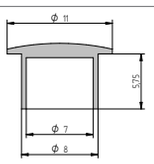	67323	Schutzstopfen rund zu Innensechskant Zylinderschraube M10	Figur ROLLMATIC	Stück	1.00
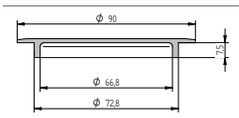	96183	Schutzstopfen zu öffnungen im Deckelboden	ROLLMATIC Deckel zum Ausbetonieren Figur 2533, 2535	Stück	2.80
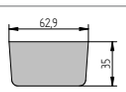	867008	Alupfropfen oval	zum Verschliessen des Pickellochs oval (Figur2616/2617/2632/2716/2717/2732/ etc..)	Stück	22.30
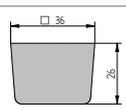	867010	Alupfropfen viereckig	zum Verschliessen des Pickellochs viereckig (NORMROLL)	Stück	22.30

Lagerware □| Auftragsfertigung ■| Lieferung 7 Tage ● | Auf Anfrage ○

ZUBEHÖR

Ersatzteile

	Artikel-Nr.	Beschreibung	Anwendung	Bestellmengeneinheit	Preis / Stück €
Riegel					
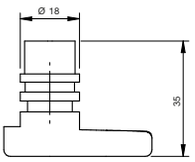	**867151**	Set Riegel klein	Figur 2660/61, 2562/63/82/83, 2612/13, Ø500 und kleiner	Stück	**16.10**
bestehend aus					
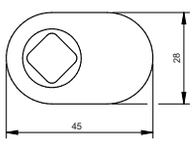	**867124**	Riegel klein		Stück	**12.50**
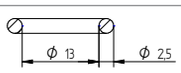	**913085**	O-Ring Ø 13x2.5		Stück	**1.00**
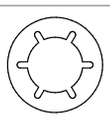	**913173**	Sicherungsscheibe Ø 27.5		Stück	**2.80**
Riegel					
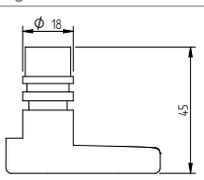	**867152**	Set Riegel gross	Stufenabdeckung Figur 2006 Figur 2660/61, 2562/63/82/83, 2612/13, Ø 600 und grösser	Stück	**17.80**
bestehend aus					
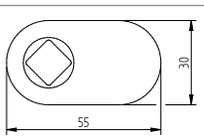	**867125**	Riegel gross		Stück	**14.30**
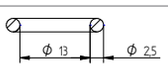	**913085**	O-Ring Ø13x2.5		Stück	**1.00**
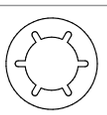	**913173**	Sicherungsscheibe Ø 27.5mm		Stück	**2.80**

Lagerware □| Auftragsfertigung ■| Lieferung 7 Tage ● | Auf Anfrage ○

ZUBEHÖR

Ersatzteile

	Artikel-Nr.	Beschreibung	Anwendung	Bestellmengeneinheit	Preis / Stück €
Riegel					
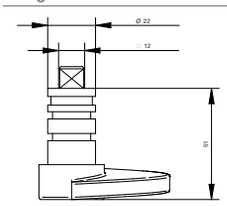	**867167**	Set Riegel Halbmond	Figur 2688-100 Figur 2020	Stück	**19.60**
bestehend aus					
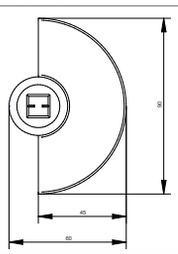	**867155**	Riegel Halbmond		Stück	**16.10**
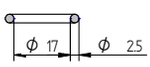	**867161**	O-Ring Ø17x2.50		Stück	**1.00**
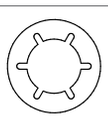	**913174**	Sicherungsscheibe Ø30.5mm		Stück	**2.80**

Lagerware □| Auftragsfertigung ■| Lieferung 7 Tage ● | Auf Anfrage ○

ZUBEHÖR

Ersatzteile

	Artikel-Nr.	Beschreibung	Anwendung	Bestellmengeneinheit	Preis / Stück €
Dämpfungseinlagen					
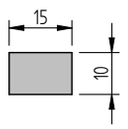	**913014**	Dämpfungseinlage rechteckig 10x15mm	Runde Rahmen D400	m	**13.40**
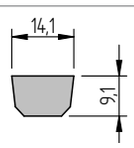	**913028**	Dämpfungseinlage rechteckig-konisch 9.1 x 14.1mm	Figur 2915, 2934, 2938, 2944, 2960, 2965, 3014, 3015	m	**13.40**
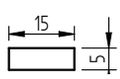	**913137**	Dämpfungseinlage 15x5mm	Figur 2634, 2734	m	**13.40**
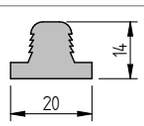	**96221**	Dämpfungseinlage T-förmig 20x14mm	Figur 2932, 2933, 2936, 2937, 2940, 2941, 2942, 2943, 2945, 2946, 2947, 2968	m	**13.40**
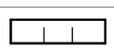	**866121**	Dämpfungseinlage 4-teilig	Figur ROLLLOCK, 4 Stk. pro Rahmen	Stück	**13.40**
Dichtungen					
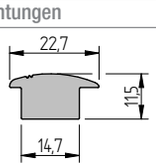	**96253**	Dichtung Pilzförmig Ø660	NORMROLL DN600 Figur 2645, 2646, 2650, 2745, 2746, 2750	Stück	**18.70**
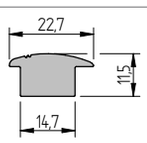	**867153**	Dichtung Pilzförmig Ø860	NORMROLL DN800 Figur 2645, 2646, 2650	Stück	**18.70**
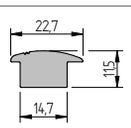	**867162**	Dichtung Pilzförmig Ø1018	Figur 2668, 2670, 2671; DN1000	Stück	**31.20**
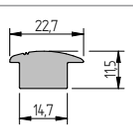	**867163**	Dichtung Pilzförmig Ø606	Figur 2668, 2670, 2671; DN1000	Stück	**27.00**
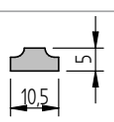	**867143**	Dichtung Ø140	Figur 2660, 2661; DN 150	Stück	**8.90**

Lagerware □| Auftragsfertigung ■| Lieferung 7 Tage ● | Auf Anfrage ○

ZUBEHÖR

Ersatzteile

	Artikel-Nr.	Beschreibung	Anwendung	Bestellmengeneinheit	Preis / Stück €
Dichtungen					
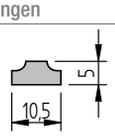	**867144**	Dichtung, Ø182	Figur 2660, 2661; DN 200	Stück	**8.90**
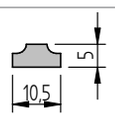	**867103**	Dichtung, Ø245	Figur 2660, 2661; DN 250	Stück	**8.90**
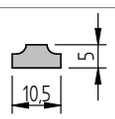	**867104**	Dichtung, Ø295	bis Jahr 2008, Figur 2660, 2661; DN 300	Stück	**8.90**
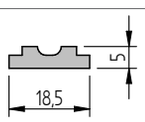	**867105**	Dichtung, Ø391	bis Jahr 2008, Figur 2660, 2661; DN 400	Stück	**17.80**
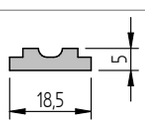	**867106**	Dichtung, Ø492	bis Jahr 2008, Figur 2660, 2661; DN 500	Stück	**17.80**
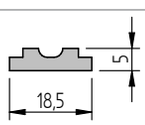	**867107**	Dichtung Ø593	bis Jahr 2008, Figur 2660, 2661; DN 600	Stück	**17.80**
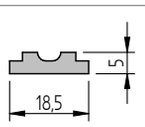	**867146**	Dichtung Ø695	alte Ausführung, Figur 2660, 2661; DN 700	Stück	**26.70**
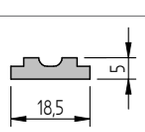	**867108**	Dichtung Ø797	Figur 2660, 2661; DN 800, Figur 2670, 2671; DN 800	Stück	**26.70**
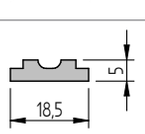	**867109**	Dichtung Ø1003	alte Ausführung, Figur 2660, 2661; DN 1000	Stück	**44.50**
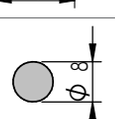	**96364**	Rundschnur Ø8 x Ø310	ab Jahr 2008, Figur 2660, 2661; DN 300	Stück	**13.40**

Lagerware □| Auftragsfertigung ■| Lieferung 7 Tage ● | Auf Anfrage ○

ZUBEHÖR

Ersatzteile

	Artikel-Nr.	Beschreibung	Anwendung	Bestellmengeneinheit	Preis / Stück €
Dichtungen					
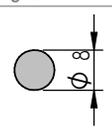	**96254**	Rundschnur Ø8 x Ø430	ab Jahr 2008, Figur 2660, 2661; DN 400	Stück	**15.20**
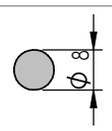	**96202**	Rundschnur Ø8 x Ø530	ab Jahr 2008, Figur 2660, 2661; DN 500	Stück	**17.00**
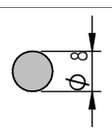	**96186**	Rundschnur Ø8 x Ø630	ab Jahr 2008, Figur 2660, 2661; DN 600		**17.80**
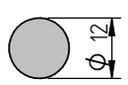	**95771**	Rundschnur Ø12	aktuelle Ausführung, Figur 2660, 2661; DN700/1000		**19.60**

Lagerware □| Auftragsfertigung ■| Lieferung 7 Tage ● | Auf Anfrage ○

NOTIZEN

VON ROLL HYDRO

DUKTUS KEULA ALTECNO

ZERO WATERLOSS

vonroll-hydro.world

2006/27568/DE/€